www.conexopecas.com.br

# Catálogo de Produtos

# 2026

Atualizado em 28-07-2026

conexo peças

# *Índice*


| Página | Produto |
|---|---|
| 10 | Abraçadeiras |
| 44 | Anéis O´ring |
| 9 | Bicos de Limpeza, Pulverizadores, Calibradores e Tarrachas |
| 43 | Cilindros Pneumáticos e Acessórios |
| 28 | Conexões Adaptadoras em Aço e Alumínio |
| 30 | Conexões Adaptadoras em Aço Inox |
| 29 | Conexões Adaptadoras em Aço Inox |
| 25 | Conexões Adaptadoras em Latão |
| 26 | Conexões Adaptadoras em Latão |
| 27 | Conexões Adaptadoras em Latão Niquelado |
| 23 | Conexões de Compressão - Polegada |
| 24 | Conexões de Compressão em Milímetro e Conexões Pneumáticas Poly-Flô |
| 21 | Conexões Instantâneas Inox 304 c/ Rosca BSP - 20 Bar |
| 20 | Conexões Instantâneas Metálicas - 10 Bar |
| 15 | Conexões Instantâneas Rosca BSP - 10 Bar |
| 16 | Conexões Instantâneas Rosca BSP - 10 Bar |
| 17 | Conexões Instantâneas Rosca BSP - 10 Bar |
| 18 | Conexões Instantâneas Rosca NPT - 10 Bar |
| 19 | Conexões Instantâneas Rosca NPT em Polegada - 10 Bar |
| 14 | Conexões p/ Água, Instantâneas Compactas, c/ Retenção e Primeira Linha |
| 22 | Conexões Pneumáticas 2 Toques e Conexões Pneumáticas Série 400 |
| 34 | Conexões Soldáveis para Redes de Ar - PPR |
| 35 | Conexões Soldáveis para Redes de Ar - PPR |
| 13 | Engates Rápidos Camlock em Alumínio e Aço Inox - 150 Libras |
| 11 | Engates Rápidos Pneumáticos |
| 12 | Engates Rápidos Pneumáticos, para Refrigeração de Matrizes/Moldes e Hidráulicos |
| 31 | Galvanizados - NBR 6943 rosca BSP ISO 7-1 Classe 150 Libras |
| 32 | Galvanizados - NBR 6943 rosca BSP ISO 7-1 Classe 150 Libras |
| 33 | Galvanizados - NBR 6943 rosca BSP ISO 7-1 Classe 150 Libras |
| 42 | Graxeiras e Cilindros Pneumáticos |
| 2 | Índice |
| 6 | Mangueiras e Tubos |
| 5 | Manômetros, Filtros, Elementos e Pressostatos |
| 45 | Normas de Roscas |
| 36 | Preparação de AR |
| 37 | Preparação de AR e Válvula Direcionadora |
| 8 | Válvulas Agulha e Industriais |
| 7 | Válvulas de Esfera e Válvula Borboleta Wafer |
| 4 | Válvulas de Retenção p/ Compressor a Pistão |
| 3 | Válvulas para Compressor a Pistão, Visores e Sapatas |
| 39 | Válvulas Pneumáticas e Acessórios |
| 40 | Válvulas Pneumáticas e Acessórios |
| 41 | Válvulas Pneumáticas e Equipamentos de Pintura |
| 38 | Válvulas Pneumáticas e Purgadores |

# Válvulas para Compressor a Pistão, Visores e Sapatas

**Válvula de Segurança Pequena c/ Argola**
Sem certificado
Rosca: 1/4" BSPT
Passagem: 4,0 mm
Vedação: viton

| Código | Pressão | Vazão |
|---|---|---|
| 460019 | 50 psi | 604 l/min |
| 460070 | 70 psi | 845 l/min |
| 460017 | 100 psi | 1208 l/min |
| 460021 | 125 psi | 1510 l/min |
| 460022 | 140 psi | 1630 l/min |
| 460023 | 150 psi | 1812 l/min |
| 460020 | 175 psi | 1950 l/min |

**Válvula de Descarga p/ Compressor Regime Contínuo**
Material: alumínio

| Código | Rosca | Vedação |
|---|---|---|
| 450011 | 3/4" | teflon/viton |

**Reparo Válvula de Descarga**

| Código | Vedação |
|---|---|
| 380500 | Telfon/Viton |

**Silencioso p/ Válvula de Descarga**

| Código | Rosca |
|---|---|
| 410500 | 1/2" |
| 410501 | 3/4" |

**Válvula Piloto**
Material: latão
Vedação: esfera

| Código | Pressão | Rosca |
|---|---|---|
| 450056 | 100/125 psi | 1/4" NPT |
| 450061 | 125/150 psi | 1/4" NPT |
| 450057 | 145/175 psi | 1/4" NPT |
| 450062 | 210/250 psi | 1/4" NPT |

**Válvula de Segurança Longa c/ Argola**
Sem certificado
Rosca: 1/4" BSPT
Passagem: 7,7 mm
Vedação: viton

| Código | Pressão | Vazão |
|---|---|---|
| 460026 | 100 psi | 1425 l/min |
| 460025 | 125 psi | 1785 l/min |
| 460024 | 150 psi | 2142 l/min |
| 460027 | 175 psi | 2500 l/min |
| 460029 | 190 psi | 2712 l/min |
| 460028 | 200 psi | 2855 l/min |

**Válvula de Alívio**
Material: latão

| Código | Rosca | Tubo |
|---|---|---|
| 450015 | 7/16" UNS | 1/4" |
| 450017 | 3/8" BSP | 1/4" |

**Válvula de Alívio Schulz**
Código 022.0-225-0

| Código | Rosca | Material |
|---|---|---|
| 450030 | 1/4" BSP | Latão |

**Purgador Recartilhado**
Material: latão

| Código | Rosca | Vedação |
|---|---|---|
| 355002 | 1/8" BSP | NBR |
| 355001 | 1/4" BSP | NBR |
| 355010 | 3/8" BSP | NBR |

**Purgador c/ Pino**
Material: latão

| Código | Rosca | Vedação |
|---|---|---|
| 355004 | 1/4" NPT | NBR |

**Válvula de Segurança Longa c/ Argola**
Sem certificado
Rosca: 1/2" BSPT
Passagem: 9,0 mm
Vedação: viton

| Código | Pressão | Material |
|---|---|---|
| 460072 | 125 psi | Latão |
| 460073 | 125 psi | Aço inox |
| 460074 | 175 psi | Latão |
| 460075 | 200 psi | Latão |

**Válvula de Segurança Jet-Master**
Sem certificado
Vedação: esfera

| Código | Pressão | Rosca |
|---|---|---|
| 460040 | 0-40 psi | 1/4" NPT |

**Válvula de Segurança KEG p/ Chopeira**
Mola e argola: inox
Corpo: latão niquelado
Vedação: esfera

| Código | Pressão | Rosca |
|---|---|---|
| 460071 | 4 Bar / 60 psi | 1/2" UNF 20 f. |

**Visor de Óleo**
Material: alumínio

| Código | Rosca | Visor | Vedação |
|---|---|---|---|
| 480011 | 1/2" BSP | Acrílico | NBR |
| 480012 | 3/4" BSP | Acrílico | NBR |
| 480013 | 1" BSP | Acrílico | NBR |
| 480014 | 1" BSP | Acrílico | NBR |
| 480002 | 1.1/4" BSP | Acrílico | NBR |

**Visor de Cola**
Estrela: pvc

| Código | Adaptação | Visor | Material |
|---|---|---|---|
| 480010 | Cola | Acrílico | Latão |

**Visor de Óleo 3/4"**
Material: alumínio

| Código | Rosca | Visor | Vedação |
|---|---|---|---|
| 480001 | 3/4" BSP | Acrílico | NBR |

**Sapata / Amortecedor de Impacto**
Aplicação: amortecedor de impacto para compressores, máquinas e equipamentos

| Código | Medida | Diâmetro | Modelo | Capacidade |
|---|---|---|---|---|
| 402010 | 3/8" | 90,00 | Ferro | 2500 kg |
| 402011 | 1/2" | 90,00 | Ferro | 2500 kg |
| 402012 | 1/2" | 115,00 | Ferro | 5000 kg |
| 402013 | 5/8" | 115,00 | Ferro | 5000 kg |
| 402014 | 3/4" | 115,00 | Ferro | 5000 kg |
| 402020 | 1/4" | 45,00 | Borracha | 70 kg |
| 402021 | 5/16" | 45,00 | Borracha | 70 kg |
| 402022 | 3/8" | 45,00 | Borracha | 70 kg |
| 402023 | 5/16" | 55,00 | Borracha | 350 kg |
| 402024 | 3/8" | 55,00 | Borracha | 350 kg |
| 402025 | 3/8" | 72,00 | Borracha | 600 kg |
| 402026 | 1/2" | 72,00 | Borracha | 600 kg |

# Válvulas de Retenção p/ Compressor a Pistão

**Válvulas de Retenção**
Material: latão
Aplicação: não retorno de ar do reservatório

| Código | Modelo | Tanque | Entrada | Pistão |
|---|---|---|---|---|
| 455005 | 1A | 3/8" NPT | 1/4" NPT | Teflon/Blin. |
| 455001 | 5,2 | 1/2" NPT | 3/8" NPT | Latão/NBR |
| 455003 | 3,6 | 1/2" NPT | 3/8" NPT | Teflon |
| 455010 | 10 Pés | 3/4" NPT | 1/2" NPT | Latão/NBR |
| 455050 | 3A | 3/4" NPT | 1/2" NPT | Teflon/Blin. |
| 455704 | W700 | 1" BSPT | 3/4" NPT | Teflon |
| 455040 | 40 Pés | 1.1/4" BSPT | 1" NPT | Teflon |
| 455041 | 40 Pés | 1.1/4" BSPT | 1" NPT | Latão/Teflon |

**Válvulas de Retenção**
Material: latão
Aplicação: não retorno de ar do reservatório

| Código | Modelo | Tanque | Entrada | Pistão |
|---|---|---|---|---|
| 455007 | 1B | 3/8" NPT | 5/16" | Teflon/Blin. |
| 455008 | 1B | 3/8" NPT | 3/8" | Teflon/Blin. |
| 455002 | 2,6 | 1/2" NPT | 5/16" | Latão/NBR |
| 455017 | - | 1/2" NPT | 3/8" | Latão/NBR |
| 455004 | BP06 | 1/2" NPT | 1/2" | Latão/NBR |
| 455019 | BP06 | 1/2" NPT | 1/2" | Teflon/Blin. |
| 455051 | 3B | 3/4" NPT | 5/8" | Teflon/Blin. |
| 455052 | 20 Primax | 7/8" BSP | 3/4" | Teflon/Blin. |
| 455703 | W 700 | 1" BSPT | 3/4" | Latão/Viton |

**Válvulas de Retenção**
Material: latão
Aplicação: não retorno de ar do reservatório

| Código | Modelo | Tanque | Entrada | Pistão |
|---|---|---|---|---|
| 455006 | 1B | 3/8" NPT | Tubo 5/16" | Teflon/Blin. |

**Válvulas de Retenção**
Material: latão
Aplicação: não retorno de ar do reservatório

| Código | Modelo | Tanque | Entrada | Pistão |
|---|---|---|---|---|
| 455013 | - | 1/2" NPT | 1/2" NPT | Teflon |
| 455705 | W700 | 1" BSPT | 3/4" NPT | Teflon |

**Válvulas de Retenção**
Material: latão
Aplicação: não retorno de ar do reservatório

| Código | Modelo | Tanque | Entrada | Pistão |
|---|---|---|---|---|
| 455011 | 1B | 3/8" NPT | Tubo 3/8" | Teflon/Blin. |

**Válvulas de Retenção p/ Tubo Flangeado**
Material: latão
Aplicação: não retorno de ar do reservatório

| Código | Modelo | Tanque | Entrada | Pistão |
|---|---|---|---|---|
| 455014 | - | 1/2" NPT | Tubo 1/2" | Latão/NBR |
| 455016 | - | 3/4" NPT | Tubo 1/2" | Latão/NBR |
| 455047 | 20 Máx | 3/4" NPT | Tubo 5/8" | Teflon |

**Válvulas de Retenção**
Material: latão
Aplicação: não retorno de ar do reservatório

| Código | Modelo | Tanque | Entrada | Pistão |
|---|---|---|---|---|
| 455012 | 1B | 3/8" NPT | Tubo 3/8" | Teflon/Blin. |

**Válvulas de Retenção**
Material: latão
Aplicação: não retorno de ar do reservatório

| Código | Modelo | Tanque | Entrada | Pistão |
|---|---|---|---|---|
| 455020 | 20 Pés | 1" 14 f. | Tubo 3/4" | Latão/Viton |

**Válvulas de Retenção p/ Tubo Flangeado**
Material: latão
Aplicação: não retorno de ar do reservatório

| Código | Modelo | Tanque | Entrada | Pistão |
|---|---|---|---|---|
| 455015 | 20 Máx | 3/4" NPT | Tubo 5/8" | Teflon |

**Válvulas de Retenção**
Material: latão
Aplicação: não retorno de ar do reservatório

| Código | Modelo | Tanque | Entrada | Pistão |
|---|---|---|---|---|
| 455902 | W 900 | 1.1/4" BSPT | 3/4" BSP | Teflon |

**Válvulas de Retenção**
Material: latão
Aplicação: não retorno de ar do reservatório

| Código | Modelo | Tanque | Entrada | Pistão |
|---|---|---|---|---|
| 455700 | W 700 | 1" BSPT | 1/2" BSP | Latão/Viton |
| 455701 | W 700 | 1" BSPT | 1/2" BSP | Teflon |
| 455900 | W 900 | 1.1/4" BSPT | 3/4" BSP | Latão/Viton |
| 455901 | W 900 | 1.1/4" BSPT | 3/4" BSP | Teflon |

**Válvulas de Retenção**
Material: latão
Aplicação: não retorno de ar do reservatório

| Código | Modelo | Tanque | Entrada | Pistão |
|---|---|---|---|---|
| 455998 | W 900 | 1" NPT | 1/2" BSP | Latão/Teflon |
| 455999 | W 900 | 1.1/4" NPT | 3/4" BSP | Latão/Teflon |

**Reparo para Válvulas de Retenção**
Material: teflon

| Código | Válvula | Diâmetro |
|---|---|---|
| 380002 | 3,6 | Ø 12,8 |
| 380003 | 20 Max | Ø 18,0 |
| 380070 | W 700 | Ø 22,8 |
| 380090 | W900 | Ø 26,5 |

**Reparo para Válvulas de Retenção**
Material: latão

| Código | Válvula | Diâmetro |
|---|---|---|
| 380001 | 2,6/5,2/BP06 | Ø 13,0 |
| 380010 | 10 Pés | Ø 15,87 |
| 380020 | 20 Pés / W 700 | Ø 23,0 |
| 380040 | 40 Pés antiga | Ø 31,75 |

**Manômetro Vertical**
Visor: acrílico

| Código | Escala | Rosca | Ø | Caixa |
|---|---|---|---|---|
| 288053 | 240 psi/16 bar | 1/8" BSPT | 40,00 | Met/seco |
| 288002 | 40 psi/2,5 bar | 1/4" BSP | 53,00 | Abs/seco |
| 288013 | 60 psi/4 bar | 1/4" BSP | 53,00 | Abs/seco |
| 288014 | 90 psi/6 bar | 1/4" BSP | 53,00 | Abs/seco |
| 288005 | 150 psi/10 bar | 1/4" BSP | 53,00 | Abs/seco |
| 288011 | 240 psi/16 bar | 1/4" BSP | 53,00 | Abs/seco |
| 288012 | 240 psi/16 bar | 1/4" NPT | 53,00 | Abs/seco |
| 288015 | 400 psi/25 bar | 1/4" BSP | 53,00 | Abs/seco |
| 288502 | 60 psi/4 bar | 1/4" BSP | 63,00 | Cx Inox/Glic. |
| 288503 | 90 psi/6 bar | 1/4" BSP | 63,00 | Cx Inox/Glic. |
| 288504 | 150 psi/10 bar | 1/4" BSP | 63,00 | Cx Inox/Glic. |
| 288519 | 150 psi/10 bar | 1/4" BSP | 63,00 | Cx Inox/Glic. |
| 288505 | 230 psi/16 bar | 1/4" BSP | 63,00 | Cx Inox/Glic. |
| 288520 | 240 psi/16 bar | 1/4" BSP | 63,00 | Cx Inox/Glic. |
| 288512 | 300 psi/20 bar | 1/4" BSP | 63,00 | Cx Inox/Glic. |
| 288506 | 350 psi/25 bar | 1/4" BSP | 63,00 | Cx Inox/Glic. |
| 288521 | 400 psi/25 bar | 1/4" BSP | 63,00 | Cx Inox/Glic. |
| 288507 | 900 psi/60 bar | 1/4" BSP | 63,00 | Cx Inox/Glic. |
| 288035 | 1000 psi/70 kgf | 1/4" BSP | 63,00 | Cx Inox/Glic. |
| 288017 | 1500 psi/100 Bar | 1/4" BSP | 63,00 | Cx Inox/Glic. |
| 288036 | 2000 psi/140 kgf | 1/4" BSP | 63,00 | Cx Inox/Glic. |
| 288047 | 2300 psi/160 bar | 1/4" | 63,00 | Cx Inox/Glic. |
| 288033 | 3000 psi | 1/4" BSP | 63,00 | Cx Inox/Glic. |
| 288048 | 3500 psi/250 bar | 1/4" BSP | 63,00 | Cx Inox/Glic. |
| 288050 | 6000 psi/400 bar | 1/4" BSP | 63,00 | Cx Inox/Glic. |
| 288038 | 9000 psi/620 kgf | 1/4" BSP | 63,00 | Cx Inox/Glic. |
| 288039 | 40 psi/2,5 bar | 1/2" BSP | 100,00 | Total Inox/Glic. |
| 288040 | 60 psi/4 bar | 1/2" BSP | 100,00 | Total Inox/Glic. |
| 288041 | 90 psi/6 bar | 1/2" BSP | 100,00 | Total Inox/Glic. |
| 288510 | 150 psi/10 bar | 1/2" BSP | 100,00 | Total Inox/Glic. |
| 288511 | 240 psi/16 bar | 1/2" BSP | 100,00 | Total Inox/Glic. |
| 288042 | 400 psi/25 bar | 1/2" BSP | 100,00 | Total Inox/Glic. |
| 288043 | 600 psi/40 bar | 1/2" BSP | 100,00 | Total Inox/Glic. |
| 288044 | 900 psi/60 bar | 1/2" BSP | 100,00 | Total Inox/Glic. |
| 288045 | 1500 psi/100 bar | 1/2" BSP | 100,00 | Total Inox/Glic. |
| 288513 | 60 psi/4 bar | 1/2" BSP | 100,00 | Cx Inox/Glic. |
| 288514 | 100 psi/7 bar | 1/2" BSP | 100,00 | Cx Inox/Glic. |
| 288515 | 140 psi/10 bar | 1/2" NPT | 100,00 | Cx Inox/Glic. |
| 288516 | 230 psi/16 bar | 1/2" NPT | 100,00 | Cx Inox/Glic. |
| 288517 | 350 psi/25 bar | 1/2" NPT | 100,00 | Cx Inox/Glic. |
| 288518 | 1400 psi/100 bar | 1/2" NPT | 100,00 | Cx Inox/Glic. |

**Manômetro Horizontal**
Visor: acrílico

| Código | Escala | Rosca | Ø | Caixa |
|---|---|---|---|---|
| 288051 | 60 psi/0-4 Kgf | 1/8" BSP | 40,00 | Abs/seco |
| 288001 | 150 psi/10 bar | 1/8" BSP | 40,00 | Abs/seco |
| 288052 | 230 psi/0-16 Kgf | 1/8" BSP | 40,00 | Metálica |
| 288003 | 60 psi/4 bar | 1/4" BSP | 53,00 | Abs/seco |
| 288006 | 90 psi/6 bar | 1/4" BSP | 53,00 | Abs/seco |
| 288004 | 150 psi/10 bar | 1/4" BSP | 53,00 | Abs/seco |
| 288021 | 240 psi/16 bar | 1/4" BSP | 53,00 | Abs/seco |
| 288022 | 40 psi/2,5 bar | 1/4" BSP | 63,00 | Cx Inox/Glic. |
| 288023 | 60 psi/4 bar | 1/4" BSP | 63,00 | Cx Inox/Glic. |
| 288024 | 90 psi / 6 bar | 1/4" BSP | 63,00 | Cx Inox/Glic. |
| 288025 | 150 psi/10 bar | 1/4" BSP | 63,00 | Cx Inox/Glic. |
| 288026 | 240 psi/16 bar | 1/4" BSP | 63,00 | Cx Inox/Glic. |
| 288027 | 400 psi/25 bar | 1/4" BSP | 63,00 | Cx Inox/Glic. |
| 288028 | 900 psi/60 bar | 1/4" BSP | 63,00 | Cx Inox/Glic. |
| 288029 | 1500 psi/100 bar | 1/4" BSP | 63,00 | Cx Inox/Glic. |

**Manômetro para Painel**
Visor: acrílico

| Código | Escala | Rosca | Ø | Caixa |
|---|---|---|---|---|
| 288030 | 150 psi | 1/8" BSPT | 40,00 | Metalica |
| 288031 | 150 psi | 1/4" BSPT | 50,00 | Metalica |
| 288032 | 150 psi | 1/4" BSPT | 63,00 | Metalica |

**Vacuômetro**
Diâmetro: 50 mm

| Código | Escala | Rosca | Ø | Caixa |
|---|---|---|---|---|
| 109001 | 0-760 mmhg | 1/4" BSP | 53,00 | Met/seco |

**Pressostato HLP**
Rosca 1/4" BSP

| Código | Modelo | Range | Diff |
|---|---|---|---|
| 338003 | KP36 | 0,7-6 bar | 0,6-3 bar |
| 338006 | KPI | 5-16 bar | 1-4 bar |
| 338007 | KPI35 | 1-10 bar | 1-3 bar |

**Pressostato c/ Desarme**
Alívio: 1/4"

| Código | Pressão | Vias |
|---|---|---|
| 338020 | 80/120 | 4 |
| 338021 | 80/120 | 1 |
| 338022 | 100/140 | 4 |
| 338023 | 100/140 | 1 |
| 338024 | 135/175 | 4 |
| 338025 | 125/175 | 1 |

**Pressostato Cebolinha NA/NF**

| Código | Pressão | Rosca |
|---|---|---|
| 338027 | 0-10 Bar | 1/8" |

**Pressostato Interruptor de Ar**

| Código | Pressão | Rosca |
|---|---|---|
| 338026 | 3-4 Bar | 1/8" |

**Elemento para Filtro**
Aplicação: filtros de ar

| Código | Modelo | Externo | Interno | Altura |
|---|---|---|---|---|
| 214001 | 323 - PX | 140 mm | 98 mm | 74 mm |
| 214002 | 322 - W900 | 112 mm | 78 mm | 115 mm |
| 214003 | 295 - CH1" | 112 mm | 78 mm | 61 mm |
| 214004 | 320 - W700 | 75 mm | 42 mm | 125 mm |
| 214005 | 295 - CHP | 49 mm | 20 mm | 29 mm |
| 214006 | 44 - PS | 104 mm | 51 mm | 59 mm |
| 214007 | 960 - ODB | 55 mm | 26 mm | 38 mm |
| 214008 | 225 - CHM | 75 mm | 42 mm | 37 mm |

**Filtro de Ar**
Diâmetro: 67 mm

| Código | Rosca / Modelo |
|---|---|
| 251300 | 1/4" NPT c/ elemento |
| 251301 | 3/8" NPT c/ elemento |
| 251302 | 1/2" NPT c/ elemento |
| 251303 | 3/4" NPT c/ elemento |
| 251304 | 1/4" NPT c/ espuma |
| 251305 | 3/8" NPT c/ espuma |
| 251306 | 1/2" NPT c/ espuma |
| 251307 | 3/4" NPT c/ espuma |

**Filtro de Ar**
Diâmetro: 155 mm

| Código | Rosca / Modelo |
|---|---|
| 251308 | 3/4" NPT c/ elemento |
| 251309 | 1" NPT c/ elemento |

**Tubo PU**
Cor: azul
Pressão: 150 psi / 10 bar
Material: poliuretano

| Código | Tubo |
|---|---|
| 285501 | Ø 4 x 0,75 |
| 285502 | Ø 6 x 1,0 |
| 285503 | Ø 8 x 1,25 |
| 285504 | Ø 10 x 1,5 |
| 285505 | Ø 12 x 2,0 |
| 285021 | Ø 16 x 2,0 |
| 285495 | Ø 4 x 0,75 (Importada) |
| 285496 | Ø 6 x 1,0 (Importada) |
| 285497 | Ø 8 x 1,25 (Importada) |
| 285498 | Ø 10 x 1,5 (Importada) |
| 285499 | Ø 12 x 2,0 (Importada) |

**Tubo PU**
Cor: azul translúcido
Pressão: 150 psi / 10 bar
Material: poliuretano

| Código | Tubo |
|---|---|
| 285066 | Ø 4 x 0,75 |
| 285067 | Ø 6 x 1,0 |
| 285068 | Ø 8 x 1,25 |
| 285069 | Ø 10 x 1,5 |
| 285070 | Ø 12 x 2,0 |

**Tubo PU**
Cor: natural
Pressão: 150 psi / 10 bar
Material: poliuretano

| Código | Tubo |
|---|---|
| 285525 | Ø 4 x 0,75 |
| 285526 | Ø 6 x 1,0 |
| 285527 | Ø 8 x 1,25 |
| 285510 | Ø 10 x 1,5 |
| 285528 | Ø 12 x 2,0 |

**Mangueira de Borracha Preta Ar / Água**
Material: borracha sintética
Pressão: 300 psi / 20 bar

| Código | Mangueira |
|---|---|
| 285520 | Ø int. 1/4" (6,35) x parede 2,70 |
| 285521 | Ø int. 5/16" (7,90) x parede 2,40 |
| 285522 | Ø int. 3/8" (9,50) x parede 2,50 |
| 285523 | Ø int. 1/2" (12,7) x parede 2,70 |
| 285037 | Ø int. 5/8" (15,87) x parede 3,0 |
| 285036 | Ø int. 3/4" (19,0) x parede 3,30 |
| 285038 | Ø int. 1" (25,40) x parede 3,70 |
| 285001 | Ø int. 1/4" (Mantac) |
| 285002 | Ø int. 5/16" (Mantac) |
| 285003 | Ø int. 3/8" (Mantac) |
| 285004 | Ø int. 1/2" (Mantac) |

**Tubo de Cobre**
Material: cobre
Aplicação: refrigeração

| Código | Ø Externo |
|---|---|
| 360001 | 3/16" (4,76 X 0,79 MM) |
| 360002 | 1/4" (6,35 X 0,79 MM) |
| 360003 | 5/16" (7,94 X 0,79 MM) |
| 360004 | 3/8" (9,52 X 0,79 MM) |
| 360005 | 1/2" (12,70 X 0,79 MM) |

**Estopa Colorina**
Material: retalhos de tecido

| Código | Descrição |
|---|---|
| 126001 | Estopa Colorina |

**Tubo PU**
Cor: vermelha
Pressão: 150 psi / 10 bar
Material: poliuretano

| Código | Tubo |
|---|---|
| 285508 | Ø 4 x 0,75 |
| 285507 | Ø 6 x 1,0 |
| 285506 | Ø 8 x 1,25 |
| 285512 | Ø 10 x 1,5 |
| 285514 | Ø 12 x 2,0 |

**Tubo PU**
Cor: verde
Pressão: 150 psi / 10 bar
Material: poliuretano

| Código | Tubo |
|---|---|
| 285022 | Ø 4 x 0,75 |
| 285015 | Ø 6 x 1,0 |
| 285023 | Ø 8 x 1,25 |
| 285024 | Ø 10 x 1,5 |
| 285010 | Ø 12 x 2,0 |

**Tubo PU**
Cor: cinza
Pressão: 150 psi / 10 bar
Material: poliuretano

| Código | Tubo |
|---|---|
| 285048 | Ø 4 x 0,75 |
| 285049 | Ø 6 x 1,0 |
| 285056 | Ø 8 x 1,25 |
| 285057 | Ø 10 x 1,5 |
| 285058 | Ø 12 x 2,0 |

**Tubo PU Espiral**
Cor: azul
Material: poliuretano

| Código | Tubo |
|---|---|
| 285062 | Ø 6 x 3,5 mt linear |
| 285063 | Ø 6 x 5,0 mt linear |
| 285050 | Ø 8 x 3,5 mt linear |
| 285051 | Ø 8 x 5,0 mt linear |
| 900799 | Ø 8 x 5,0 mt linear (Cor Preta) |
| 285052 | Ø 8 x 7,0 mt linear |
| 285053 | Ø 8 x 10,0 mt linear |
| 285055 | Ø 8 x 15,0 mt linear |
| 285064 | Ø 10 x 3,5 mt linear |
| 285065 | Ø 10 x 5,0 mt linear |
| 285054 | Ø 10 x 7,0 mt linear |
| 285060 | Ø 10 x 10,0 mt linear |
| 285061 | Ø 10 x 15,0 mt linear |

**Mangueira PVC Cristal**
Material: PVC
Pressão: 45 psi / 3 bar

| Código | Mangueira |
|---|---|
| 285043 | 1/4" interno |
| 285044 | 5/16" interno |
| 285045 | 3/8" interno |
| 285046 | 1/2" interno |

**Mangueira PVC Cristal Trançada**
Material: PVC
Pressão: 250 psi

| Código | Mangueira |
|---|---|
| 285039 | 1/4" interno |
| 285040 | 5/16" interno |
| 285041 | 3/8" interno |
| 285042 | 1/2" interno |
| 285071 | 3/4" interno |
| 285072 | 1" interno |

**Tubo PU**
Cor: preta
Pressão: 150 psi / 10 bar
Material: poliuretano

| Código | Tubo |
|---|---|
| 285530 | Ø 4 x 0,75 |
| 285531 | Ø 6 x 1,0 |
| 285532 | Ø 8 x 1,25 |
| 285533 | Ø 10 x 1,5 |
| 285534 | Ø 12 x 2,0 |

**Tubo PU**
Cor: amarela
Pressão: 150 psi / 10 bar
Material: poliuretano

| Código | Tubo |
|---|---|
| 285030 | Ø 4 x 0,75 |
| 285006 | Ø 6 x 1,0 |
| 285033 | Ø 8 x 1,25 |
| 285034 | Ø 10 x 1,5 |
| 285035 | Ø 12 x 2,0 |

**Tubo Nylon Multilayer**
Cor: natural
Pressão: consultar
Temperatura: -40°C até +100°C
Material: nylon multilayer

| Código | Tubo |
|---|---|
| 285515 | Ø 4 x 1,0 |
| 285516 | Ø 6 x 1,0 |
| 285517 | Ø 8 x 1,0 |
| 285518 | Ø 10 x 1,5 |
| 285519 | Ø 12 x 1,5 |
| 285018 | Ø 1/4" (6,35 x 1,0) |
| 285019 | Ø 3/8" (9,52 x 1,5) |
| 285020 | Ø 1/2" (12,7 x 1,5) |

**Tubo Nylon 6**
Cor: natural
Pressão: consultar
Material: nylon 6

| Código | Tubo |
|---|---|
| 285025 | Ø 4 x 0,8 |
| 285026 | Ø 6 x 1,0 |
| 285027 | Ø 8 x 1,0 |
| 285028 | Ø 10 x 1,5 |
| 285029 | Ø 12 x 1,5 |

**Tubo PEBD**
Cor: natural
Pressão: 50 psi / 3 bar
Material: PEBD de baixa densidade

| Código | Tubo |
|---|---|
| 285535 | Ø 1/4" (6,35 x 1,0) |
| 285513 | Ø 8,89 x 1,3 |
| 285008 | Ø 3/8" (9,52 x 1,5) |
| 285047 | Ø 6 x 1,0 (PEAD)* |

* PEAD - Polietileno de Alta Densidade

**Válvula Esfera Tripartida**
Pressão: 700 psi
Aplicação: ar, água e vapor.

| Código | Rosca | Pass. | Material |
|---|---|---|---|
| 370009 | 1/4" | Plena | Semi inox |
| 370010 | 3/8" | Plena | Semi inox |
| 370024 | 1.1/4" | Plena | Semi inox |
| 370007 | 3/4" | Reduzida | Semi inox |
| 370018 | 1.1/4" | Reduzida | Semi inox |
| 370028 | 1/4" | Plena | Total Inox |
| 370029 | 3/8" | Plena | Total Inox |

**Válvula Mini M/F**
Classe: PN16
Vedação: PTFE
Material: latão

| Código | Rosca |
|---|---|
| 370060 | 1/8" BSP |
| 370061 | 1/4" BSP |
| 370062 | 3/8" BSP |
| 370063 | 1/2" BSP |
| 370013 | 3/4" BSP |
| 370077 | 1/8" BSP (Importada) |
| 370078 | 1/4" BSP (Importada) |
| 370079 | 3/8" BSP (Importada) |
| 370080 | 1/2" BSP (Importada) |

**Válvula Mini M/F - Inox**
Classe: PN20
Vedação: PTFE
Material: inox 304

| Código | Rosca |
|---|---|
| 370069 | 1/8" BSP |
| 370070 | 1/4" BSP |
| 370071 | 3/8" BSP |
| 370072 | 1/2" BSP |

**Válvula Esfera**
**Passagem Plena**
Classe PN30
Material: Latão Forjado

| Código | Rosca |
|---|---|
| 370027 | 1/4" BSP Macho/Fêmea |
| 370086 | 1/4" BSP Fêmea/Fêmea |

**Válvula Esfera**
**PN40 p/ Gás**
Material: latão forjado
Presão Máxima: 290 psi
Temperatura: -20°C a 80°C
Aplicação: redes de gás

| Código | Rosca |
|---|---|
| 370016 | 1/2" NPT |

**Válvula Borboleta**
**Wafer**
Corpo: ferro fundido
Disco: Inox 304
Temperatura:
EPDM: - 10 ~ 120 °C
PTFE: - 20 ~ 180 ° C

| Código | Ø Nominal | Vedação |
|---|---|---|
| 450047 | DN 40 (1.1/2") | EPDM |
| 450048 | DN 40 (1.1/2") | PTFE |
| 450049 | DN50 (2") | EPDM |
| 450050 | DN50 (2") | PTFE |
| 450051 | DN65 (2.1/2") | EPDM |
| 450052 | DN65 (2.1/2") | PTFE |
| 450053 | DN80 (3") | EPDM |
| 450054 | DN100 (4") | EPDM |
| 450055 | DN125 (5") | EPDM |
| 450066 | DN 150 (6") | EPDM |

**Adaptador para**
**Atuador**
Material: aço carbono

| Código | Medida |
|---|---|
| 117055 | 9 x 11 |
| 117056 | 9 x 14 |
| 117057 | 11 x 14 |
| 117058 | 14 x 17 |
| 117059 | 17 x 22 |
| 117060 | 19 x 22 |
| 117061 | 19 x 27 |
| 117062 | 22 x 27 |

**Válvula Mini F/F**
Classe: PN16
Vedação: PTFE
Material: latão

| Código | Rosca |
|---|---|
| 370065 | 1/8" BSP |
| 370066 | 1/4" BSP |
| 370067 | 3/8" BSP |
| 370068 | 1/2" BSP |
| 370014 | 3/4" BSP |
| 370081 | 1/8" BSP (Importada) |
| 370082 | 1/4" BSP (Importada) |
| 370083 | 3/8" BSP (Importada) |
| 370084 | 1/2" BSP (Importada) |

**Válvula Mini F/F - Inox**
Classe: PN20
Vedação: PTFE
Material: inox 304

| Código | Rosca |
|---|---|
| 370073 | 1/8" BSP |
| 370074 | 1/4" BSP |
| 370075 | 3/8" BSP |
| 370076 | 1/2" BSP |

**Válvula Esfera**
**Passagem Plena**
**Rosca M/F**
Material: latão Forjado

| Código | Rosca |
|---|---|
| 370037 | 1/4" BSP (PN25) |
| 370038 | 3/8" BSP (PN25) |

**Válvula Esfera**
**PN40 p/ Gás**
Material: latão forjado
Presão Máxima: 290 psi
Temperatura: -20°C a 80°C
Aplicação: redes de gás

| Código | Rosca |
|---|---|
| 370015 | 1/2" NPT |

**Válvula Esfera**
**Hidráulica Alta Pressão**
Temperatura: -20 ~ 100°C
Material: Aço carbono
Observação: não pode ser utilizada em oxigênio

| Código | Rosca | Pressão |
|---|---|---|
| 370139 | 1/4" BSP | 500 Bar |
| 370140 | 3/8" BSP | 500 Bar |
| 370141 | 1/2" BSP | 500 Bar |
| 370142 | 3/4" BSP | 400 Bar |
| 370143 | 1" BSP | 315 Bar |
| 370164 | 1.1/2" BSP | 315 Bar |

**Atuador Rotativo**
**Dupla Ação**
Material: alumínio

| Código | Medida | Quadrado | Montagem |
|---|---|---|---|
| 130001 | 40 mm | 11 mm | F03/F05 |
| 130002 | 52 mm | 11 mm | F03/F05 |
| 130003 | 63 mm | 14 mm | F05/F07 |
| 130004 | 75 mm | 14 mm | F05/F07 |
| 130005 | 83 mm | 17 mm | F05/F07 |
| 130006 | 92 mm | 17 mm | F05/F07 |
| 130007 | 105 mm | 22 mm | F07/F10 |
| 130008 | 125 mm | 22 mm | F07/F10 |
| 130009 | 140 mm | 27 mm | F10/F12 |

**Válvula Esfera**
**Rosca Fêmea/Fêmea**
Material: latão forjado

| Código | Rosca |
|---|---|
| 370147 | 1/2" BSP - PN25 |
| 370148 | 3/4" BSP - PN25 |
| 370149 | 1" BSP - PN25 |
| 370150 | 1.1/4" BSP - PN25 |
| 370151 | 1.1/2" BSP - PN25 |
| 370127 | 2" BSP - PN25 |
| 370130 | 2.1/2" BSP - PN25 |
| 370109 | 3" BSP - PN25 |
| 370152 | 4" BSP - PN25 |
| 370145 | 1/4" BSP - PN30 |
| 370146 | 3/8" BSP - PN30 |
| 370122 | 1/2" BSP - PN30 |
| 370123 | 3/4" BSP - PN30 |
| 370124 | 1" BSP - PN30 |
| 370125 | 1.1/4" BSP - PN30 |
| 370126 | 1.1/2" BSP - PN30 |
| 370165 | 2" BSP - PN30 |
| 370166 | 2.1/2" BSP - PN30 |
| 370167 | 3" BSP - PN30 |
| 370168 | 4" BSP - PN30 |

**Válvula Esfera em Inox**
**Rosca Fêmea/Fêmea**
Pressão: 300 psi
Material: inox 304

| Código | Rosca |
|---|---|
| 370131 | 1/4" BSP |
| 370132 | 3/8" BSP |
| 370133 | 1/2" BSP |
| 370134 | 3/4" BSP |
| 370135 | 1" BSP |
| 370136 | 1.1/4" BSP |
| 370137 | 1.1/2" BSP |
| 370138 | 2" BSP |
| 370144 | 2.1/2" BSP |
| 370153 | 3" BSP |
| 370154 | 4" BSP |

**Válvula Esfera**
**Tripartida em Inox**
Passagem: plena
Pressão: 1000 psi
Aplicação: ar, água e vapor.
Material: inox 304

| Código | Rosca |
|---|---|
| 370032 | 1/2" BSP |
| 370033 | 3/4" BSP |
| 370034 | 1" BSP |
| 370035 | 1.1/4" BSP |
| 370036 | 1.1/2" BSP |
| 370026 | 2" BSP |
| 370030 | 2.1/2" BSP |
| 370085 | 3" BSP |

**Válvula Esfera**
**Tripartida p/ Atuador**
Passagem: plena
Pressão: 1000 psi
Vedação: PTFE
Temperatura: -10 ~ 120°C
Material: inox 304

| Código | Rosca | Quadrado | Montagem |
|---|---|---|---|
| 370155 | 1/2" BSP | 9 mm | F03/F05 |
| 370156 | 3/4" BSP | 9 mm | F03/F05 |
| 370157 | 1" BSP | 11 mm | F05 |
| 370158 | 1.1/4" BSP | 11 mm | F05 |
| 370159 | 1.1/2" BSP | 14 mm | F05/F07 |
| 370160 | 2" BSP | 14 mm | F05/F07 |
| 370161 | 2.1/2" BSP | 17 mm | F07/F10 |
| 370162 | 3" BSP | 17 mm | F07/F10 |
| 370163 | 4" BSP | 19 mm | F07/F10 |

**Registro de Agulha**
Pressão máxima: 450 psi
Material: latão

| Código | Rosca |
|---|---|
| 371011 | M/F 1/8" NPT |
| 371014 | M/F 1/4" NPT |

**Registro de Agulha**
Pressão máxima: 450 psi
Material: latão

| Código | Rosca |
|---|---|
| 371013 | Fêmea 1/8" NPT |
| 371016 | Fêmea 1/4" NPT |

**Registro Agulha**
Material: latão

| Código | Mang. | Rosca |
|---|---|---|
| 371001 | 5,0 | 1/4" NPT |
| 371002 | 1/4" | 1/4" NPT |
| 371004 | 5/16" | 1/4" NPT |
| 371006 | 3/8" | 1/4" NPT |

**Registro Agulha**
Material: latão

| Código | Rosca |
|---|---|
| 371012 | F/F 1/4" NPT |

**Registro Agulha**
**Longo**
Material: latão

| Código | Rosca |
|---|---|
| 371009 | M/F 1/4" NPT |

**Registro Agulha**
**Longo**
Material: latão

| Código | Mang. | Rosca |
|---|---|---|
| 371003 | 5/16" | 1/4" NPT |

**Registro Agulha**
Material: latão

| Código | Rosca |
|---|---|
| 371010 | M/F 1/4" NPT |

**Registro Agulha**
Material: latão

| Código | Rosca |
|---|---|
| 371008 | M/M 1/4" NPT |

**Fita Veda Rosca**
Material: teflon

| Código | Medidas |
|---|---|
| 112001 | 18 mm x 50 metros |

---

**Filtro Y**
Material: latão
Tela: inox 304
Temperatura máxima: 80ºC

| Código | Rosca | Micras |
|---|---|---|
| 251015 | 1/2" BSP | 500 |
| 251016 | 3/4" BSP | 500 |
| 251017 | 1" BSP | 500 |
| 251018 | 1.1/4" BSP | 500 |
| 251019 | 1.1/2" BSP | 500 |
| 251020 | 2" BSP | 500 |
| 251028 | 2.1/2" BSP | 1200 |
| 251029 | 3" BSP | 1200 |
| 251030 | 4" BSP | 1200 |

**Válvula de Retenção**
**Portinhola/Horizontal**
Material: latão
Norma: NBR ABNT 15055
Temperatura máxima: 80ºC

| Código | Rosca |
|---|---|
| 455027 | 1/2" BSP |
| 455028 | 3/4" BSP |
| 455029 | 1" BSP |
| 455053 | 1.1/4" BSP |
| 455030 | 1.1/2" BSP |
| 455031 | 2" BSp |
| 455026 | 2.1/2" BSP |
| 455054 | 3" BSP |
| 455055 | 4" BSP |

**Válvula de Retenção**
**Universal/Vertical**
Material: latão
Norma: NBR ABNT 15055
Temperatura máxima: 80ºC

| Código | Rosca |
|---|---|
| 455021 | 1/2" BSP |
| 455022 | 3/4" BSP |
| 455023 | 1" BSP |
| 455056 | 1.1/4" BSP |
| 455018 | 1.1/2" BSP |
| 455024 | 2" BSP |
| 455025 | 2.1/2" BSP |
| 455057 | 3" BSP |
| 455058 | 4" BSP |

**Válvula de Segurança**
Rosca: BSP
Setting Pressure 6 Bar
Água, ar comprimido e vapor
Temperatura de trabalho: 0ºC a 180ºC
Pressão de Trabalho: 0,5 a 16 Bar à 100ºC

| Código | Rosca |
|---|---|
| 460001 | 3/8" BSP |
| 460003 | 1/2" BSP |
| 460005 | 3/4" BSP |
| 460006 | 1" BSP |
| 460007 | 1.1/2" BSP |
| 460008 | 2" BSP |
| 460009 | 2.1/2" BSP |
| 460010 | 3" BSP |
| 460011 | 4" BSP |

**Válvula Gaveta**
Material: latão
Norma: NBR ABNT 15705
Temperatura máxima: 80ºC

| Código | Rosca |
|---|---|
| 451002 | 1/2" BSP |
| 451003 | 3/4" BSP |
| 451004 | 1" BSP |
| 451005 | 1.1/4" BSP |
| 451006 | 1.1/2" BSP |
| 451007 | 2" BSP |
| 451001 | 2.1/2" BSP |
| 451008 | 3" BSP |
| 451009 | 4" BSP |

**Válvula de Retenção**
**Fundo de Poço**
Material: latão
Norma: NBR ABNT 15055
Temperatura máxima: 80ºC

| Código | Rosca |
|---|---|
| 455039 | 1/2" BSP |
| 455032 | 3/4" BSP |
| 455033 | 1" BSP |
| 455044 | 1.1/4" BSP |
| 455034 | 1.1/2" BSP |
| 455035 | 2" BSP |
| 455049 | 2.1/2" BSP |
| 455059 | 3" BSP |
| 455060 | 4" BSP |

**Filtro Y**
Pressão: 150 libras
Material: aço Inox 304

| Código | Rosca |
|---|---|
| 201154 | 1/4" BSP |
| 201155 | 3/8" BSP |
| 201071 | 1/2" BSP |
| 201072 | 3/4" BSP |
| 201073 | 1" BSP |
| 201074 | 1.1/4" BSP |
| 201075 | 1.1/2" BSP |
| 201076 | 2" BSP |

**Válvula de Retenção**
**Universal/Vertical em Inox**
Norma: ANSI B16.34 / API 598
Material: inox 304
Vedação: viton/teflon
Pressão máxima: PN10
Temperatura máxima: 130ºC
Aplicação: água, óleo e ar

| Código | Rosca |
|---|---|
| 455061 | 1/2" BSP |
| 455062 | 3/4" BSP |
| 455064 | 1" BSP |
| 455066 | 1.1/4" BSP |
| 455065 | 1.1/2" BSP |
| 455063 | 2" BSP |

# Bicos de Limpeza, Pulverizadores, Calibradores e Tarrachas

**Pulverizador c/ gatilho**
Material: nylon

| Código | Rosca |
|---|---|
| 320016 | 1/4" |

**Pulverizador c/ Botão**
Material: nylon

| Código | Rosca |
|---|---|
| 320015 | 1/4" |

**Bico de Limpeza c/ Prolongador**
Rosca: 1/4" BSP
Material: nylon

| Código | Comprimento do Bico |
|---|---|
| 320002 | 100 mm |
| 320006 | 250 mm |

**Bico de Limpeza Azul**
Material: nylon

| Código | Rosca |
|---|---|
| 320004 | 1/4" |

**Bico de Limpeza BS 02**
Material: nylon

| Código | Rosca |
|---|---|
| 320005 | 1/4" |

**Bico de Limpeza DG-10**
Material: alumínio

| Código | Rosca |
|---|---|
| 320017 | Macho 1/4" BSP |

**Bico c/ Trava**
Aplicação: encher pneu

| Código | Mangueira |
|---|---|
| 140005 | 5/16" |

**Bico Duplo**
Rosca: 1/4" BSP
Aplicação: encher pneu

| Código | Comprimento |
|---|---|
| 140004 | 140 mm |

**Tarracha Longa**
Material: aço

| Código | Material |
|---|---|
| 416002 | Aço |

**Bico c/ Presilha s/ Retenção**
Aplicação: encher pneu

| Código | Espiga |
|---|---|
| 140006 | 5/16" |
| 140007 | 3/8" |

**Engraxadeira Fina 182 F**
Material: aço

| Código | Rosca |
|---|---|
| 224001 | 1/8" |

**Tarracha Ômega**
Material: aço

| Código | Material |
|---|---|
| 416001 | Aço |

**Bico c/ Trava s/ Retenção**
Material: aço niquelado

| Código | Rosca |
|---|---|
| 140021 | Fêmea 1/4" |

# Abraçadeiras

**Abraçadeira**
**em Aço Carbono**
Material: aço carbono

| Código | Medida |
|---|---|
| 100001 | 8 x 12 - Fita 9 mm |
| 100002 | 10 x 16 - Fita 9 mm |
| 100003 | 13 x 19 - Fita 9 mm |
| 100004 | 14 x 22 - Fita 9 mm |
| 100005 | 16 x 27 - Fita 9 mm |
| 100006 | 22 x 32 - Fita 9 mm |
| 100007 | 13 x 19 - Fita 12,7 mm |
| 100008 | 14 x 22 - Fita 12,7 mm |
| 100062 | 19 x 27 - Fita 14 mm |
| 100064 | 22 x 32 - Fita 14 mm |
| 100011 | 25 x 38 - Fita 14 mm |
| 100012 | 32 x 44 - Fita 14 mm |
| 100013 | 38 x 51 - Fita 14 mm |
| 100052 | 44 x 57 - Fita 14 mm |
| 100053 | 51 x 64 - Fita 14 mm |
| 100055 | 57 x 70 - Fita 14 mm |
| 100056 | 64 x 83 - Fita 14 mm |
| 100057 | 70 x 89 - Fita 14 mm |
| 100058 | 76 x 95 - Fita 14 mm |
| 100059 | 83 x 102 - Fita 14 mm |
| 100060 | 89 x 108 - Fita 14 mm |
| 100061 | 102 x 121 - Fita 14 mm |

**Abraçadeira Mangote**
Fita: 20 mm
Material: aço zincado

| Código | Medida |
|---|---|
| 100014 | 20 x 25 - Fita 20 mm |
| 100015 | 23 x 28 - Fita 20 mm |
| 100016 | 25 x 30 - Fita 20 mm |
| 100017 | 29 x 32 - Fita 20 mm |
| 100018 | 32 x 37 - Fita 20 mm |
| 100019 | 35 x 40 - Fita 20 mm |
| 100031 | 39 x 47 - Fita 20 mm |
| 100032 | 43 x 51 - Fita 20 mm |
| 100033 | 48 x 56 - Fita 20 mm |

**Abraçadeira "U"**
Fita: 16 mm
Material: aço zincado

| Código | Medida |
|---|---|
| 100034 | 1/2" - Fita 16 mm |
| 100035 | 3/4" - Fita 16 mm |
| 100036 | 1" - Fita 16 mm |

**Abraçadeira**
**em Aço Inox**
Material: inox 304

| Código | Medida |
|---|---|
| 100072 | 9 x 13 - Fita 9 mm |
| 100066 | 12 x 16 - Fita 9 mm |
| 100073 | 13 x 19 - Fita 9 mm |
| 100074 | 16 x 25 - Fita 9 mm |
| 100067 | 17 x 22 - Fita 9 mm |
| 100076 | 22 x 32 - Fita 9 mm |
| 100077 | 25 x 38 - Fita 9 mm |
| 100078 | 32 x 44 - Fita 9 mm |
| 100079 | 38 x 51 - Fita 9 mm |
| 100080 | 44 x 57 - Fita 9 mm |
| 100081 | 51 x 64 - Fita 9 mm |
| 100082 | 57 x 76 - Fita 9 mm |
| 100083 | 64 x 83 - Fita 9 mm |
| 100084 | 70 x 89 - Fita 9 mm |
| 100085 | 89 x 108 - Fita 9 mm |
| 100086 | 95 x 114 - Fita 9 mm |
| 100087 | 102 x 121 - Fita 9 mm |
| 100088 | 13 x 19 - Fita 13 mm |
| 100089 | 17 x 22 - Fita 13 mm |
| 100090 | 19 x 25 - Fita 13 mm |
| 100068 | 22 x 32 - Fita 13 mm |
| 100091 | 25 x 38 - Fita 13 mm |
| 100069 | 32 x 44 - Fita 13 mm |
| 100092 | 38 x 51 - Fita 13 mm |
| 100070 | 44 x 57 - Fita 13 mm |
| 100093 | 51 x 64 - Fita 13 mm |
| 100071 | 57 x 76 - Fita 13 mm |
| 100094 | 64 x 83 - Fita 13 mm |
| 100095 | 70 x 89 - Fita 13 mm |
| 100096 | 76 x 95 - Fita 13 mm |
| 100097 | 78 x 102 - Fita 13 mm |
| 100098 | 89 x 108 - Fita 13 mm |
| 100099 | 95 x 114 - Fita 13 mm |
| 100100 | 102 x 121 - Fita 13 mm |
| 100101 | 121 x 140 - Fita 13 mm |
| 100102 | 133 x 152 - Fita 13 mm |
| 100103 | 146 x 165 - Fita 13 mm |
| 100104 | 159 x 178 - Fita 13 mm |

**Abraçadeira**
Cor: preta
Material: nylon

| Código | Medida |
|---|---|
| 100009 | 60 x 2,5 |
| 100010 | 80 x 2,5 |
| 100020 | 100 x 2,5 |
| 100037 | 120 x 2,5 |
| 100021 | 150 x 2,5 |
| 100038 | 200 x 2,5 |
| 100039 | 150 x 3,6 |
| 100040 | 200 x 3,6 |
| 100041 | 250 x 3,6 |
| 100042 | 300 x 3,6 |
| 100043 | 180 x 4,8 |
| 100024 | 200 x 4,8 |
| 100026 | 280 x 4,8 |
| 100044 | 300 x 4,8 |
| 100045 | 350 x 4,8 |
| 100027 | 400 x 4,8 |
| 100046 | 450 x 4,8 |
| 100047 | 200 x 7,6 |
| 100048 | 250 x 7,6 |
| 100049 | 300 x 7,6 |
| 100028 | 350 x 7,6 |
| 100050 | 400 x 7,6 |
| 100051 | 450 x 7,6 |

**Abraçadeira Mangote**
**em Aço Inox**
Fita: 20 mm
Material: inox 304

| Código | Medida |
|---|---|
| 100105 | 20 x 25 - Fita 20 mm |
| 100106 | 23 x 28 - Fita 20 mm |
| 100107 | 25 x 30 - Fita 20 mm |
| 100108 | 29 x 32 - Fita 20 mm |
| 100109 | 32 x 37 - Fita 20 mm |
| 100110 | 35 x 40 - Fita 20 mm |
| 100111 | 39 x 47 - Fita 20 mm |
| 100112 | 43 x 51 - Fita 20 mm |
| 100113 | 48 x 56 - Fita 20 mm |
| 100114 | 54 x 62 - Fita 20 mm |
| 100115 | 61 x 69 - Fita 20 mm |
| 100116 | 69 x 75 - Fita 20 mm |
| 100117 | 73 x 81 - Fita 20 mm |
| 100118 | 79 x 87 - Fita 20 mm |
| 100119 | 86 x 94 - Fita 20 mm |

# Engates Rápidos Pneumáticos

**Engate Fêmea ER1**
Material: aço
Acoplamento: esferas
Aplicação: pneumática

| Código | Conexão |
|---|---|
| 230700 | Fêmea 1/4" NPT |

**Engate Macho ER1**
Material: aço
Acoplamento: esferas
Aplicação: pneumática

| Código | Conexão |
|---|---|
| 230701 | Macho 1/4" NPT |
| 230702 | Macho 1/2" NPT |

**Engate c/ Espiga ER1**
Material: aço
Acoplamento: esferas
Aplicação: pneumática

| Código | Conexão |
|---|---|
| 230710 | Espiga 1/4" |
| 230711 | Espiga 5/16" |
| 230712 | Espiga 3/8" |

**Conector c/ Espiga ER1**
Norma: DIN
Material: aço zincado

| Código | Conexão |
|---|---|
| 190575 | Espiga 1/4" |
| 190576 | Espiga 5/16" |
| 190577 | Espiga 3/8" |
| 190578 | Espiga 1/2" |

**Conector Macho p/ ER1**
Norma: DIN
Material: aço zincado

| Código | Conexão |
|---|---|
| 190002 | Macho 1/4" NPT |
| 190571 | Macho 1/4" BSP |

**Conector Fêmea p/ ER1**
Norma: DIN
Material: aço zincado

| Código | Conexão |
|---|---|
| 190001 | Fêmea 1/4" NPT |
| 190570 | Fêmea 1/4" BSP |

---

**Engate Rápido 767**
Material: aço/alumínio
Acoplamento: rolete
Aplicação: pneumática

| Código | Conexão |
|---|---|
| 230600 | Fêmea 1/4" BSP |
| 230601 | Fêmea 3/8" BSP |
| 230602 | Fêmea 1/2" BSP |

**Engate Rápido 767**
Material: aço/alumínio
Acoplamento: rolete
Aplicação: pneumática

| Código | Conexão |
|---|---|
| 230605 | Macho 1/4" BSP |
| 230606 | Macho 3/8" BSP |
| 230607 | Macho 1/2" BSP |

**Engate Rápido 767 c/ Espiga**
Material: aço/alumínio
Acoplamento: rolete
Aplicação: pneumática

| Código | Espiga |
|---|---|
| 230609 | 1/4" |
| 230610 | 5/16" |
| 230611 | 3/8" |
| 230612 | 1/2" |

**Engate Rápido AR**
Material: zamak
Acoplamento: rolete
Aplicação: pneumática

| Código | Conexão |
|---|---|
| 230038 | Fêma 1/4" BSP |

**Engate Rápido AR Azul**
Material: zamak
Acoplamento: rolete
Aplicação: pneumática

| Código | Conexão |
|---|---|
| 230041 | Fêma 1/4" BSP |

**Engate Rápido AR**
Material: zamak
Acoplamento: rolete
Aplicação: pneumática

| Código | Conexão |
|---|---|
| 230039 | Macho 1/4" NPT |
| 230040 | Macho 1/2" BSP |

**Engate Rápido Fêmea**
Material: aço niquelado
Acoplamento: esferas
Aplicação: pneumática

| Código | Conexão |
|---|---|
| 230066 | Fêmea 1/4" NPT |
| 230067 | Fêmea 3/8" NPT |
| 230068 | Fêmea 1/2" NPT |

**Engate Rápido Macho**
Material: aço niquelado
Acoplamento: esferas
Aplicação: pneumática

| Código | Conexão |
|---|---|
| 230069 | Macho 1/4" NPT |
| 230070 | Macho 3/8" NPT |
| 230071 | Macho 1/2" NPT |

**Engate Rápido c/ Espiga**
Material: aço niquelado
Acoplamento: esferas
Aplicação: pneumática

| Código | Espiga |
|---|---|
| 230072 | 1/4" |
| 230073 | 5/16" |
| 230074 | 3/8" |

**Conector c/ Espiga p/ ER 767**
Norma: SAE
Material: aço zincado

| Código | Conexão |
|---|---|
| 190610 | Mangueira 1/4" |
| 190611 | Mangueira 5/16" |
| 190612 | Mangueira 3/8" |
| 190613 | Mangueira 1/2" |

**Conector Macho p/ ER 767**
Norma: SAE
Material: aço zincado

| Código | Conexão |
|---|---|
| 190601 | Macho 1/4" BSP |
| 190005 | Macho 1/4" NPT |

**Conector Fêmea p/ ER 767**
Norma: SAE
Material: aço zincado

| Código | Conexão |
|---|---|
| 190600 | Fêmea 1/4" BSP |

---

**Engate Rápido ER200**
Material: Aço
Acoplamento: esferas
Aplicação: pneumática

| Código | Conexão |
|---|---|
| 230370 | Fêmea 1/4" BSP |

**Engate Rápido ER200**
Material: Aço
Acoplamento: esferas
Aplicação: pneumática

| Código | Conexão |
|---|---|
| 230371 | Macho 1/4" BSP |
| 230373 | Macho 1/2" BSP |

**Engate Rápido ER200 c/ Espiga**
Material: Aço
Acoplamento: esferas
Aplicação: pneumática

| Código | Espiga |
|---|---|
| 230374 | 1/4" |
| 230375 | 5/16" |
| 230376 | 3/8" |
| 230377 | 1/2" |

**Conector p/ ER 200 Alta Vazão**
Material: aço zincado

| Código | Conexão |
|---|---|
| 190309 | Mangueira 1/4" |
| 190310 | Mangueira 5/16" |
| 190311 | Mangueira 3/8" |
| 190312 | Mangueira 1/2" |

**Conector p/ ER 200 Alta Vazão**
Material: aço zincado

| Código | Conexão |
|---|---|
| 190304 | Macho 1/4" BSP |
| 190306 | Macho 1/2" BSP |

**Conector p/ ER 200 Alta Vazão**
Material: aço zincado

| Código | Conexão |
|---|---|
| 190300 | Fêmea 1/4" BSP |
| 190302 | Fêmea 1/2" BSP |

**Engate Rápido SF20 Importado**
Material: latão
Acoplamento: esferas
Aplicação: pneumática

| Código | Conexão |
|---|---|
| 230150 | Fêmea 1/4" BSP |

**Engate Rápido SM20 Importado**
Material: latão
Acoplamento: esferas
Aplicação: pneumática

| Código | Conexão |
|---|---|
| 230151 | Macho 1/4" BSP |

**Conector Macho PM20 p/ ER Importado**
Material: latão niquelado

| Código | Conexão |
|---|---|
| 190151 | Macho 1/4" BSP |

**Conector PF20 Fêmea p/ ER Importado**
Material: latão niquelado

| Código | Conexão |
|---|---|
| 190150 | Fêmea 1/4" BSP |

**Engate Rápido Mini 5,0**
Material: latão
Acoplamento: esferas
Aplicação: pneumática

| Código | Conexão |
|---|---|
| 230120 | Fêmea 1/4" BSP |

**Engate Rápido Mini 5,0**
Material: latão
Acoplamento: esferas
Aplicação: pneumática

| Código | Conexão |
|---|---|
| 230110 | Macho 1/4" BSP |
| 230111 | Macho 1/8" BSP |

**Conector p/ Engate Rápido Mini 5,0**
Material: aço zincado

| Código | Conexão |
|---|---|
| 190511 | Macho 1/4" BSP |
| 190013 | Macho 1/8" BSP (Latão) |

**Conector p/ Engate Rápido Mini 5,0**
Material: aço zincado

| Código | Conexão |
|---|---|
| 190510 | Fêmea 1/4" BSP |

**Engate Rápido ERD10 Dynamics**
Material: latão
Acoplamento: esferas
Aplicação: refrigeração de moldes

| Código | Mangueira |
|---|---|
| 230510 | 3/8" C/ Válvula |

**Conector P/ ERD10**
Material: latão

| Código | Rosca |
|---|---|
| 190100 | 1/4" NPT |

**Conector P/ ERD12**
Material: latão

| Código | Conexão |
|---|---|
| 190102 | 1/4" NPT |
| 190106 | 1/4" NPT c/ Proteção |
| 190103 | 3/8" NPT |
| 190105 | 1/2" NPT |
| 190004 | Espiga 3/8" |
| 190123 | Espiga 1/2" |

**Prolongadores**
Material: latão
Aplicação: refrigeração de moldes

| Código | Rosca | Compr. Total |
|---|---|---|
| 350006 | 1/8" NPT | 88 mm |
| 350007 | 1/4" NPT | 88 mm |

**Engate Rápido ERD12 Dynamics**
Material: latão
Acoplamento: esferas
Aplicação: refrigeração de moldes

| Código | Rosca |
|---|---|
| 230502 | Fêmea 1/4" NPT C/ Válv. |

**Engate Rápido ERD12 Dynamics**
Material: latão
Acoplamento: esferas
Aplicação: refrigeração de moldes

| Código | Rosca |
|---|---|
| 230503 | Macho 1/2" NPT C/ Válv. |

**Engate Rápido ERD12 Dynamics**
Material: latão
Acoplamento: esferas
Aplicação: refrigeração de moldes

| Código | Mangueira |
|---|---|
| 230400 | Espiga 3/8" S/ Válvula |
| 230500 | Espiga 3/8" C/ Válvula |
| 230401 | Espiga 1/2" S/ Válvula |
| 230501 | Espiga 1/2" C/ Válvula |

**Prolongadores**
Material: alumínio
Aplicação: refrigeração de moldes

| Código | Rosca | Compr. Total |
|---|---|---|
| 350084 | 1/4" NPT | 50 mm |
| 350085 | 1/4" NPT | 75 mm |
| 350086 | 1/4" NPT | 100 mm |
| 350087 | 1/4" NPT | 150 mm |

**Engate Hidráulico Agrícola (Conjunto Engate + Pino)**
Segue Norma ISO 7241 série A
Vedação em borracha nitrílica
Travamento com esferas
Anéis e molas em aço 1080 CL
Material em aço 12L14
Pressão máxima de trabalho 250 bar
Aplicações, sistemas hidráulicos de tratores e implementos agrícolas

| Código | Rosca |
|---|---|
| 230143 | 3/8" NPTF |
| 230144 | 1/2" NPTF |
| 230145 | 1/2" NPTF c/ protetor |
| 230146 | 1/2" NPTF sem retenção |
| 230147 | 3/4" NPTF |
| 230148 | 1" NPTF |
| 230149 | 1" BSP |
| 230152 | 1" X 3/4" NPTF |

**Prolongadores**
Material: latão
Aplicação: refrigeração de moldes

| Código | Rosca | Compr. Total |
|---|---|---|
| 350070 | 1/8" NPT | 50 mm |
| 350075 | 1/8" NPT | 70 mm |
| 350080 | 1/8" NPT | 100 mm |
| 350083 | 1/8" NPT | 120 mm |
| 350088 | 1/8" NPT | 150 mm |
| 350089 | 1/8" NPT | 200 mm |
| 350004 | 1/4" NPT | 40 mm |
| 350005 | 1/4" NPT | 50 mm |
| 350010 | 1/4" NPT | 70 mm |
| 350020 | 1/4" NPT | 75 mm |
| 350011 | 1/4" NPT | 80 mm |
| 350015 | 1/4" NPT | 100 mm |
| 350016 | 1/4" NPT | 120 mm |
| 350001 | 1/4" NPT | 130 mm |
| 350018 | 1/4" NPT | 150 mm |
| 350019 | 1/4" NPT | 170 mm |
| 350002 | 1/4" NPT | 200 mm |

# Engates Rápidos Camlock em Alumínio e Aço Inox - 150 Libras

**Engate/Acoplador Rosca Fêmea**
Modelo: D
Material: Alumínio
Pressão: 150 libras

| Código | Rosca |
|---|---|
| 230008 | 1/2" BSP |
| 230009 | 3/4" BSP |
| 230010 | 1" BSP |
| 230011 | 1.1/4" BSP |
| 230012 | 1.1/2" BSP |
| 230013 | 2" BSP |

**Engate/Acoplador Rosca Macho**
Modelo: B
Material: Alumínio
Pressão: 150 libras

| Código | Rosca |
|---|---|
| 230014 | 1/2" BSP |
| 230015 | 3/4" BSP |
| 230016 | 1" BSP |
| 230017 | 1.1/4" BSP |
| 230018 | 1.1/2" BSP |
| 230019 | 2" BSP |

**Engate/Acoplador Tampão**
Modelo: DC
Material: Alumínio
Pressão: 150 libras

| Código | Diâmetro |
|---|---|
| 230020 | 1/2" |
| 230021 | 3/4" |
| 230022 | 1" |
| 230023 | 1.1/4" |
| 230024 | 1.1/2" |
| 230025 | 2" |

**Engate/Acoplador Espigão**
Modelo: C
Material: Alumínio
Pressão: 150 libras

| Código | Mangueira |
|---|---|
| 230026 | 1/2" |
| 230027 | 3/4" |
| 230028 | 1" |
| 230029 | 1.1/4" |
| 230030 | 1.1/2" |
| 230031 | 2" |

**Adaptador Rosca Fêmea**
Modelo: A
Material: Alumínio
Pressão: 150 libras

| Código | Rosca |
|---|---|
| 117006 | 1/2" BSP |
| 117008 | 3/4" BSP |
| 117009 | 1" BSP |
| 117010 | 1.1/4" BSP |
| 117011 | 1.1/2" BSP |
| 117012 | 2" BSP |

**Adaptador Rosca Macho**
Modelo: F
Material: Alumínio
Pressão: 150 libras

| Código | Rosca |
|---|---|
| 117013 | 1/2" BSP |
| 117014 | 3/4" BSP |
| 117015 | 1" BSP |
| 117016 | 1.1/4" BSP |
| 117017 | 1.1/2" BSP |
| 117018 | 2" BSP |

**Adaptador Tampão**
Modelo: DP
Material: Alumínio
Pressão: 150 libras

| Código | Diâmetro |
|---|---|
| 117019 | 1/2" |
| 117020 | 3/4" |
| 117021 | 1" |
| 117022 | 1.1/4" |
| 117023 | 1.1/2" |
| 117024 | 2" |

**Adaptador Espigão**
Modelo: E
Material: Alumínio
Pressão: 150 libras

| Código | Mangueira |
|---|---|
| 117025 | 1/2" |
| 117026 | 3/4" |
| 117027 | 1" |
| 117028 | 1.1/4" |
| 117029 | 1.1/2" |
| 117030 | 2" |

**Anel de Vedação para Engate Camlock**

| Código | Engate |
|---|---|
| 103001 | 1/2" |
| 103002 | 3/4" |
| 103003 | 1" |
| 103004 | 1.1/4" |
| 103005 | 1.1/2" |
| 103006 | 2" |

---

**Engate/Acoplador Rosca Fêmea**
Modelo: D
Material: inox 304
Pressão: 150 libras

| Código | Rosca |
|---|---|
| 230042 | 1/2" BSP |
| 230043 | 3/4" BSP |
| 230044 | 1" BSP |
| 230045 | 1.1/4" BSP |
| 230046 | 1.1/2" BSP |
| 230047 | 2" BSP |

**Engate/Acoplador Rosca Macho**
Modelo: B
Material: inox 304
Pressão: 150 libras

| Código | Rosca |
|---|---|
| 230048 | 1/2" BSP |
| 230049 | 3/4" BSP |
| 230050 | 1" BSP |
| 230051 | 1.1/4" BSP |
| 230052 | 1.1/2" BSP |
| 230053 | 2" BSP |

**Engate/Acoplador Tampão**
Modelo: DC
Material: inox 304
Pressão: 150 libras

| Código | Diâmetro |
|---|---|
| 230054 | 1/2" |
| 230055 | 3/4" |
| 230056 | 1" |
| 230057 | 1.1/4" |
| 230058 | 1.1/2" |
| 230059 | 2" |

**Engate/Acoplador Espigão**
Modelo: C
Material: inox 304
Pressão: 150 libras

| Código | Mangueira |
|---|---|
| 230060 | 1/2" |
| 230061 | 3/4" |
| 230062 | 1" |
| 230063 | 1.1/4" |
| 230064 | 1.1/2" |
| 230065 | 2" |

**Adaptador Rosca Fêmea**
Modelo: A
Material: inox 304
Pressão: 150 libras

| Código | Rosca |
|---|---|
| 117031 | 1/2" BSP |
| 117032 | 3/4" BSP |
| 117033 | 1" BSP |
| 117034 | 1.1/4" BSP |
| 117035 | 1.1/2" BSP |
| 117036 | 2" BSP |

**Adaptador Rosca Macho**
Modelo: F
Material: inox 304
Pressão: 150 libras

| Código | Rosca |
|---|---|
| 117037 | 1/2" BSP |
| 117038 | 3/4" BSP |
| 117039 | 1" BSP |
| 117040 | 1.1/4" BSP |
| 117041 | 1.1/2" BSP |
| 117042 | 2" BSP |

**Adaptador Tampão**
Modelo: DP
Material: inox 304
Pressão: 150 libras

| Código | Diâmetro |
|---|---|
| 117043 | 1/2" |
| 117044 | 3/4" |
| 117045 | 1" |
| 117046 | 1.1/4" |
| 117047 | 1.1/2" |
| 117048 | 2" |

**Adaptador Espigão**
Modelo: E
Material: inox 304
Pressão: 150 libras

| Código | Mangueira |
|---|---|
| 117049 | 1/2" |
| 117050 | 3/4" |
| 117051 | 1" |
| 117052 | 1.1/4" |
| 117053 | 1.1/2" |
| 117054 | 2" |

**Conector Reto**
Material: poliacetal atóxico
Aplicação: água

| Código | Tubo | Rosca |
|---|---|---|
| 123001 | 1/4" | 1/4" BSP |

**Cotovelo Macho**
Material: poliacetal atóxico
Aplicação: água

| Código | Tubo | Rosca |
|---|---|---|
| 123002 | 1/4" | 1/4" BSP |

**Y União**
Material: poliacetal atóxico
Aplicação: água

| Código | Tubo |
|---|---|
| 123005 | 1/4" |

**Tee União**
Material: poliacetal atóxico
Aplicação: água

| Código | Tubo |
|---|---|
| 123003 | 1/4" |

**Cotovelo União**
Material: poliacetal atóxico
Aplicação: água

| Código | Tubo |
|---|---|
| 123004 | 1/4" |

**Tampão p/ Tubo**
Material: poliacetal atóxico
Aplicação: água

| Código | Tubo |
|---|---|
| 123006 | 1/4" |

**União Reta**
Material: poliacetal atóxico
Aplicação: água

| Código | Tubo |
|---|---|
| 123008 | 1/4" |

**Válvula p/ Tubo**
Material: poliacetal atóxico
Aplicação: água

| Código | Tubo |
|---|---|
| 123007 | 1/4" |

**Válvula p/ Tubo c/ Rosca**
Material: poliacetal atóxico
Aplicação: água

| Código | Tubo | Rosca |
|---|---|---|
| 123009 | 1/4" | 1/4" |

---

**Conector Macho Compacta**
Modelo: PC

| Código | Tubo | Rosca |
|---|---|---|
| 198708 | 4 mm | M5 |
| 198709 | 4 mm | 1/8" BSP |
| 198021 | 6 mm | M5 |
| 198710 | 6 mm | 1/8" BSP |

**Conector Fêmea Compacta**
Modelo: PCF

| Código | Tubo | Rosca |
|---|---|---|
| 198711 | 4 mm | M5 |
| 198712 | 4 mm | 1/8" BSP |
| 198713 | 6 mm | M5 |

**Cotovelo Macho Compacta**
Modelo: PL

| Código | Tubo | Rosca |
|---|---|---|
| 198716 | 4 mm | M5 |
| 198717 | 4 mm | 1/8" BSP |
| 198023 | 6 mm | M5 |
| 198718 | 6 mm | 1/8" BSP |

**União p/ Painel Compacta**
Modelo: PMM

| Código | Tubo |
|---|---|
| 198737 | 4 mm |
| 198738 | 6 mm |

**Tee União Compacta**
Modelo: PUT

| Código | Tubo |
|---|---|
| 198731 | 4 mm |
| 198732 | 6 mm |

**Tee Macho Lateral Compacta**
Modelo: PST

| Código | Tubo | Rosca |
|---|---|---|
| 198733 | 4 mm | M5 |
| 198735 | 6 mm | M5 |
| 198736 | 6 mm | 1/8" BSP |

**Cotovelo União Compacta**
Modelo: PUL

| Código | Tubo |
|---|---|
| 198724 | 4 mm |
| 198725 | 6 mm |

**Tee Macho Central Compacta**
Modelo: PT

| Código | Tubo | Rosca |
|---|---|---|
| 198726 | 4 mm | M3 |
| 198728 | 6 mm | M5 |
| 198730 | 6 mm | 1/8" BSP |

**Conector Reto c/ Retenção**
Obs: com válvula anti-retorno

| Código | Tubo | Rosca |
|---|---|---|
| 198823 | 6 | 1/8" BSPT |
| 198824 | 6 | 1/4" BSPT |
| 198825 | 8 | 1/8" BSPT |
| 198826 | 8 | 1/4" BSPT |

**Conector Reto Primeira Linha**
Modelo: PC-G

| Código | Tubo | Rosca |
|---|---|---|
| 198815 | 08 mm | 1/8" BSP |
| 198816 | 08 mm | 1/4" BSP |
| 198821 | 08 mm | 1/2" BSP |
| 198810 | 10 mm | 1/4" BSP |
| 198818 | 12 mm | 1/4" BSP |
| 198817 | 12 mm | 1/2" BSP |
| 198814 | 10 mm | 1/4" NPT |
| 198820 | 12 mm | 1/4" NPT |

**Cotovelo Macho Primeira Linha**
Modelo: PL-G

| Código | Tubo | Rosca |
|---|---|---|
| 198813 | 8 mm | 1/8" BSP |
| 198811 | 10 mm | 1/4" BSP |
| 198822 | 10 mm | 1/2" BSP |
| 198819 | 10 mm | 1/4" NPT |

**União Instantânea c/ Retenção**
Obs: com válvula anti-retorno

| Código | Tubo |
|---|---|
| 198827 | 4 mm |
| 198828 | 6 mm |
| 198829 | 8 mm |
| 198830 | 10 mm |

# Conexões Instantâneas Rosca BSP - 10 Bar

**Conector Reto**
Modelo: PC-G

| Código | Tubo | Rosca |
|---|---|---|
| 198126 | 4 mm | M3 |
| 198003 | 4 mm | M5 |
| 198127 | 4 mm | M6 |
| 198004 | 4 mm | 1/8" BSP |
| 198002 | 4 mm | 1/4" BSP |
| 198062 | 4 mm | 3/8" BSP |
| 198063 | 4 mm | 1/2" BSP |
| 198005 | 6 mm | M5 |
| 198128 | 6 mm | M6 |
| 198006 | 6 mm | 1/8" BSP |
| 198007 | 6 mm | 1/4" BSP |
| 198008 | 6 mm | 3/8" BSP |
| 198009 | 6 mm | 1/2" BSP |
| 198010 | 8 mm | 1/8" BSP |
| 198011 | 8 mm | 1/4" BSP |
| 198012 | 8 mm | 3/8" BSP |
| 198013 | 8 mm | 1/2" BSP |
| 198014 | 10 mm | 1/8" BSP |
| 198015 | 10 mm | 1/4" BSP |
| 198016 | 10 mm | 3/8" BSP |
| 198017 | 10 mm | 1/2" BSP |
| 198047 | 12 mm | 1/8" BSP |
| 198018 | 12 mm | 1/4" BSP |
| 198019 | 12 mm | 3/8" BSP |
| 198020 | 12 mm | 1/2" BSP |
| 198044 | 14 mm | 1/4" BSP |
| 198046 | 16 mm | 1/4" BSP |
| 198129 | 16 mm | 3/8" BSP |
| 198024 | 16 mm | 1/2" BSP |
| 198767 | 16 mm | 3/4" BSP |

**Cotovelo União**
Modelo: PUL

| Código | Tubo |
|---|---|
| 198500 | 4 mm |
| 198501 | 6 mm |
| 198502 | 8 mm |
| 198503 | 10 mm |
| 198504 | 12 mm |
| 198138 | 16 mm |

**Cotovelo Banjo**
Modelo: PH

| Código | Tubo | Rosca |
|---|---|---|
| 198183 | 4 mm | M6 |
| 198184 | 4 mm | 1/8" |
| 198185 | 4 mm | 1/4" |
| 198186 | 6 mm | M6 |
| 198025 | 6 mm | 1/8" BSP |
| 198187 | 6 mm | 1/4" BSP |
| 198188 | 6 mm | 3/8" BSP |
| 198189 | 6 mm | 1/2" BSP |
| 198026 | 8 mm | 1/8" BSP |
| 198027 | 8 mm | 1/4" BSP |
| 198190 | 8 mm | 3/8" BSP |
| 198191 | 8 mm | 1/2" BSP |
| 198037 | 10 mm | 1/4" BSP |
| 198192 | 10 mm | 3/8" BSP |
| 198193 | 10 mm | 1/2" BSP |
| 198194 | 12 mm | 1/4" BSP |
| 198195 | 12 mm | 3/8" BSP |
| 198196 | 12 mm | 1/2" BSP |

**Conector Reto Fêmea**
Modelo: PCF-G

| Código | Tubo | Rosca |
|---|---|---|
| 198130 | 4 mm | M5 |
| 198131 | 4 mm | M6 |
| 198101 | 4 mm | 1/8" BSP |
| 198102 | 4 mm | 1/4" BSP |
| 198132 | 4 mm | 3/8" BSP |
| 198133 | 4 mm | 1/2" BSP |
| 198134 | 6 mm | M5 |
| 198135 | 6 mm | M6 |
| 198103 | 6 mm | 1/8" BSP |
| 198105 | 6 mm | 1/4" BSP |
| 198104 | 6 mm | 3/8" BSP |
| 198109 | 6 mm | 1/2" BSP |
| 198106 | 8 mm | 1/8" BSP |
| 198107 | 8 mm | 1/4" BSP |
| 198108 | 8 mm | 3/8" BSP |
| 198111 | 8 mm | 1/2" BSP |
| 198048 | 10 mm | 1/8" BSP |
| 198110 | 10 mm | 1/4" BSP |
| 198115 | 10 mm | 3/8" BSP |
| 198112 | 10 mm | 1/2" BSP |
| 198113 | 12 mm | 1/4" BSP |
| 198036 | 12 mm | 3/8" BSP |
| 198121 | 12 mm | 1/2" BSP |
| 198136 | 16 mm | 3/8" BSP |
| 198137 | 16 mm | 1/2" BSP |

**Cotovelo Alongado**
Modelo: PLL-G

| Código | Tubo | Rosca |
|---|---|---|
| 198197 | 6 mm | 1/8" |
| 198198 | 6 mm | 1/4" |
| 198199 | 8 mm | 1/8" |
| 198022 | 8 mm | 1/4" |
| 198200 | 10 mm | 1/4" |

**Cotovelo Redução**
Modelo: PVG

| Código | Tubo |
|---|---|
| 198143 | 6-4 mm |
| 198144 | 8-6 mm |
| 198145 | 10-6 mm |
| 198146 | 10-8 mm |
| 198147 | 12-8 mm |
| 198148 | 12-10 mm |
| 198149 | 16-10 mm |
| 198182 | 16-12 mm |

**União Redução**
Modelo: PG

| Código | Tubo |
|---|---|
| 198650 | 6-4 mm |
| 198651 | 8-4 mm |
| 198652 | 8-6 mm |
| 198653 | 10-6 mm |
| 198654 | 10-8 mm |
| 198077 | 12-6 mm |
| 198655 | 12-8 mm |
| 198656 | 12-10 mm |
| 198181 | 16-12 mm |

**Cotovelo Macho**
Modelo: PL-G

| Código | Tubo | Rosca |
|---|---|---|
| 198150 | 4 mm | M5 |
| 198140 | 4 mm | M6 |
| 198151 | 4 mm | 1/8" |
| 198152 | 4 mm | 1/4" |
| 198064 | 4 mm | 3/8" |
| 198065 | 4 mm | 1/2" |
| 198153 | 6 mm | M5 |
| 198141 | 6 mm | M6 |
| 198154 | 6 mm | 1/8" |
| 198155 | 6 mm | 1/4" |
| 198156 | 6 mm | 3/8" |
| 198157 | 6 mm | 1/2" |
| 198158 | 8 mm | 1/8" |
| 198159 | 8 mm | 1/4" |
| 198160 | 8 mm | 3/8" |
| 198161 | 8 mm | 1/2" |
| 198162 | 10 mm | 1/8" |
| 198163 | 10 mm | 1/4" |
| 198164 | 10 mm | 3/8" |
| 198165 | 10 mm | 1/2" |
| 198066 | 12 mm | 1/8" |
| 198166 | 12 mm | 1/4" |
| 198167 | 12 mm | 3/8" |
| 198168 | 12 mm | 1/2" |
| 198142 | 16 mm | 3/8" |
| 198172 | 16 mm | 1/2" |
| 198768 | 16 mm | 3/4" |

**Cotovelo Fêmea**
Modelo: PLF-G

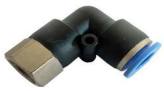

| Código | Tubo | Rosca |
|---|---|---|
| 198201 | 4 mm | M5 |
| 198202 | 4 mm | M6 |
| 198067 | 4 mm | 1/8" BSP |
| 198203 | 4 mm | 1/4" BSP |
| 198205 | 6 mm | M5 |
| 198208 | 6 mm | M6 |
| 198068 | 6 mm | 1/8" BSP |
| 198204 | 6 mm | 1/4" BSP |
| 198069 | 6 mm | 3/8" BSP |
| 198070 | 6 mm | 1/2" BSP |
| 198071 | 8 mm | 1/8" BSP |
| 198207 | 8 mm | 1/4" BSP |
| 198072 | 8 mm | 3/8" BSP |
| 198073 | 8 mm | 1/2" BSP |
| 198074 | 10 mm | 1/8" BSP |
| 198211 | 10 mm | 1/4" BSP |
| 198075 | 10 mm | 3/8" BSP |
| 198076 | 10 mm | 1/2" BSP |
| 198209 | 12 mm | 1/4" BSP |
| 198210 | 12 mm | 3/8" BSP |
| 198269 | 12 mm | 1/2" BSP |

**União Reta**
Modelo: PUC

| Código | Tubo |
|---|---|
| 198465 | 4 mm |
| 198466 | 6 mm |
| 198467 | 8 mm |
| 198468 | 10 mm |
| 198469 | 12 mm |
| 198039 | 16 mm |

**Tee Macho Lateral**
Modelo: PST-G

| Código | Tubo | Rosca |
|---|---|---|
| 198212 | 4 mm | M5 |
| 198308 | 4 mm | 1/8" BSP |
| 198309 | 4 mm | 1/4" BSP |
| 198213 | 6 mm | M5 |
| 198310 | 6 mm | 1/8" BSP |
| 198311 | 6 mm | 1/4" BSP |
| 198214 | 6 mm | 3/8" BSP |
| 198312 | 8 mm | 1/8" BSP |
| 198313 | 8 mm | 1/4" BSP |
| 198314 | 8 mm | 3/8" BSP |
| 198315 | 8 mm | 1/2" BSP |
| 198319 | 10 mm | 1/8" BSP |
| 198316 | 10 mm | 1/4" BSP |
| 198317 | 10 mm | 3/8" BSP |
| 198318 | 10 mm | 1/2" BSP |
| 198320 | 12 mm | 1/4" BSP |
| 198321 | 12 mm | 3/8" BSP |
| 198322 | 12 mm | 1/2" BSP |

**Tee Fêmea Central**
Modelo: PTF-G

| Código | Tubo | Rosca |
|---|---|---|
| 198479 | 4 mm | 1/8" BSP |
| 198480 | 4 mm | 1/4" BSP |
| 198481 | 6 mm | 1/8" BSP |
| 198482 | 6 mm | 1/4" BSP |
| 198483 | 6 mm | 3/8" BSP |
| 198484 | 6 mm | 1/2" BSP |
| 198485 | 8 mm | 1/8" BSP |
| 198486 | 8 mm | 1/4" BSP |
| 198487 | 8 mm | 3/8" BSP |
| 198488 | 8 mm | 1/2" BSP |
| 198489 | 10 mm | 1/8" BSP |
| 198490 | 10 mm | 1/4" BSP |
| 198491 | 10 mm | 3/8" BSP |
| 198492 | 10 mm | 1/2" BSP |
| 198493 | 12 mm | 1/4" BSP |
| 198494 | 12 mm | 3/8" BSP |
| 198495 | 12 mm | 1/2" BSP |

**Distribuidor Múltiplo c/ Rosca Macho**
Modelo: PKB

| Código | Tubo | Rosca |
|---|---|---|
| 198050 | 6 mm | 1/8" BSP |
| 198049 | 6 mm | 1/4" BSP |
| 198051 | 8 mm | 1/8" BSP |
| 198052 | 8 mm | 1/4" BSP |
| 198053 | 8 mm | 3/8" BSP |
| 198080 | 8 mm | 1/2" BSP |
| 198054 | 10 mm | 1/4" BSP |
| 198055 | 10 mm | 1/2" BSP |

**Y União**
Modelo: PY

| Código | Tubo |
|---|---|
| 198520 | 4 mm |
| 198521 | 6 mm |
| 198522 | 8 mm |
| 198523 | 10 mm |
| 198524 | 12 mm |
| 198219 | 16 mm |

**Tee Macho Central**
Modelo: PT-G

| Código | Tubo | Rosca |
|---|---|---|
| 198220 | 4 mm | M5 |
| 198253 | 4 mm | 1/8" BSP |
| 198254 | 4 mm | 1/4" BSP |
| 198221 | 6 mm | M5 |
| 198252 | 6 mm | 1/8" BSP |
| 198255 | 6 mm | 1/4" BSP |
| 198258 | 6 mm | 3/8" BSP |
| 198222 | 6 mm | 1/2" BSP |
| 198256 | 8 mm | 1/8" BSP |
| 198257 | 8 mm | 1/4" BSP |
| 198042 | 8 mm | 3/8" BSP |
| 198259 | 8 mm | 1/2" BSP |
| 198260 | 10 mm | 1/8" BSP |
| 198261 | 10 mm | 1/4" BSP |
| 198262 | 10 mm | 3/8" BSP |
| 198263 | 10 mm | 1/2" BSP |
| 198264 | 12 mm | 1/8" BSP |
| 198265 | 12 mm | 1/4" BSP |
| 198266 | 12 mm | 3/8" BSP |
| 198267 | 12 mm | 1/2" BSP |
| 198223 | 16 mm | 3/8" BSP |
| 198224 | 16 mm | 1/2" BSP |

**Tee Redução**
Modelo: PTG

| Código | Tubo |
|---|---|
| 198455 | 6-4-6 mm |
| 198460 | 8-4-8 mm |
| 198456 | 8-6-8 mm |
| 198462 | 10-6-10 mm |
| 198457 | 10-8-10 mm |
| 198461 | 12-6-12 mm |
| 198459 | 12-8-12 mm |
| 198458 | 12-10-12 mm |

**Distribuidor Múltiplo**
Modelo: PK

| Código | Tubo |
|---|---|
| 198560 | 4 mm |
| 198561 | 6 mm |
| 198562 | 8 mm |
| 198563 | 10 mm |
| 198564 | 12 mm |

**Distribuidor Redutor**
Modelo: PKG

| Código | Tubo |
|---|---|
| 198225 | 6-4 mm |
| 198226 | 8-6 mm |
| 198227 | 10-6 mm |
| 198268 | 10-8 mm |

**Y Redução**
Modelo: PW

| Código | Tubo |
|---|---|
| 198527 | 6-4-4 mm |
| 198528 | 8-6-6 mm |
| 198529 | 10-6-6 mm |
| 198530 | 10-8-8 mm |
| 198531 | 12-8-8 mm |
| 198532 | 12-10-10 mm |

**Tee Redução**
Modelo: PTG

| Código | Tubo |
|---|---|
| 198081 | 4-6-4 mm |
| 198082 | 4-8-4 mm |
| 198083 | 6-8-6 mm |
| 198084 | 6-10-6 mm |
| 198085 | 8-10-8 mm |
| 198086 | 8-12-8 mm |
| 198087 | 10-12-10 mm |

**Tee União**
Modelo: PUT

| Código | Tubo |
|---|---|
| 198450 | 4 mm |
| 198451 | 6 mm |
| 198452 | 8 mm |
| 198453 | 10 mm |
| 198454 | 12 mm |
| 198040 | 16 mm |

**Regulador de Fluxo**
Modelo: NSE-G

| Código | Tubo | Rosca |
|---|---|---|
| 198400 | 4 mm | M5 |
| 198402 | 4 mm | 1/8" |
| 198403 | 4 mm | 1/4" |
| 198401 | 6 mm | M5 |
| 198405 | 6 mm | 1/8" BSP |
| 198406 | 6 mm | 1/4" BSP |
| 198407 | 6 mm | 3/8" BSP |
| 198078 | 6 mm | 1/2" BSP |
| 198408 | 8 mm | 1/8" BSP |
| 198409 | 8 mm | 1/4" BSP |
| 198410 | 8 mm | 3/8" BSP |
| 198411 | 8 mm | 1/2" BSP |
| 198412 | 10 mm | 1/8" BSP |
| 198413 | 10 mm | 1/4" BSP |
| 198414 | 10 mm | 3/8" BSP |
| 198415 | 10 mm | 1/2" BSP |
| 198079 | 12 mm | 1/8" BSP |
| 198416 | 12 mm | 1/4" BSP |
| 198417 | 12 mm | 3/8" BSP |
| 198418 | 12 mm | 1/2" BSP |
| 198707 | 16 mm | 1/2" BSP |

**Regulador de Fluxo Em Linha**
Modelo: NSF

| Código | Tubo |
|---|---|
| 198580 | 4 mm |
| 198581 | 6 mm |
| 198582 | 8 mm |
| 198583 | 10 mm |
| 198584 | 12 mm |

**Válvula de Fechamento Manual**
Modelo: PVHB

| Código | Tubo |
|---|---|
| 198719 | 4 mm |
| 198720 | 6 mm |
| 198721 | 8 mm |
| 198722 | 10 mm |
| 198723 | 12 mm |

# Conexões Instantâneas Rosca BSP - 10 Bar

**Y Macho**
Modelo: PWT-G

| Código | Tubo | Rosca |
|---|---|---|
| 198215 | 4 mm | M5 |
| 198228 | 4 mm | 1/8" BSP |
| 198229 | 4 mm | 1/4" BSP |
| 198216 | 6 mm | M5 |
| 198330 | 6 mm | 1/8" BSP |
| 198331 | 6 mm | 1/4" BSP |
| 198217 | 6 mm | 3/8" BSP |
| 198218 | 6 mm | 1/2" BSP |
| 198332 | 8 mm | 1/8" BSP |
| 198333 | 8 mm | 1/4" BSP |
| 198334 | 8 mm | 3/8" BSP |
| 198335 | 8 mm | 1/2" BSP |
| 198336 | 10 mm | 1/4" BSP |
| 198337 | 10 mm | 3/8" BSP |
| 198338 | 10 mm | 1/2" BSP |
| 198339 | 12 mm | 1/4" BSP |
| 198340 | 12 mm | 3/8" BSP |
| 198341 | 12 mm | 1/2" BSP |

**Cruzeta**
Modelo: PZA

| Código | Tubo |
|---|---|
| 198349 | 4 mm |
| 198350 | 6 mm |
| 198351 | 8 mm |
| 198352 | 10 mm |
| 198353 | 12 mm |

**Inserto Redutor**
Modelo: PGJ

| Código | Tubo |
|---|---|
| 198028 | 6-4 mm |
| 198029 | 8-4 mm |
| 198030 | 8-6 mm |
| 198031 | 10-6 mm |
| 198032 | 10-8 mm |
| 198033 | 12-8 mm |
| 198034 | 12-10 mm |

**Plug Tampão Fêmea**
Modelo: PPF

| Código | Tubo |
|---|---|
| 198088 | 4 mm |
| 198089 | 6 mm |
| 198090 | 8 mm |
| 198091 | 10 mm |
| 198092 | 12 mm |

**Plug Tampão**
Modelo: PP

| Código | Tubo |
|---|---|
| 198570 | 4 mm |
| 198571 | 6 mm |
| 198572 | 8 mm |
| 198573 | 10 mm |
| 198574 | 12 mm |

**União Fêmea p/ Painel**
Modelo: PMF

| Código | Tubo | Rosca |
|---|---|---|
| 198270 | 4 mm | M5 |
| 198271 | 4 mm | M6 |
| 198272 | 4 mm | 1/8" BSP |
| 198273 | 4 mm | 1/4" BSP |
| 198274 | 6 mm | M5 |
| 198275 | 6 mm | M6 |
| 198276 | 6 mm | 1/8" BSP |
| 198277 | 6 mm | 1/4" BSP |
| 198278 | 6 mm | 3/8" BSP |
| 198279 | 6 mm | 1/2" BSP |
| 198280 | 8 mm | 1/8" BSP |
| 198281 | 8 mm | 1/4" BSP |
| 198282 | 8 mm | 3/8" BSP |
| 198283 | 8 mm | 1/2" BSP |
| 198284 | 10 mm | 1/8" BSP |
| 198285 | 10 mm | 1/4" BSP |
| 198286 | 10 mm | 3/8" BSP |
| 198287 | 10 mm | 1/2" BSP |
| 198288 | 12 mm | 1/4" BSP |
| 198289 | 12 mm | 3/8" BSP |
| 198290 | 12 mm | 1/2" BSP |

**União p/ Painel**
Modelo: PMM

| Código | Tubo |
|---|---|
| 198474 | 4 mm |
| 198475 | 6 mm |
| 198476 | 8 mm |
| 198477 | 10 mm |
| 198478 | 12 mm |

**Cotovelo P/ Painel**
Modelo: PLM

| Código | Tubo |
|---|---|
| 198291 | 4 mm |
| 198292 | 6 mm |
| 198293 | 8 mm |
| 198294 | 10 mm |
| 198295 | 12 mm |

**Silenciador Plástico**
Modelo: SPL

| Código | Tubo |
|---|---|
| 410018 | 1/8" BSP |
| 410019 | 1/4" BSP |
| 410022 | 1/4" BSP (35 mm - Azul) |
| 410020 | 3/8" BSP |
| 410021 | 1/2" BSP |

**Cortador de Tubo**

| Código | Descrição |
|---|---|
| 198995 | Cortador de Tubo |

**Silenciador Plano**
Modelo: BSLM

| Código | Rosca |
|---|---|
| 410007 | M5 |
| 410008 | 1/8" BSP |
| 410009 | 1/4" BSP |
| 410010 | 3/8" BSP |
| 410011 | 1/2" BSP |
| 410012 | 3/4" BSP |

**Silenciador Cônico**
Modelo: BSL

| Código | Rosca |
|---|---|
| 410001 | M5 |
| 410002 | 1/8" BSP |
| 410003 | 1/4" BSP |
| 410004 | 3/8" BSP |
| 410005 | 1/2" BSP |

**Silenciador c/ Controle de Fluxo**
Modelo: BESL

| Código | Rosca |
|---|---|
| 410015 | 1/8" BSP |
| 410016 | 1/4" BSP |
| 410017 | 3/8" BSP |
| 410013 | 1/2" BSP |

# Conexões Instantâneas Rosca NPT - 10 Bar

**Conector Reto**
Modelo: PC

| Código | Tubo | Rosca |
|---|---|---|
| 198751 | 4 mm | 1/8" NPT |
| 198296 | 4 mm | 1/4" NPT |
| 198035 | 6 mm | 1/8" NPT |
| 198757 | 6 mm | 1/4" NPT |
| 198094 | 6 mm | 3/8" NPT |
| 198122 | 6 mm | 1/2" NPT |
| 198758 | 8 mm | 1/8" NPT |
| 198759 | 8 mm | 1/4" NPT |
| 198766 | 8 mm | 3/8" NPT |
| 198093 | 8 mm | 1/2" NPT |
| 198760 | 10 mm | 1/8" NPT |
| 198763 | 10 mm | 1/4" NPT |
| 198764 | 10 mm | 3/8" NPT |
| 198118 | 10 mm | 1/2" NPT |
| 198173 | 12 mm | 1/8" NPT |
| 198765 | 12 mm | 1/4" NPT |
| 198097 | 12 mm | 3/8" NPT |
| 198098 | 12 mm | 1/2" NPT |

**Conector Fêmea**
Modelo: PCF

| Código | Tubo | Rosca |
|---|---|---|
| 198328 | 6 mm | 1/8" NPT |
| 198329 | 6 mm | 1/4" NPT |
| 198354 | 8 mm | 1/8" NPT |
| 198355 | 8 mm | 1/4" NPT |
| 198356 | 8 mm | 3/8" NPT |
| 198357 | 10 mm | 1/4" NPT |

**Regulador de Fluxo**
Modelo: NSE

| Código | Tubo | Rosca |
|---|---|---|
| 198391 | 4 mm | 1/8" NPT |
| 198392 | 4 mm | 1/4" NPT |
| 198393 | 6 mm | 1/8" NPT |
| 198394 | 6 mm | 1/4" NPT |
| 198395 | 6 mm | 3/8" NPT |
| 198396 | 8 mm | 1/8" NPT |
| 198397 | 8 mm | 1/4" NPT |
| 198398 | 8 mm | 3/8" NPT |
| 198399 | 8 mm | 1/2" NPT |
| 198419 | 10 mm | 1/8" NPT |
| 198420 | 10 mm | 1/4" NPT |
| 198421 | 10 mm | 3/8" NPT |
| 198422 | 10 mm | 1/2" NPT |
| 198423 | 12 mm | 1/4" NPT |
| 198424 | 12 mm | 3/8" NPT |
| 198425 | 12 mm | 1/2" NPT |
| 198426 | 16 mm | 1/2" NPT |

**Cotovelo Macho**
Modelo: PL

| Código | Tubo | Rosca |
|---|---|---|
| 198800 | 4 mm | 1/8" NPT |
| 198297 | 4 mm | 1/4" NPT |
| 198095 | 6 mm | 1/8" NPT |
| 198117 | 6 mm | 1/4" NPT |
| 198124 | 6 mm | 3/8" NPT |
| 198123 | 6 mm | 1/2" NPT |
| 198057 | 8 mm | 1/8" NPT |
| 198805 | 8 mm | 1/4" NPT |
| 198058 | 8 mm | 3/8" NPT |
| 198120 | 8 mm | 1/2" NPT |
| 198059 | 10 mm | 1/8" NPT |
| 198809 | 10 mm | 1/4" NPT |
| 198119 | 10 mm | 1/2" NPT |
| 198096 | 10 mm | 3/8" NPT |
| 198298 | 12 mm | 1/8" NPT |
| 198812 | 12 mm | 1/4" NPT |
| 198099 | 12 mm | 3/8" NPT |
| 198100 | 12 mm | 1/2" NPT |

**Y Macho**
Modelo: PWT

| Código | Tubo | Rosca |
|---|---|---|
| 198361 | 4 mm | 1/8" NPT |
| 198362 | 4 mm | 1/4" NPT |
| 198363 | 6 mm | 1/8" NPT |
| 198364 | 6 mm | 1/4" NPT |
| 198365 | 8 mm | 1/8" NPT |
| 198366 | 8 mm | 1/4" NPT |
| 198367 | 8 mm | 3/8" NPT |
| 198368 | 8 mm | 1/2" NPT |
| 198369 | 10 mm | 1/4" NPT |
| 198370 | 10 mm | 3/8" NPT |
| 198371 | 10 mm | 1/2" NPT |
| 198372 | 12 mm | 1/4" NPT |
| 198373 | 12 mm | 3/8" NPT |
| 198374 | 12 mm | 1/2" NPT |

**Distribuidor Múltiplo**
Modelo: PAT

| Código | Tubo | Rosca |
|---|---|---|
| 198427 | 6 mm | 1/8" NPT |
| 198428 | 6 mm | 1/4" NPT |
| 198429 | 8 mm | 1/4" NPT |
| 198430 | 10 mm | 1/4" NPT |

**Tee Macho Lateral**
Modelo: PST

| Código | Tubo | Rosca |
|---|---|---|
| 198299 | 4 mm | 1/8" NPT |
| 198300 | 4 mm | 1/4" NPT |
| 198301 | 6 mm | 1/8" NPT |
| 198302 | 6 mm | 1/4" NPT |
| 198303 | 8 mm | 1/8" NPT |
| 198304 | 8 mm | 1/4" NPT |
| 198305 | 8 mm | 3/8" NPT |
| 198306 | 8 mm | 1/2" NPT |
| 198307 | 10 mm | 1/4" NPT |
| 198323 | 10 mm | 3/8" NPT |
| 198324 | 10 mm | 1/2" NPT |
| 198325 | 12 mm | 1/4" NPT |
| 198326 | 12 mm | 3/8" NPT |
| 198327 | 12 mm | 1/2" NPT |

**Tee Macho Central**
Modelo: PT

| Código | Tubo | Rosca |
|---|---|---|
| 198375 | 4 mm | 1/8" NPT |
| 198376 | 4 mm | 1/4" NPT |
| 198377 | 6 mm | 1/8" NPT |
| 198378 | 6 mm | 1/4" NPT |
| 198379 | 6 mm | 3/8" NPT |
| 198380 | 8 mm | 1/8" NPT |
| 198381 | 8 mm | 1/4" NPT |
| 198382 | 8 mm | 3/8" NPT |
| 198383 | 8 mm | 1/2" NPT |
| 198384 | 10 mm | 1/8" NPT |
| 198385 | 10 mm | 1/4" NPT |
| 198386 | 10 mm | 3/8" NPT |
| 198387 | 10 mm | 1/2" NPT |
| 198388 | 12 mm | 1/4" NPT |
| 198389 | 12 mm | 3/8" NPT |
| 198390 | 12 mm | 1/2" NPT |

**Válvula de Fechamento Manual**
Modelo: HVSF

| Código | Tubo | Rosca |
|---|---|---|
| 198431 | 6 mm | 1/8" NPT |
| 198432 | 6 mm | 1/4" NPT |
| 198433 | 8 mm | 1/8" NPT |
| 198434 | 8 mm | 1/4" NPT |
| 198435 | 10 mm | 1/4" NPT |

**Conector Reto**
Modelo: PC

| Código | Tubo | Rosca |
|---|---|---|
| 198436 | 1/8" | 1/8" NPT |
| 198437 | 1/8" | 1/4" NPT |
| 198438 | 3/16" | M5 |
| 198439 | 3/16" | 1/8" NPT |
| 198440 | 3/16" | 1/4" NPT |
| 198441 | 1/4" | M5 |
| 198442 | 1/4" | 1/8" NPT |
| 198116 | 1/4" | 1/4" NPT |
| 198444 | 1/4" | 3/8" NPT |
| 198445 | 1/4" | 1/2" NPT |
| 198446 | 5/16" | 1/8" NPT |
| 198447 | 5/16" | 1/4" NPT |
| 198448 | 5/16" | 3/8" NPT |
| 198449 | 5/16" | 1/2" NPT |
| 198565 | 3/8" | 1/8" NPT |
| 198566 | 3/8" | 1/4" NPT |
| 198567 | 3/8" | 3/8" NPT |
| 198568 | 3/8" | 1/2" NPT |
| 198569 | 1/2" | 1/4" NPT |
| 198575 | 1/2" | 3/8" NPT |
| 198576 | 1/2" | 1/2" NPT |

**Tee Macho Lateral**
Modelo: PST

| Código | Tubo | Rosca |
|---|---|---|
| 198612 | 1/8" | 1/8" NPT |
| 198613 | 1/8" | 1/4" NPT |
| 198614 | 1/4" | 1/8" NPT |
| 198615 | 1/4" | 1/4" NPT |
| 198616 | 3/8" | 1/8" NPT |
| 198617 | 3/8" | 1/4" NPT |
| 198618 | 3/8" | 3/8" NPT |
| 198619 | 3/8" | 1/2" NPT |
| 198620 | 1/2" | 1/4" NPT |
| 198621 | 1/2" | 3/8" NPT |
| 198622 | 1/2" | 1/2" NPT |

**União Reta**
Modelo: PUC

| Código | Tubo |
|---|---|
| 198677 | 1/8" |
| 198678 | 3/16" |
| 198679 | 1/4" |
| 198680 | 5/16" |
| 198681 | 3/8" |
| 198682 | 1/2" |

**União Redução**
Modelo: PG

| Código | Tubo |
|---|---|
| 198683 | 1/4" x 1/8" |
| 198684 | 1/4" x 3/16" |
| 198685 | 5/16" x 1/4" |
| 198686 | 3/8" x 5/16" |
| 198687 | 3/8" x 1/4" |
| 198688 | 1/2" x 3/8" |

**Conector Reto Fêmea**
Modelo: PCF

| Código | Tubo | Rosca |
|---|---|---|
| 198577 | 1/8" | 1/8" NPT |
| 198578 | 1/8" | 1/4" NPT |
| 198579 | 1/4" | 1/8" NPT |
| 198585 | 1/4" | 1/4" NPT |
| 198586 | 3/8" | 1/8" NPT |
| 198587 | 3/8" | 1/4" NPT |
| 198588 | 3/8" | 3/8" NPT |
| 198589 | 3/8" | 1/2" NPT |
| 198590 | 1/2" | 1/4" NPT |
| 198591 | 1/2" | 3/8" NPT |
| 198592 | 1/2" | 1/2" NPT |

**Tee Macho Central**
Modelo: PT

| Código | Tubo | Rosca |
|---|---|---|
| 198630 | 1/8" | 1/8" NPT |
| 198631 | 1/8" | 1/4" NPT |
| 198632 | 1/4" | 1/8" NPT |
| 198633 | 1/4" | 1/4" NPT |
| 198634 | 3/8" | 1/8" NPT |
| 198635 | 3/8" | 1/4" NPT |
| 198636 | 3/8" | 3/8" NPT |
| 198637 | 3/8" | 1/2" NPT |
| 198638 | 1/2" | 1/4" NPT |
| 198639 | 1/2" | 3/8" NPT |
| 198640 | 1/2" | 1/2" NPT |

**Tee União**
Modelo: PUT

| Código | Tubo |
|---|---|
| 198671 | 1/8" |
| 198672 | 3/16" |
| 198673 | 1/4" |
| 198674 | 5/16" |
| 198675 | 3/8" |
| 198676 | 1/2" |

**Y União**
Modelo: PY

| Código | Tubo |
|---|---|
| 198689 | 1/8" |
| 198690 | 1/4" |
| 198691 | 5/16" |
| 198692 | 3/8" |
| 198693 | 1/2" |

**União Fêmea p/ Painel**
Modelo: PMF

| Código | Tubo | Rosca |
|---|---|---|
| 198700 | 3/8" | 1/4" NPT |
| 198701 | 3/8" | 1/2" NPT |

**Cotovelo Macho**
Modelo: PL

| Código | Tubo | Rosca |
|---|---|---|
| 198593 | 1/8" | 1/8"NPT |
| 198594 | 1/8" | 1/4"NPT |
| 198595 | 3/16" | 1/8"NPT |
| 198596 | 3/16" | 1/4"NPT |
| 198597 | 1/4" | M5 |
| 198598 | 1/4" | 1/8" NPT |
| 198443 | 1/4" | 1/4" NPT |
| 198599 | 1/4" | 3/8" NPT |
| 198600 | 1/4" | 1/2" NPT |
| 198601 | 5/16" | 1/8" NPT |
| 198602 | 5/16" | 1/4" NPT |
| 198603 | 5/16" | 3/8" NPT |
| 198604 | 5/16" | 1/2" NPT |
| 198605 | 3/8" | 1/8" NPT |
| 198606 | 3/8" | 1/4" NPT |
| 198607 | 3/8" | 3/8" NPT |
| 198608 | 3/8" | 1/2" NPT |
| 198609 | 1/2" | 1/4" NPT |
| 198610 | 1/2" | 3/8" NPT |
| 198611 | 1/2" | 1/2" NPT |

**Cotovelo Fêmea**
Modelo: PLF

| Código | Tubo | Rosca |
|---|---|---|
| 198660 | 1/4" | 1/8" NPT |
| 198661 | 1/4" | 1/4" NPT |
| 198662 | 3/8" | 1/8" NPT |
| 198663 | 3/8" | 1/4" NPT |
| 198664 | 3/8" | 3/8" NPT |
| 198665 | 3/8" | 1/2" NPT |
| 198666 | 1/2" | 1/4" NPT |
| 198667 | 1/2" | 3/8" NPT |
| 198668 | 1/2" | 1/2" NPT |

**Cotovelo União**
Modelo: PUL

| Código | Tubo |
|---|---|
| 198694 | 1/8" |
| 198695 | 3/16" |
| 198696 | 1/4" |
| 198697 | 5/16" |
| 198698 | 3/8" |
| 198699 | 1/2" |

**União p/ Painel**
Modelo: PMM

| Código | Tubo |
|---|---|
| 198702 | 1/8" |
| 198703 | 1/4" |
| 198704 | 5/16" |
| 198705 | 3/8" |
| 198706 | 1/2" |

**Conector Reto Metálico**
Modelo: MPC-G
Material: latão niquelado

| Código | Tubo | Rosca |
|---|---|---|
| 203015 | 4 mm | 1/8" BSP |
| 203016 | 4 mm | 1/4" BSP |
| 203001 | 6 mm | 1/8" BSP |
| 203004 | 6 mm | 1/4" BSP |
| 203005 | 8 mm | 1/8" BSP |
| 203006 | 8 mm | 1/4" BSP |
| 203030 | 8 mm | 3/8" BSP |
| 203033 | 8 mm | 1/2" BSP |
| 203034 | 10 mm | 1/8" BSP |
| 203010 | 10 mm | 1/4" BSP |
| 203021 | 10 mm | 3/8" BSP |
| 203050 | 10 mm | 1/2" BSP |
| 203017 | 12 mm | 1/8" BSP |
| 203018 | 12 mm | 1/4" BSP |
| 203032 | 12 mm | 3/8" BSP |
| 203037 | 12 mm | 1/2" BSP |

**Tee União**
Modelo: MPUT
Material: latão niquelado

| Código | |
|---|---|
| 203038 | 4 mm |
| 203039 | 6 mm |
| 203132 | 8 mm |
| 203040 | 10 mm |
| 203041 | 12 mm |

**Cotovelo União**
Modelo: MPUL
Material: latão niquelado

| Código | Tubo |
|---|---|
| 203097 | 4 mm |
| 203098 | 6 mm |
| 203099 | 8 mm |
| 203100 | 10 mm |
| 203101 | 12 mm |

**Tee Macho Lateral**
Modelo: MPST-G
Material: latão niquelado

| Código | Tubo | Rosca |
|---|---|---|
| 203084 | 4 mm | 1/8" BSP |
| 203085 | 4 mm | 1/4" BSP |
| 203086 | 6 mm | 1/8" BSP |
| 203087 | 6 mm | 1/4" BSP |
| 203088 | 8 mm | 1/8" BSP |
| 203089 | 8 mm | 1/4" BSP |
| 203090 | 8 mm | 3/8" BSP |
| 203091 | 8 mm | 1/2" BSP |
| 203092 | 10 mm | 1/4" BSP |
| 203093 | 10 mm | 3/8" BSP |
| 203094 | 10 mm | 1/2" BSP |
| 203095 | 12 mm | 1/4" BSP |
| 203096 | 12 mm | 3/8" BSP |

**Cruzeta**
Modelo: MPZA
Material: latão niquelado

| Código | Tubo |
|---|---|
| 203052 | 4 mm |
| 203190 | 6 mm |
| 203053 | 8 mm |
| 203054 | 10 mm |
| 203055 | 12 mm |

**Cotovelo Macho**
Material: latão
Material: latão niquelado

| Código | Tubo | Rosca |
|---|---|---|
| 203002 | 4 mm | 1/8" BSP |
| 203007 | 4 mm | 1/4" BSP |
| 203022 | 6 mm | 1/8" BSP |
| 203023 | 6 mm | 1/4" BSP |
| 203024 | 8 mm | 1/8" BSP |
| 203025 | 8 mm | 1/4" BSP |
| 203008 | 8 mm | 3/8" BSP |
| 203009 | 8 mm | 1/2" BSP |
| 203036 | 10 mm | 1/8" BSP |
| 203029 | 10 mm | 1/4" BSP |
| 203020 | 10 mm | 3/8" BSP |
| 203031 | 10 mm | 1/2" BSP |
| 203026 | 12 mm | 1/4" BSP |
| 203027 | 12 mm | 3/8" BSP |
| 203028 | 12 mm | 1/2" BSP |

**Tee Macho Central**
Modelo: MPT-G
Material: latão niquelado

| Código | Tubo | Rosca |
|---|---|---|
| 203071 | 4 mm | 1/8" BSP |
| 203072 | 4 mm | 1/4" BSP |
| 203073 | 6 mm | 1/8" BSP |
| 203074 | 6 mm | 1/4" BSP |
| 203075 | 8 mm | 1/8" BSP |
| 203076 | 8 mm | 1/4" BSP |
| 203077 | 8 mm | 3/8" BSP |
| 203078 | 8 mm | 1/2" BSP |
| 203079 | 10 mm | 1/4" BSP |
| 203080 | 10 mm | 3/8" BSP |
| 203081 | 10 mm | 1/2" BSP |
| 203082 | 12 mm | 1/4" BSP |
| 203083 | 12 mm | 3/8" BSP |

**União Reta**
Modelo: MPUC
Material: latão niquelado

| Código | Tubo |
|---|---|
| 203107 | 4 mm |
| 203108 | 6 mm |
| 203109 | 8 mm |
| 203110 | 10 mm |
| 203111 | 12 mm |

**Inserto Redutor**
Modelo: MPGJ
Material: latão niquelado

| Código | Tubo |
|---|---|
| 203130 | 6-4 mm |
| 203131 | 8-4 mm |
| 203133 | 8-6 mm |
| 203134 | 10-6 mm |
| 203135 | 10-8 mm |
| 203136 | 12-8 mm |
| 203137 | 12-10 mm |

**União p/ Painel**
Modelo: MPMM
Material: latão niquelado

| Código | Tubo |
|---|---|
| 203125 | 4 mm |
| 203126 | 6 mm |
| 203127 | 8 mm |
| 203128 | 10 mm |
| 203129 | 12 mm |

**Conector Fêmea**
Modelo: MPCF-G
Material: latão niquelado

| Código | Tubo | Rosca |
|---|---|---|
| 203042 | 4 mm | 1/8" BSP |
| 203043 | 4 mm | 1/4" BSP |
| 203011 | 6 mm | 1/8" BSP |
| 203012 | 6 mm | 1/4" BSP |
| 203013 | 8 mm | 1/8" BSP |
| 203014 | 8 mm | 1/4" BSP |
| 203044 | 8 mm | 3/8" BSP |
| 203045 | 8 mm | 1/2" BSP |
| 203046 | 10 mm | 1/4" BSP |
| 203047 | 10 mm | 3/8" BSP |
| 203048 | 10 mm | 1/2" BSP |
| 203049 | 12 mm | 1/4" BSP |

**Regulador de Fluxo**
Modelo: MNSE-G
Material: latão niquelado

| Código | Tubo | Rosca |
|---|---|---|
| 203056 | 4 mm | 1/8" BSP |
| 203057 | 4 mm | 1/4" BSP |
| 203058 | 6 mm | 1/8" BSP |
| 203059 | 6 mm | 1/4" BSP |
| 203060 | 8 mm | 1/8" BSP |
| 203061 | 8 mm | 1/4" BSP |
| 203062 | 8 mm | 3/8" BSP |
| 203063 | 8 mm | 1/2" BSP |
| 203064 | 10 mm | 1/8" BSP |
| 203065 | 10 mm | 1/4" BSP |
| 203066 | 10 mm | 3/8" BSP |
| 203067 | 10 mm | 1/2" BSP |
| 203068 | 12 mm | 1/4" BSP |
| 203069 | 12 mm | 3/8" BSP |
| 203070 | 12 mm | 1/2" BSP |

**União Redução**
Modelo: MPG
Material: latão niquelado

| Código | Tubo |
|---|---|
| 203138 | 6-4 |
| 203139 | 8-6 |
| 203140 | 10-6 |
| 203141 | 10-8 |
| 203142 | 12-8 |
| 203143 | 12-10 |

**Y União**
Modelo: MPY
Material: latão niquelado

| Código | Tubo |
|---|---|
| 203102 | 4 mm |
| 203103 | 6 mm |
| 203104 | 8 mm |
| 203105 | 10 mm |
| 203106 | 12 mm |

**Y Macho**
Modelo: MPWT-G
Material: latão niquelado

| Código | Tubo | Rosca |
|---|---|---|
| 203113 | 4 mm | 1/4" BSP |
| 203114 | 6 mm | 1/8" BSP |
| 203115 | 6 mm | 1/4" BSP |
| 203116 | 8 mm | 1/8" BSP |
| 203117 | 8 mm | 1/4" BSP |
| 203118 | 8 mm | 3/8" BSP |
| 203119 | 8 mm | 1/2" BSP |
| 203120 | 10 mm | 1/4" BSP |
| 203121 | 10 mm | 3/8" BSP |
| 203122 | 10 mm | 1/2" BSP |
| 203123 | 12 mm | 1/4" BSP |
| 203124 | 12 mm | 3/8" BSP |

# Conexões Instantâneas Inox 304 c/ Rosca BSP - 20 Bar

**Conector Reto**
Modelo: PC-G
Material: Inox 304

| Código | Tubo | Rosca |
|---|---|---|
| 204001 | 4 mm | M5 |
| 204002 | 4 mm | 1/8" BSP |
| 204003 | 6 mm | M5 |
| 204057 | 6 mm | 1/8" BSP |
| 204004 | 6 mm | 1/4" BSP |
| 204005 | 6 mm | 3/8" BSP |
| 204006 | 8 mm | 1/8" BSP |
| 204007 | 8 mm | 1/4" BSP |
| 204008 | 8 mm | 3/8" BSP |
| 204009 | 8 mm | 1/2" BSP |
| 204010 | 10 mm | 1/4" BSP |
| 204011 | 10 mm | 3/8" BSP |
| 204012 | 10 mm | 1/2" BSP |
| 204013 | 12 mm | 1/4" BSP |
| 204014 | 12 mm | 3/8" BSP |
| 204015 | 12 mm | 1/2" BSP |

**Cotovelo Macho**
Modelo: PL-G
Material: Inox 304

| Código | Tubo | Rosca |
|---|---|---|
| 204016 | 4 mm | M5 |
| 204017 | 4 mm | 1/8" BSP |
| 204018 | 6 mm | M5 |
| 204075 | 6 mm | 1/8" BSP |
| 204019 | 6 mm | 1/4" BSP |
| 204020 | 6 mm | 3/8" BSP |
| 204021 | 8 mm | 1/8" BSP |
| 204022 | 8 mm | 1/4" BSP |
| 204023 | 8 mm | 3/8" BSP |
| 204024 | 8 mm | 1/2" BSP |
| 204076 | 10 mm | 1/8" BSP |
| 204025 | 10 mm | 1/4" BSP |
| 204026 | 10 mm | 3/8" BSP |
| 204027 | 10 mm | 1/2" BSP |
| 204028 | 12 mm | 1/4" BSP |
| 204029 | 12 mm | 3/8" BSP |
| 204030 | 12 mm | 1/2" BSP |

**União Reta**
Modelo: PUC
Material: Inox 304

| Código | Tubo |
|---|---|
| 204031 | 4 mm |
| 204032 | 6 mm |
| 204033 | 8 mm |
| 204034 | 10 mm |
| 204035 | 12 mm |

**União Redução**
Modelo: PG
Material: Inox 304

| Código | Tubo |
|---|---|
| 204066 | 6-4 mm |
| 204067 | 8-6 mm |
| 204068 | 10-8 mm |
| 204069 | 12-10 mm |

**Tee União**
Modelo: PUT
Material: Inox 304

| Código | Tubo |
|---|---|
| 204046 | 4 mm |
| 204047 | 6 mm |
| 204048 | 8 mm |
| 204049 | 10 mm |
| 204050 | 12 mm |

**Cotovelo União**
Modelo: PUL
Material: Inox 304

| Código | Tubo |
|---|---|
| 204036 | 4 mm |
| 204037 | 6 mm |
| 204038 | 8 mm |
| 204039 | 10 mm |
| 204040 | 12 mm |

**Y União**
Modelo: PY
Material: Inox 304

| Código | Tubo |
|---|---|
| 204041 | 4 mm |
| 204042 | 6 mm |
| 204043 | 8 mm |
| 204044 | 10 mm |
| 204045 | 12 mm |

**Regulador de Fluxo**
Modelo: NSE-G
Material: Inox 304

| Código | Tubo | Rosca |
|---|---|---|
| 204051 | 4 mm | M5 |
| 204052 | 6 mm | M5 |
| 204053 | 6 mm | 1/8" BSP |
| 204054 | 6 mm | 1/4" BSP |
| 204055 | 8 mm | 1/8" BSP |
| 204056 | 8 mm | 1/4" BSP |
| 204077 | 10 mm | 3/8" BSP |

**União p/ Painel**
Modelo: PMM
Material: Inox 304

| Código | Tubo |
|---|---|
| 204070 | 4 mm |
| 204071 | 6 mm |
| 204072 | 8 mm |
| 204073 | 10 mm |
| 204074 | 12 mm |

**Conexão Reta**
**2 Toques**
Pressão máxima: 10 bar
Material: latão niquelado

| Código | Tubo | Rosca |
|---|---|---|
| 113004 | 6 | 1/8" BSP |
| 113005 | 6 | 1/4" BSP |
| 113006 | 6 | 3/8" BSP |
| 113007 | 6 | 1/2" BSP |
| 113008 | 8 | 1/8" BSP |
| 113002 | 8 | 1/4" BSP |
| 113009 | 8 | 3/8" BSP |
| 113010 | 8 | 1/2" BSP |
| 113011 | 10 | 1/8" BSP |
| 113003 | 10 | 1/4" BSP |
| 113001 | 10 | 3/8" BSP |
| 113012 | 10 | 1/2" BSP |
| 113013 | 12 | 1/4" BSP |
| 113014 | 12 | 3/8" BSP |
| 113015 | 12 | 1/2" BSP |

**Cotovelo**
**2 Toques**
Pressão máxima: 10 bar
Material: latão niquelado

| Código | Tubo | Rosca |
|---|---|---|
| 113016 | 6 | 1/8" BSP |
| 113017 | 6 | 1/4" BSP |
| 113018 | 6 | 3/8" BSP |
| 113019 | 6 | 1/2" BSP |
| 113020 | 8 | 1/8" BSP |
| 113021 | 8 | 1/4" BSP |
| 113022 | 8 | 3/8" BSP |
| 113023 | 8 | 1/2" BSP |
| 113024 | 10 | 1/8" BSP |
| 113025 | 10 | 1/4" BSP |
| 113026 | 10 | 3/8" BSP |
| 113027 | 10 | 1/2" BSP |
| 113028 | 12 | 1/4" BSP |
| 113029 | 12 | 3/8" BSP |
| 113030 | 12 | 1/2" BSP |

**União Reta**
**2 Toques**
Pressão máxima: 10 bar
Material: latão niquelado

| Código | Tubo |
|---|---|
| 113031 | 6 |
| 113032 | 8 |
| 113033 | 10 |
| 113034 | 12 |

**Tee União**
**2 Toques**
Pressão máxima: 10 bar
Material: latão niquelado

| Código | Tubo |
|---|---|
| 113035 | 6 (c/ porca e anilha) |
| 113036 | 8 |
| 113037 | 10 (c/ porca e anilha) |
| 113038 | 12 (c/ porca e anilha) |

**Cruzeta**
**2 Toques**
Pressão máxima: 10 bar
Material: latão niquelado

| Código | Tubo |
|---|---|
| 113039 | 6 |
| 113040 | 8 |
| 113041 | 10 |

**Cotovelo União**
**2 Toques**
Pressão máxima: 10 bar
Material: latão niquelado

| Código | Tubo |
|---|---|
| 113042 | 4 |
| 113043 | 6 |
| 113044 | 8 |
| 113045 | 10 |
| 113046 | 12 |

**Conector Macho**
Pressão máxima: 400 psi
Material: latão

| Código | Tubo | Rosca |
|---|---|---|
| 180001 | 6 mm | 1/8" BSPT |
| 180002 | 6 mm | 1/4" BSPT |
| 180003 | 8 mm | 1/8" BSPT |
| 180004 | 8 mm | 1/4" BSPT |
| 180005 | 8 mm | 3/8" BSPT |
| 180006 | 8 mm | 1/2" BSPT |
| 180007 | 10 mm | 1/8" BSPT |
| 180008 | 10 mm | 1/4" BSPT |
| 180009 | 10 mm | 3/8" BSPT |
| 180010 | 10 mm | 1/2" BSPT |
| 180011 | 12 mm | 1/4" BSPT |
| 180012 | 12 mm | 3/8" BSPT |
| 180013 | 12 mm | 1/2" BSPT |

**Conector Macho**
**c/ O´ring**
Pressão máxima: 400 psi
Material: latão

| Código | Tubo | Rosca |
|---|---|---|
| 180014 | 6 | 1/8" BSP |
| 180015 | 6 | 1/4" BSP |
| 180016 | 8 | 1/8" BSP |
| 180017 | 8 | 1/4" BSP |
| 180018 | 8 | 3/8" BSP |
| 180019 | 10 | 1/8" BSP |
| 180020 | 10 | 1/4" BSP |
| 180021 | 10 | 3/8" BSP |
| 180022 | 10 | 1/2" BSP |
| 180059 | 12 | 1/4" BSP |
| 180023 | 12 | 3/8" BSP |
| 180024 | 12 | 1/2" BSP |

**Cotovelo Macho**
Pressão máxima: 400 psi
Material: latão

| Código | Tubo | Rosca |
|---|---|---|
| 180025 | 6 | 1/8" BSPT |
| 180026 | 6 | 1/4" BSPT |
| 180027 | 8 | 1/8" BSPT |
| 180028 | 8 | 1/4" BSPT |
| 180029 | 8 | 3/8" BSPT |
| 180030 | 10 | 1/4" BSPT |
| 180031 | 10 | 3/8" BSPT |
| 180032 | 10 | 1/2" BSPT |
| 180033 | 12 | 1/4" BSPT |
| 180034 | 12 | 3/8" BSPT |
| 180035 | 12 | 1/2" BSPT |

**Cotovelo Macho**
**Giratório c/ O´ring**
Pressão máxima: 400 psi
Material: latão

| Código | Tubo | Rosca |
|---|---|---|
| 180036 | 6 | 1/8" BSP |
| 180037 | 6 | 1/4" BSP |
| 180039 | 8 | 1/8" BSP |
| 180040 | 8 | 1/4" BSP |
| 180041 | 8 | 3/8" BSP |
| 180042 | 8 | 1/2" BSP |
| 180043 | 10 | 1/4" BSP |
| 180044 | 10 | 3/8" BSP |
| 180045 | 10 | 1/2" BSP |
| 180058 | 12 | 1/4" BSP |

**Tee Igual**
Pressão máxima: 400 psi
Material: latão

| Código | Tubo |
|---|---|
| 180046 | 6 |
| 180047 | 8 |
| 180048 | 10 |
| 180049 | 12 |

**União Emenda**
Pressão máxima: 400 psi
Material: latão

| Código | Tubo |
|---|---|
| 180050 | 6 |
| 180051 | 8 |
| 180052 | 10 |
| 180053 | 12 |

**Porca**
Pressão máxima: 400 psi
Material: latão

| Código | Tubo |
|---|---|
| 180054 | 6 |
| 180055 | 8 |
| 180056 | 10 |
| 180057 | 12 |

**Cotovelo Macho**
Pressão máxima: 400 psi
Material: latão

| Código | Tubo | Rosca |
|---|---|---|
| 202301 | 10 | 1/4" NPT |

**União Reta**
Pressão máxima: 400 psi
Material: latão

| Código | Tubo | Rosca |
|---|---|---|
| 445093 | 1/8" | 1/8" NPT |
| 445005 | 3/16" | 1/8" NPT |
| 445016 | 3/16" | 1/4" NPT |
| 445010 | 1/4" | 1/8" NPT |
| 445015 | 1/4" | 1/4" NPT |
| 445011 | 1/4" | 3/8" NPT |
| 445017 | 1/4" | 1/2" NPT |
| 445018 | 5/16" | 1/8" NPT |
| 445020 | 5/16" | 1/4" NPT |
| 445023 | 5/16" | 3/8" NPT |
| 445021 | 5/16" | 1/2" NPT |
| 445035 | 3/8" | 1/8" NPT |
| 445030 | 3/8" | 1/4" NPT |
| 445012 | 3/8" | 3/8" NPT |
| 445031 | 3/8" | 1/2" NPT |
| 445022 | 1/2" | 1/4" NPT |
| 445040 | 1/2" | 3/8" NPT |
| 445041 | 1/2" | 1/2" NPT |
| 445044 | 5/8" | 1/2" NPT |
| 445045 | 3/4" | 1/2" NPT |
| 445050 | 3/4" | 3/4" NPT |

**Tee Macho Central**
Pressão máxima: 400 psi
Corpo: latão
Porca/Anilha: aço zincado

| Código | Tubo | Rosca |
|---|---|---|
| 440032 | 1/4" | 1/8" NPT |
| 440040 | 1/4" | 1/4" NPT |
| 440084 | 5/16" | 1/8" NPT |
| 440085 | 5/16" | 1/4" NPT |
| 440041 | 3/8" | 1/4" NPT |
| 440042 | 3/8" | 3/8" NPT |
| 440043 | 1/2" | 1/4" NPT |

**Tee União**
Pressão máxima: 400 psi
Corpo: latão
Porca/Anilha: aço zincado

| Código | Tubo |
|---|---|
| 440044 | 3/16" |
| 440045 | 1/4" |
| 440046 | 5/16" |
| 440047 | 3/8" |
| 440048 | 1/2" |

**Porca p/ Tubo**
Material: latão

| Código | Tubo | Rosca |
|---|---|---|
| 335109 | 3/16" | 3/8" UNF |
| 335110 | 1/4" | 7/16" UNF |
| 335113 | 5/16" | 1/2" UNF |
| 335115 | 3/8" | 9/16" UNF |
| 335117 | 1/2" | 11/16" UNF |
| 335120 | 5/8" | 13/16" UNF |

**União Fêmea**
Pressão máxima: 400 psi
Material: latão

| Código | Tubo | Rosca |
|---|---|---|
| 445026 | 3/16" | 1/8" NPT |
| 445027 | 3/16" | 1/4" NPT |
| 445028 | 1/4" | 1/8" NPT |
| 445029 | 1/4" | 1/4" NPT |
| 445032 | 5/16" | 1/8" NPT |
| 445033 | 5/16" | 1/4" NPT |
| 445034 | 3/8" | 1/4" NPT |
| 445036 | 1/2" | 1/4" NPT |
| 445037 | 1/2" | 3/8" NPT |

**União Emenda**
Pressão máxima: 400 psi
Material: latão

| Código | Tubo |
|---|---|
| 445039 | 3/16" |
| 445105 | 1/4" |
| 445106 | 5/16" |
| 445107 | 3/8" |
| 445108 | 1/2" |
| 445042 | 5/8" |

**União Redução**
Pressão máxima: 400 psi
Material: latão

| Código | Tubo |
|---|---|
| 445080 | 1/4" x 3/16" |
| 445081 | 5/16" x 1/4" |
| 445082 | 3/8" x 1/4" |
| 445083 | 3/8" x 5/16" |
| 445084 | 1/2" x 1/4" |
| 445085 | 1/2" x 3/8" |

**Anilha**
Material: latão

| Código | Tubo |
|---|---|
| 120018 | 1/8" |
| 120007 | 3/16" |
| 120010 | 1/4" |
| 120013 | 5/16" |
| 120015 | 3/8" |
| 120017 | 1/2" |
| 120020 | 5/8" |
| 120022 | 3/4" |

**União Reta p/**
**Tubo Flangeado c/ Porca**
Material: latão

| Código | Tubo | Rosca |
|---|---|---|
| 445055 | 3/4" | 1/2" BSP |
| 445056 | 3/4" | 3/4" BSP |
| 445058 | 3/4" | 1/2" NPT |
| 445057 | 3/4" | 3/4" NPT |

**Cotovelo Macho**
Pressão máxima: 400 psi
Corpo: latão
Porca/Anilha: aço zincado

| Código | Tubo | Rosca |
|---|---|---|
| 202100 | 1/8" | 1/8" NPT |
| 202101 | 3/16" | 1/8" NPT |
| 202020 | 3/16" | 1/4" NPT |
| 202102 | 1/4" | 1/8" NPT |
| 202103 | 1/4" | 1/4" NPT |
| 202104 | 1/4" | 3/8" NPT |
| 202016 | 1/4" | 1/2" NPT |
| 202105 | 5/16" | 1/8" NPT |
| 202106 | 5/16" | 1/4" NPT |
| 202017 | 5/16" | 3/8" NPT |
| 202018 | 5/16" | 1/2" NPT |
| 202107 | 3/8" | 1/8" NPT |
| 202108 | 3/8" | 1/4" NPT |
| 202109 | 3/8" | 3/8" NPT |
| 202019 | 3/8" | 1/2" NPT |
| 202111 | 1/2" | 1/4" NPT |
| 202112 | 1/2" | 3/8" NPT |
| 202113 | 1/2" | 1/2" NPT |
| 202029 | 5/8" | 1/2" NPT |

**Cotovelo União**
Pressão máxima: 400 psi
Corpo: latão
Porca/Anilha: aço zincado

| Código | Tubo |
|---|---|
| 202030 | 1/4" |
| 202076 | 5/16" |
| 202031 | 3/8" |
| 202057 | 1/2" |

**Insertos p/ Tubo**
Aplicação: reforço para tubo

| Código | Medida do Tubo |
|---|---|
| 272011 | 3/16" Interno - Latão |
| 272010 | 1/4" Interno - Latão |
| 272012 | 5/16" Interno - Latão |
| 272013 | 3/8" Interno - Latão |
| 272015 | 1/2" Interno - Latão |
| 272014 | 5/8" Interno - Aço |

**Niple Reto p/**
**Tubo Flangeado**
Material: latão

| Código | Tubo / Rosca | Rosca |
|---|---|---|
| 295010 | 3/4" - 1.1/16 UNS | 1/2" NPT |
| 295011 | 3/4" - 1.1/16 UNS | 3/4" NPT |

**União Reta**
Pressão máxima: 400 psi
Material: latão

| Código | Tubo | Rosca |
|---|---|---|
| 445046 | 4 mm | 1/8" NPT |
| 445047 | 4 mm | 1/4" NPT |
| 445019 | 6 mm | 1/8" NPT |
| 445048 | 6 mm | 1/4" NPT |
| 445049 | 6 mm | 3/8" NPT |
| 445051 | 8 mm | 1/8" NPT |
| 445052 | 8 mm | 1/4" NPT |
| 445053 | 8 mm | 3/8" NPT |
| 445054 | 8 mm | 1/2" NPT |
| 445059 | 10 mm | 1/8" NPT |
| 445060 | 10 mm | 1/4" NPT |
| 445061 | 10 mm | 3/8" NPT |
| 445062 | 10 mm | 1/2" NPT |
| 445063 | 12 mm | 1/4" NPT |
| 445064 | 12 mm | 3/8" NPT |
| 445065 | 12 mm | 1/2" NPT |

**Tee Macho Central**
Pressão máxima: 400 psi
Corpo: latão
Porca/Anilha: aço zincado

| ] | Tubo | Rosca |
|---|---|---|
| 440049 | 6 mm | 1/4" NPT |
| 440054 | 8 mm | 1/4" NPT |
| 440055 | 10 mm | 1/4" NPT |
| 440056 | 12 mm | 1/4" NPT |

**Tee União**
Pressão máxima: 400 psi
Corpo: latão
Porca/Anilha: aço zincado

| Código | Tubo |
|---|---|
| 440057 | 4 mm |
| 440058 | 6 mm |
| 440059 | 8 mm |
| 440064 | 10 mm |
| 440069 | 12 mm |

**Anel**
Material: latão

| Código | Tubo |
|---|---|
| 103007 | 4 mm |
| 103008 | 6 mm |
| 103009 | 8 mm |
| 103010 | 10 mm |
| 103011 | 12 mm |

**União Fêmea**
Pressão máxima: 400 psi
Material: latão

| Código | Tubo | Rosca |
|---|---|---|
| 445066 | 4 mm | 1/8" NPT |
| 445067 | 6 mm | 1/8" NPT |
| 445068 | 6 mm | 1/4" NPT |
| 445069 | 8 mm | 1/8" NPT |
| 445070 | 8 mm | 1/4" NPT |
| 445071 | 10 mm | 1/4" NPT |
| 445072 | 12 mm | 1/4" NPT |
| 445073 | 12 mm | 1/2" NPT |

**União Emenda**
Pressão máxima: 400 psi
Material: latão

| Código | Tubo |
|---|---|
| 445074 | 4 mm |
| 445076 | 6 mm |
| 445077 | 8 mm |
| 445078 | 10 mm |
| 445079 | 12 mm |

**União Redução**
Pressão máxima: 400 psi
Material: latão

| Código | Tubo |
|---|---|
| 445086 | 6 mm x 4 mm |
| 445087 | 8 mm x 6 mm |
| 445088 | 10 mm x 6 mm |
| 445089 | 10 mm x 8 mm |
| 445090 | 12 mm x 6 mm |
| 445091 | 12 mm x 8 mm |
| 445092 | 12 mm x 10 mm |

**Anilha**
Material: latão

| Código | Tubo |
|---|---|
| 120005 | 4 mm |
| 120006 | 6 mm |
| 120008 | 8 mm |
| 120009 | 10 mm |
| 120011 | 12 mm |

**Cotovelo Macho**
Pressão máxima: 400 psi
Corpo: latão
Porca/Anilha: aço zincado

| Código | Tubo | Rosca |
|---|---|---|
| 202058 | 4 mm | 1/8" NPT |
| 202059 | 6 mm | 1/8" NPT |
| 202060 | 6 mm | 1/4" NPT |
| 202061 | 8 mm | 1/8" NPT |
| 202062 | 8 mm | 1/4" NPT |
| 202063 | 8 mm | 3/8" NPT |
| 202064 | 8 mm | 1/2" NPT |
| 202065 | 10 mm | 1/8" NPT |
| 202066 | 10 mm | 1/4" NPT |
| 202067 | 10 mm | 3/8" NPT |
| 202068 | 10 mm | 1/2" NPT |
| 202069 | 12 mm | 1/4" NPT |
| 202070 | 12 mm | 3/8" NPT |
| 202071 | 12 mm | 1/2" NPT |

**Cotovelo União**
Pressão máxima: 400 psi
Corpo: latão
Porca/Anilha: aço zincado

| Código | Tubo |
|---|---|
| 202072 | 6 mm |
| 202073 | 8 mm |
| 202074 | 10 mm |
| 202075 | 12 mm |

**Insertos p/ Tubo**
Aplicação: reforço para tubo

| Código | Medida do Tubo |
|---|---|
| 272001 | 4 x 2 mm - Latão |
| 272005 | 6 x 4 mm - Latão |
| 272006 | 8 x 6 mm - Aço |
| 272007 | 10 x 7 mm - Aço |
| 272009 | 12 x 9 mm - Aço |

**Porca p/ Tubo**
Material: latão

| Código | Tubo | Rosca | Preço |
|---|---|---|---|
| 335004 | 4 mm | M10 X 1,5 | - |
| 335005 | 6 mm | M12 X 1,5 | - |
| 335006 | 8 mm | M14 X 1,5 | - |
| 335007 | 10 mm | M16 X 1,5 | - |
| 335008 | 12 mm | M18 X 1,5 | - |

**Cotovelo Poly-Flô**
Pressão máxima: 250 psi
Material: latão

| Código | Tubo | Rosca |
|---|---|---|
| 202205 | 1/4" | 1/8" NPT |
| 202206 | 1/4" | 1/4" NPT |
| 202208 | 1/4" | 1/2" NPT |
| 202204 | 5/16" | 1/8" NPT |
| 202207 | 5/16" | 1/4" NPT |

**Anilha Plástica Poly-Flô**
Pressão máxima: 250 psi
Material: nylon

| Código | Tubo |
|---|---|
| 120001 | 1/4" |
| 120002 | 5/16" |
| 120003 | 3/8" |
| 120004 | 1/2" |

**União Reta Poly-Flô**
Pressão máxima: 250 psi
Material: latão

| Código | Tubo | Rosca |
|---|---|---|
| 445205 | 1/4" | 1/8" NPT |
| 445206 | 1/4" | 1/4" NPT |
| 445204 | 5/16" | 1/8" NPT |
| 445207 | 5/16" | 1/4" NPT |

**Porca c/ Anilha Plástica Poly-Flô**
Pressão máxima: 250 psi
Material: latão

| Código | Tubo |
|---|---|
| 335205 | 1/4" |
| 335206 | 5/16" |
| 335001 | 3/8" |
| 335002 | 1/2"" |

**Espigão Macho**
Material: latão

| Código | Mangueira | Rosca |
|---|---|---|
| 245537 | 3/16" | 1/8" NPT |
| 245086 | 3/16" | 1/4" NPT |
| 245502 | 1/4" | 1/8" NPT |
| 245503 | 1/4" | 1/4" NPT |
| 245507 | 1/4" | 3/8" NPT |
| 245511 | 1/4" | 1/2" NPT |
| 245501 | 5/16" | 1/8" NPT |
| 245504 | 5/16" | 1/4" NPT |
| 245508 | 5/16" | 3/8" NPT |
| 245512 | 5/16" | 1/2" NPT |
| 245022 | 3/8" | 1/8" NPT |
| 245505 | 3/8" | 1/4" NPT |
| 245509 | 3/8" | 3/8" NPT |
| 245513 | 3/8" | 1/2" NPT |
| 245126 | 3/8" | 3/4" NPT |
| 245087 | 1/2" | 1/8" NPT |
| 245506 | 1/2" | 1/4" NPT |
| 245510 | 1/2" | 3/8" NPT |
| 245514 | 1/2" | 1/2" NPT |
| 245516 | 1/2" | 3/4" NPT |
| 245519 | 1/2" | 1" NPT |
| 245018 | 5/8" | 1/4" NPT |
| 245522 | 5/8" | 1/2" NPT |
| 245089 | 3/4" | 3/8" NPT |
| 245515 | 3/4" | 1/2" NPT |
| 245517 | 3/4" | 3/4" NPT |
| 245520 | 3/4" | 1" NPT |
| 245536 | 1" | 1/2" NPT |
| 245518 | 1" | 3/4" NPT |
| 245521 | 1" | 1" NPT |
| 245017 | 1" | 1.1/4" NPT |
| 245527 | 1" | 1.1/2" NPT |
| 245532 | 1.1/4" | 3/4" NPT |
| 245523 | 1.1/4" | 1" NPT |
| 245525 | 1.1/4" | 1.1/4" NPT |
| 245524 | 1.1/2" | 1" NPT |
| 245526 | 1.1/2" | 1.1/4" NPT |
| 245528 | 1.1/2" | 1.1/2" NPT |
| 245530 | 1.1/2" | 2" NPT |
| 245529 | 2" | 1.1/2" NPT |
| 245531 | 2" | 2" NPT |
| 245027 | 3/16" | 1/8" BSPT |
| 245028 | 3/16" | 1/4" BSPT |
| 245004 | 1/4" | 1/4" BSPT |
| 245005 | 5/16" | 1/4" BSPT |
| 245006 | 3/8" | 1/4" BSPT |
| 245088 | 5/16" | 3/8" BSPT |
| 900848 | 5/16" | 1/2" BSP |
| 245010 | 3/8" | 3/8" BSPT |
| 245007 | 1/2" | 1/4" BSPT |
| 245049 | 1/2" | 3/8" BSPT |
| 245050 | 1/2" | 1/2" BSPT |
| 900600 | 1/2" | 1/4" BSP |
| 900601 | 1/2" | 3/8" BSP |

**Bujão Sextavado Externo**
Material: latão

| Código | Rosca |
|---|---|
| 425100 | 1/8" NPT |
| 425101 | 1/4" NPT |
| 425021 | 3/8" NPT |
| 425023 | 1/2" NPT |
| 425022 | 1/8" BSPT |
| 425102 | 1/4" BSPT |
| 425104 | 3/8" BSPT |
| 425103 | 1/2" BSPT |

**Espigão Fêmea**
Material: latão

| Código | Mangueira | Rosca |
|---|---|---|
| 245008 | 1/4" | 1/8" NPT |
| 245405 | 1/4" | 1/4" NPT |
| 245402 | 5/16" | 1/8" NPT |
| 245406 | 5/16" | 1/4" NPT |
| 245414 | 5/16" | 1/2" NPT |
| 245403 | 3/8" | 1/8" NPT |
| 245407 | 3/8" | 1/4" NPT |
| 245408 | 1/2" | 1/4" NPT |
| 245001 | 1/4" | 1/4" BSPT |
| 900486 | 5/16" | 1/8" BSPT |
| 245002 | 5/16" | 1/4" BSPT |
| 245003 | 3/8" | 1/4" BSPT |

**Niple Reto**
Material: latão

| Código | Rosca |
|---|---|
| 295101 | 1/8" NPT |
| 295102 | 1/4" NPT |
| 295103 | 3/8" NPT |
| 295104 | 1/2" NPT |
| 295105 | 3/4" NPT |
| 295106 | 1" NPT |
| 295049 | 1/8" BSPT |
| 295050 | 1/4" BSPT |
| 295051 | 3/8" BSPT |
| 295052 | 1/2" BSPT |
| 295053 | 3/4" BSPT |

**Niple de Redução**
Material: latão

| Código | Rosca |
|---|---|
| 295110 | 1/4" x 1/8" NPT |
| 295111 | 3/8" x 1/8" NPT |
| 295112 | 3/8" x 1/4" NPT |
| 295094 | 1/2" x 1/8" NPT |
| 295113 | 1/2" x 1/4" NPT |
| 295114 | 1/2" x 3/8" NPT |
| 295115 | 3/4"x 3/8" NPT |
| 295116 | 3/4"x 1/2" NPT |
| 295117 | 1" x 1/2" NPT |
| 295118 | 1" x 3/4" NPT |

**Bujão Sextavado Interno**
Material: latão

| Código | Rosca |
|---|---|
| 425001 | 1/8" NPT |
| 425002 | 1/4" NPT |
| 425003 | 3/8" NPT |
| 425004 | 1/2" NPT |
| 425011 | 1/8" BSPT |
| 425012 | 1/4" BSPT |
| 425013 | 3/8" BSPT |
| 425014 | 1/2" BSPT |

**Espigão Giratório p/ Mangueira**
Material: latão

| Código | Mang. | Rosca |
|---|---|---|
| 245901 | 1/4" | 1/4" BSPT |
| 245902 | 5/16" | 1/4" BSPT |
| 245903 | 3/8" | 1/4" BSPT |

**Conexão Giratória p/ Solda Mang. 5/16"**
Material: latão

| Código | Aplicação | Rosca |
|---|---|---|
| 245533 | Acetileno | Esquerda |
| 245534 | Oxigênio | Direita |

**Emenda Reta**
Material: latão

| Código | Mangueira |
|---|---|
| 220006 | 3/16" |
| 220010 | 1/4" |
| 220015 | 5/16" |
| 220020 | 3/8" |
| 220025 | 1/2" |
| 220027 | 3/4" |
| 220028 | 1" |

**Emenda Tee**
Material: latão

| Código | Mangueira |
|---|---|
| 220001 | 1/4" |
| 220002 | 5/16" |
| 220003 | 3/8" |
| 220004 | 1/2" |

**Bucha de Redução**
Material: latão

| Código | Rosca |
|---|---|
| 365500 | 1/4" NPT x 1/8" NPT |
| 365501 | 3/8" NPT x 1/8" NPT |
| 365502 | 3/8" NPT x 1/4" NPT |
| 365504 | 1/2" NPT x 1/4" NPT |
| 365505 | 1/2" NPT x 3/8" NPT |
| 365506 | 3/4" NPT x 1/4" NPT |
| 365507 | 3/4" NPT x 3/8" NPT |
| 365508 | 3/4" NPT x 1/2" NPT |
| 365018 | 1" NPT x 1/2" NPT |
| 365019 | 1" NPT x 3/4" NPT |
| 365509 | 1" NPT x 1/2" BSP |
| 365510 | 1" NPT x 3/4" BSP |
| 365001 | 1/4" BSPT x 1/8" BSP |
| 365002 | 3/8" BSPT x 1/4" BSP |
| 365005 | 1/2" BSPT x 1/4" BSP |
| 365003 | 1/2" BSPT x 3/8" BSP |
| 365004 | 3/4" BSPT x 1/2" BSP |

**Tampão Fêmea**
Material: latão

| Código | Rosca |
|---|---|
| 425019 | 1/8" NPT |
| 425017 | 1/4" NPT |

**Cotovelo Fêmea**
Material: latão

| Código | Rosca |
|---|---|
| 202130 | 1/8" NPT |
| 202131 | 1/4" NPT |
| 202132 | 3/8" NPT |
| 202133 | 1/2" NPT |
| 202134 | 3/4" NPT |

**Cotovelo Macho/Fêmea**
Material: latão

| Código | Rosca |
|---|---|
| 202125 | 1/8" NPT |
| 202126 | 1/4" NPT |
| 202127 | 3/8" NPT |
| 202128 | 1/2" NPT |
| 202050 | 3/4" NPT |

**Cotovelo Macho**
Material: latão

| Código | Rosca |
|---|---|
| 202120 | 1/8" NPT |
| 202121 | 1/4" NPT |
| 202122 | 3/8" NPT |
| 202123 | 1/2" NPT |

**Tee Fêmea**
Material: latão

| Código | Rosca |
|---|---|
| 440050 | 1/8" NPT |
| 440051 | 1/4" NPT |
| 440052 | 3/8" NPT |
| 440053 | 1/2" NPT |
| 440039 | 3/4" NPT |

**Tee Macho Central**
Material: latão

| Código | Rosca |
|---|---|
| 440060 | 1/8" NPT |
| 440061 | 1/4" NPT |
| 440062 | 3/8" NPT |
| 440063 | 1/2" NPT |

**Tee Macho Lateral**
Material: latão

| Código | Rosca |
|---|---|
| 440065 | 1/8" NPT |
| 440066 | 1/4" NPT |
| 440067 | 3/8" NPT |
| 440068 | 1/2" NPT |

**Adaptador Macho/Fêmea**
Material: latão

| Código | Rosca |
|---|---|
| 295060 | M 1/8" x F 1/8" NPT |
| 295061 | M 1/8" x F 1/4" NPT |
| 295064 | M 1/4" x F 1/4" NPT |
| 295080 | M 1/4" x F 1/4" BSPT |
| 295065 | M 1/4" x F 3/8" NPT |
| 295066 | M 1/4" x F 1/2" NPT |
| 295067 | M 3/8" x F 3/8" NPT |
| 295068 | M 1/2" x F 1/2" NPT |

**Luva de Redução**
Material: latão

| Código | Rosca |
|---|---|
| 280064 | 1/4" NPT x 1/8" NPT |
| 280065 | 3/8" NPT x 1/8" NPT |
| 280066 | 3/8" NPT x 1/4" NPT |
| 280067 | 1/2" NPT x 1/8" NPT |
| 280068 | 1/2" NPT x 1/4" NPT |
| 280069 | 1/2" NPT x 3/8" NPT |

**Cruzeta Fêmea**
Material: latão

| Código | Rosca |
|---|---|
| 205050 | 1/8" NPT |
| 205051 | 1/4" NPT |
| 205052 | 3/8" NPT |
| 205053 | 1/2" NPT |

**Adaptador Fêmea BSP / Macho NPT**
Material: latão

| Código | Rosca |
|---|---|
| 295069 | F. 1/8" BSP x M 1/8" NPT |
| 295070 | F. 1/4" BSP x M 1/8" NPT |
| 295071 | F. 1/4" BSP x M 1/4" NPT |
| 295072 | F. 3/8" BSP x M 1/8" NPT |
| 295073 | F. 3/8" BSP x M 1/4" NPT |
| 295074 | F. 3/8" BSP x M 3/8" NPT |
| 295075 | F. 1/2" BSP x M 1/8" NPT |
| 295076 | F. 1/2" BSP x M 1/4" NPT |
| 295077 | F. 1/2" BSP x M 3/8" NPT |
| 295078 | F. 1/2" BSP x M 1/2" NPT |
| 295079 | F. 3/4" BSP x M 1/2" NPT |
| 295081 | F. 3/4" BSP x M 3/4" NPT |

**Luva Fêmea**
Material: latão

| Código | Rosca |
|---|---|
| 280100 | 1/8" NPT |
| 280101 | 1/4" NPT |
| 280102 | 3/8" NPT |
| 280103 | 1/2" NPT |
| 280104 | 3/4" NPT |

**Cotovelo Reduzido Macho/Fêmea**
Material: latão

| Código | Rosca |
|---|---|
| 202045 | 1/8" NPT |
| 202046 | 1/4" NPT |

**Conexão Fixa c/ Mola p/ Mangueira**
Material: latão

| Código | Tubo | Rosca |
|---|---|---|
| 195022 | 6 mm | 1/4" BSPT |
| 195023 | 8 mm | 1/4" BSPT |
| 195024 | 10 mm | 1/4" BSPT |
| 195027 | 12 mm | 1/4" BSPT |

**Conexão Giratória c/ Mola p/ Mangueira**
Material: latão

| Código | Tubo | Rosca |
|---|---|---|
| 195016 | 6 mm | 1/4" BSPT |
| 195010 | 8 mm | 1/4" BSP |
| 195012 | 8 mm | 1/4" BSPT |
| 195008 | 10 mm | 1/4" BSPT |
| 195026 | 12 mm | 1/4" BSPT |

**Cotovelo c/ espiga p/ Mangueira**
Material: latão

| Código | Mangueira | Rosca |
|---|---|---|
| 202306 | 1/4" | 1/8" NPT |
| 202304 | 1/4" | 1/4" NPT |
| 202307 | 1/4" | 3/8" NPT |
| 202308 | 1/4" | 1/2" NPT |
| 202309 | 5/16" | 1/8" NPT |
| 202310 | 5/16" | 1/4" NPT |
| 202311 | 5/16" | 3/8" NPT |
| 202305 | 5/16" | 1/2" NPT |
| 202312 | 3/8" | 1/8" NPT |
| 202313 | 3/8" | 1/4" NPT |
| 202316 | 3/8" | 3/8" NPT |
| 202314 | 3/8" | 1/2" NPT |
| 202317 | 1/2" | 1/8" NPT |
| 202318 | 1/2" | 1/4" NPT |
| 202319 | 1/2" | 3/8" NPT |
| 202315 | 1/2" | 1/2" NPT |

**Conexão Fixa p/ Mangueira**
Material: latão

| Código | Tubo | Rosca |
|---|---|---|
| 195019 | 6 mm | 1/4" BSPT |
| 195020 | 8 mm | 1/4" BSPT |
| 195021 | 10 mm | 1/4" BSPT |
| 195015 | 12 mm | 1/4" BSPT |

**Conexão Giratória p/ Mangueira**
Material: latão

| Código | Tubo | Rosca |
|---|---|---|
| 195013 | 6 mm | 1/4" BSPT |
| 195001 | 8 mm | 1/4" BSP |
| 195011 | 8 mm | 1/4" BSPT |
| 195002 | 10 mm | 1/4" BSPT |
| 195014 | 12 mm | 1/4" BSPT |

**Conexão Giratória 360º para Ar**
Corpo: alumínio
Conexão macho: aço niquelado

| Código | Tubo |
|---|---|
| 195032 | M 1/4" NPT x F 1/4" NPT |
| 195033 | M 1/4" NPT x F 3/8" NPT |

# Conexões Adaptadoras em Latão Niquelado - 10 Bar

**Bujão Sextavado Interno**
Material: latão niquelado

| Código | Rosca |
|---|---|
| 160009 | 1/8" BSPT |
| 160010 | 1/4" BSPT |
| 160011 | 3/8" BSPT |
| 160012 | 1/2" BSPT |
| 160013 | 3/4" BSP |
| 160014 | 1" BSPT |

**Espigão Macho**
Material: latão niquelado

| Código | Espiga | Rosca |
|---|---|---|
| 245090 | 3/16" | 1/4" BSPT |
| 245091 | 1/4" | 1/8" BSPT |
| 245069 | 1/4" | 1/4" BSPT |
| 245070 | 1/4" | 1/2" BSPT |
| 245092 | 5/16" | 1/8" BSPT |
| 245071 | 5/16" | 1/4" BSPT |
| 245072 | 5/16" | 3/8" BSPT |
| 245073 | 8 mm | 1/2" BSP |
| 245074 | 3/8" | 1/4" BSPT |
| 245075 | 3/8" | 3/8" BSPT |
| 245076 | 3/8" | 1/2" BSPT |
| 245077 | 1/2" | 1/4" BSPT |
| 245078 | 1/2" | 3/8" BSPT |
| 245079 | 1/2" | 1/2" BSPT |

**Bucha de Redução**
Material: latão niquelado

| Código | Rosca |
|---|---|
| 365006 | 1/4" BSPT x 1/8" BSP |
| 365020 | 3/8" BSPT x 1/8" BSP |
| 365007 | 3/8" BSPT x 1/4" BSP |
| 365008 | 1/2" BSPT x 1/4" BSP |
| 365009 | 1/2" BSPT x 3/8" BSP |
| 365010 | 3/4" BSPT x 1/2" BSP |
| 365012 | 1" BSPT X 1/2" BSP |
| 365011 | 1" BSPT x 3/4" BSP |

**Tee Fêmea**
Material: latão niquelado

| Código | Rosca |
|---|---|
| 440010 | 1/8" BSP |
| 440011 | 1/4" BSP |
| 440012 | 3/8" BSP |
| 440013 | 1/2" BSP |

**Cruzeta Fêmea**
Material: latão niquelado

| Código | Rosca |
|---|---|
| 205009 | 1/8" BSP |
| 205010 | 1/4" BSP |
| 205011 | 3/8" BSP |
| 205012 | 1/2" BSP |

**Bujão c/ Cabeça e Sextavado Interno**
Material: latão niquelado

| Código | Rosca |
|---|---|
| 160015 | 1/8" BSP |
| 160016 | 1/4" BSP |
| 160017 | 3/8" BSP |
| 160018 | 1/2" BSP |
| 160019 | 3/4" BSP |
| 160020 | 1" BSP |

**Espigão Fêmea**
Material: latão niquelado

| Código | Mangueira | Rosca |
|---|---|---|
| 245080 | 6 | 1/4" BSP |
| 245081 | 8 | 1/4" BSP |
| 245082 | 8 | 3/8" BSP |
| 245083 | 8 | 1/2" BSP |
| 245084 | 10 | 1/4" BSP |
| 245085 | 10 | 3/8" BSP |

**Adaptador Fêmea/Macho**
Material: latão niquelado

| Código | Rosca |
|---|---|
| 117001 | F 1/4" X M 1/8" BSPT |
| 117002 | F 3/8" X M 1/8" BSP |
| 117003 | F 3/8" X M 1/4" BSPT |
| 117004 | F 1/2" X M 1/4" BSP |
| 117005 | F 1/2" X M 3/8" BSPT |

**Cotovelo Fêmea**
Material: latão niquelado

| Código | Rosca |
|---|---|
| 202037 | 1/8" BSPT |
| 202038 | 1/4" BSPT |
| 202039 | 3/8" BSPT |
| 202040 | 1/2" BSPT |

**Cotovelo Macho**
Material: latão niquelado

| Código | Rosca |
|---|---|
| 202041 | 1/8" BSPT |
| 202042 | 1/4" BSPT |
| 202043 | 3/8" BSPT |
| 202044 | 1/2" BSPT |

**Luva Fêmea**
Material: latão niquelado

| Código | Rosca |
|---|---|
| 280044 | 1/8" BSP |
| 280045 | 1/4" BSP |
| 280046 | 3/8" BSP |
| 280047 | 1/2" BSP |

**Luva de Redução**
Material: latão niquelado

| Código | Rosca | Preço |
|---|---|---|
| 280071 | 1/4" x 1/8" BSP | |
| 280073 | 3/8" x 1/4" BSP | |

**Niple Reto**
Material: latão niquelado

| Código | Rosca |
|---|---|
| 295034 | 1/8" BSP |
| 295012 | 1/4" BSPT |
| 295039 | 3/8" BSPT |
| 295042 | 1/2" BSPT |
| 295044 | 3/4" BSPT |
| 295083 | 1" BSPT |

**Niple de Redução**
Material: latão niquelado

| Código | Rosca | Preço |
|---|---|---|
| 295035 | 1/4" x 1/8" BSPT | |
| 295037 | 3/8" x 1/8" BSPT | |
| 295038 | 3/8" x 1/4" BSPT | |
| 295040 | 1/2" x 1/4" BSPT | |
| 295041 | 1/2" x 3/8" BSPT | |
| 295043 | 3/4" x 1/2" BSPT | |

**Cotovelo Macho/Fêmea**
Material: latão niquelado

| Código | Rosca |
|---|---|
| 202033 | 1/8" BSP x 1/8" BSPT |
| 202034 | 1/4" BSP x 1/4" BSPT |
| 202035 | 3/8" BSP x 3/8" BSPT |
| 202036 | 1/2" BSP x 1/2" BSPT |

**Espigão Macho**
Material: aço zincado

| Código | Mang. | Rosca |
|---|---|---|
| 245052 | 1/4" | 1/8" NPT |
| 245065 | 1/4" | 1/4" NPT |
| 245053 | 1/4" | 3/8" NPT |
| 245054 | 1/4" | 1/2" NPT |
| 245055 | 5/16" | 1/8" NPT |
| 245066 | 5/16" | 1/4" NPT |
| 245056 | 5/16" | 3/8" NPT |
| 245057 | 5/16" | 1/2" NPT |
| 245127 | 3/8" | 1/8" NPT |
| 245067 | 3/8" | 1/4" NPT |
| 245058 | 3/8" | 3/8" NPT |
| 245059 | 3/8" | 1/2" NPT |
| 245068 | 1/2" | 1/4" NPT |
| 245060 | 1/2" | 3/8" NPT |
| 245061 | 1/2" | 1/2" NPT |
| 245062 | 1/2" | 3/4" NPT |
| 245063 | 3/4" | 1/2" NPT |
| 245064 | 3/4" | 3/4" NPT |
| 245015 | 1.1/4" | 1" NPT |
| 245016 | 1.1/2" | 1" NPT |
| 245040 | 5/16" | 1/8" BSP |
| 245013 | 3/8" | 1/4" BSP |
| 245043 | 3/8" | 3/8" BSP |
| 245044 | 3/8" | 1/2" BSP |
| 245014 | 1/2" | 1/4" BSP |
| 245046 | 1/2" | 1/2" BSP |
| 245047 | 1/2" | 3/4" BSP |

**Bucha de Redução**
Material: aço zincado

| Código | Rosca |
|---|---|
| 365013 | 1/4" x 1/8" NPT |
| 365014 | 3/8" x 1/8" NPT |
| 365015 | 3/8" x 1/4" NPT |
| 365016 | 1/2" x 1/4" NPT |
| 365017 | 1/2" x 3/8" NPT |

**Niple Reto**
Material: aço zincado

| Código | Rosca |
|---|---|
| 295013 | 1/8" NPT |
| 295014 | 1/4" NPT |
| 295015 | 3/8" NPT |
| 295016 | 1/2" NPT |
| 295045 | 3/4" NPT |
| 295057 | 1/8" BSPT |
| 295059 | 3/8" BSPT |
| 295063 | 3/4" BSPT |

**Emenda Reta**
Material: aço zincado

| Código | Mangueira |
|---|---|
| 220029 | 1/4" |
| 220030 | 5/16" |
| 220031 | 3/8" |
| 220032 | 1/2" |

**Luva Fêmea**
Material: aço zincado

| Código | Rosca |
|---|---|
| 280012 | 1/8" NPT |
| 280013 | 1/4" NPT |
| 280014 | 3/8" NPT |
| 280015 | 1/2" NPT |
| 280050 | 3/8" BSP |
| 280051 | 1/2" BSP |
| 280052 | 3/4" BSP |

**Niple de Redução**
Material: aço zincado

| Código | Rosca |
|---|---|
| 295017 | 1/4" x 1/8" NPT |
| 295018 | 3/8" x 1/8" NPT |
| 295019 | 3/8" x 1/4" NPT |
| 295020 | 1/2" x 1/4" NPT |
| 295054 | 1/2" x 3/8" NPT |
| 295055 | 3/4" x 3/8" NPT |
| 295056 | 3/4" x 1/2" NPT |

**Espigão Macho**
Comprim. Espiga: 21 mm
Material: alumínio

| Código | Espiga | Rosca |
|---|---|---|
| 245093 | 1/4" | 1/8" BSP |
| 245094 | 1/4" | 1/4" BSP |
| 245095 | 1/4" | 3/8" BSP |
| 245096 | 1/4" | 1/2" BSP |
| 245097 | 5/16" | 1/8" BSP |
| 245098 | 5/16" | 1/4" BSP |
| 245099 | 5/16" | 3/8" BSP |
| 245100 | 5/16" | 1/2" BSP |
| 245101 | 3/8" | 1/8" BSP |
| 245102 | 3/8" | 1/4" BSP |
| 245103 | 3/8" | 3/8" BSP |
| 245104 | 3/8" | 1/2" BSP |
| 245105 | 1/2" | 1/8" BSP |
| 245106 | 1/2" | 1/4" BSP |
| 245107 | 1/2" | 3/8" BSP |
| 245108 | 1/2" | 1/2" BSP |
| 245109 | 3/4" | 1/2" BSP |

**Bucha de Redução**
Material: alumínio

| Código | Rosca |
|---|---|
| 365021 | 1/4" x 1/8" NPT |
| 365022 | 3/8" x 1/8" NPT |
| 365023 | 3/8" x 1/4" NPT |
| 365024 | 1/2" x 1/8" NPT |
| 365025 | 1/2" x 1/4" NPT |
| 365026 | 1/2" x 3/8" NPT |

**Espigão Fêmea**
Comprim. Espiga: 21 mm
Material: alumínio

| Código | Espiga | Rosca |
|---|---|---|
| 245110 | 1/4" | 1/8" BSP |
| 245111 | 1/4" | 1/4" BSP |
| 245112 | 1/4" | 3/8" BSP |
| 245113 | 1/4" | 1/2" BSP |
| 245114 | 5/16" | 1/8" BSP |
| 245115 | 5/16" | 1/4" BSP |
| 245116 | 5/16" | 3/8" BSP |
| 245117 | 5/16" | 1/2" BSP |
| 245118 | 3/8" | 1/8" BSP |
| 245119 | 3/8" | 1/4" BSP |
| 245120 | 3/8" | 3/8" BSP |
| 245121 | 3/8" | 1/2" BSP |
| 245122 | 1/2" | 1/8" BSP |
| 245123 | 1/2" | 1/4" BSP |
| 245124 | 1/2" | 3/8" BSP |
| 245125 | 1/2" | 1/2" BSP |

**Luva Fêmea**
Material: alumínio

| Código | Rosca |
|---|---|
| 280074 | 1/8" NPT |
| 280075 | 1/4" NPT |
| 280076 | 3/8" NPT |
| 280077 | 1/2" NPT |

**Bujão Sextavado**
Material: PPR
Material: alumínio

| Código | Rosca |
|---|---|
| 425024 | 1/8" NPT |
| 425025 | 1/4" NPT |
| 425026 | 3/8" NPT |
| 425027 | 1/2" NPT |

**Niple Reto**
Material: alumínio

| Código | Rosca |
|---|---|
| 295084 | 1/8" NPT |
| 295085 | 1/4" NPT |
| 295086 | 3/8" NPT |
| 295087 | 1/2" NPT |

**Niple de Redução**
Material: alumínio

| Código | Rosca |
|---|---|
| 295088 | 1/4" x 1/8" NPT |
| 295089 | 3/8" x 1/8" NPT |
| 295090 | 3/8" x 1/4" NPT |
| 295091 | 1/2" x 1/8" NPT |
| 295092 | 1/2" x 1/4" NPT |
| 295093 | 1/2" x 3/8" NPT |

**Niple Reto**
Pressão: 150 libras
Material: aço Inox 304

| Código | Rosca |
|---|---|
| 201128 | 1/8" BSPT |
| 201001 | 1/4" BSPT |
| 201051 | 3/8" BSPT |
| 201003 | 1/2" BSPT |
| 201004 | 3/4" BSPT |
| 201129 | 1" BSPT |
| 201163 | 1.1/4" BSPT |
| 201130 | 1.1/2" BSPT |
| 201131 | 2" BSPT |
| 201070 | 1/8" NPT |
| 201068 | 1/4" NPT |
| 201149 | 3/8" NPT |

**Niple de Redução**
Pressão: 150 libras
Material: aço Inox 304

| Código | Rosca |
|---|---|
| 201057 | 1/4" x 1/8" BSPT |
| 201132 | 3/8" x 1/8" BSPT |
| 201058 | 3/8" x 1/4" BSPT |
| 201059 | 1/2" x 1/4" BSPT |
| 201060 | 1/2" x 3/8" BSPT |
| 201061 | 3/4" x 1/2" BSPT |
| 201133 | 1" x 3/8" BSPT |
| 201134 | 1" x 1/2" BSPT |
| 201135 | 1" x 3/4" BSPT |
| 201164 | 1.1/4" x 1/2" BSPT |
| 201165 | 1.1/4" x 3/4" BSPT |
| 201166 | 1.1/4" x 1" BSPT |
| 201167 | 1.1/2" x 1/2" BSPT |
| 201168 | 1.1/2" x 3/4" BSPT |
| 201169 | 1.1/2" x 1" BSPT |
| 201170 | 1.1/2" x 1.1/4" BSPT |
| 201136 | 2" x 1/2" BSPT |
| 201171 | 2" x 3/4" BSPT |
| 201137 | 2" x 1" BSPT |
| 201138 | 2" x 1.1/2" BSPT |
| 201150 | 1/4" x 1/8" NPT |

**Bucha de Redução**
Pressão: 150 libras
Material: aço Inox 304

| Código | Rosca Macho/Fêmea |
|---|---|
| 201062 | 1/4" BSPT x 1/8" BSP |
| 201106 | 3/8" BSPT x 1/8" BSP |
| 201037 | 3/8" BSPT x 1/4" BSP |
| 201038 | 1/2" BSPT x 1/8" BSP |
| 201063 | 1/2" BSPT x 1/4" BSP |
| 201040 | 1/2" BSPT x 3/8" BSP |
| 201041 | 3/4" BSPT x 3/8" BSP |
| 201042 | 3/4" BSPT x 1/4" BSP |
| 201043 | 3/4"BSPT x 1/2" BSP |
| 201107 | 1" BSPT x 1/2" BSP |
| 201108 | 1" BSPT x 3/4" BSP |
| 201182 | 1.1/4" BSPT x 1/2" BSP |
| 201183 | 1.1/4" BSPT x 3/4" BSP |
| 201153 | 1.1/4" BSPT x 1" BSP |
| 201185 | 1.1/2" BSPT x 1/2" BSP |
| 201186 | 1.1/2" BSPT x 3/4" BSP |
| 201109 | 1.1/2" BSPT x 1" BSP |
| 201188 | 1.1/2" BSPT x 1.1/4" BSP |
| 201110 | 2" BSPT x 1" BSP |
| 201111 | 2" BSPT x 1.1/2" BSP |
| 900064 | 1/2" x 1/4" NPT |

**Luva Fêmea**
Pressão: 150 libras
Material: aço Inox 304

| Código | Rosca |
|---|---|
| 201120 | 1/8" BSP |
| 201017 | 1/4" BSP |
| 201018 | 3/8" BSP |
| 201019 | 1/2" BSP |
| 201020 | 3/4" BSP |
| 201121 | 1" BSP |
| 201152 | 1.1/4" BSP |
| 201122 | 1.1/2" BSP |
| 201123 | 2" BSP |

**Tê Rosca Fêmea**
Pressão: 150 libras
Material: aço Inox 304

| Código | Rosca |
|---|---|
| 201143 | 1/8" BSP |
| 201021 | 1/4" BSP |
| 201022 | 3/8" BSP |
| 201023 | 1/2" BSP |
| 201024 | 3/4" BSP |
| 201144 | 1" BSP |
| 201145 | 1.1/2" BSP |
| 201160 | 1.1/4" BSP |
| 201146 | 2" BSP |

**Cotovêlo Fêmea 90º**
Pressão: 150 libras
Material: aço Inox 304

| Código | Rosca |
|---|---|
| 201112 | 1/8" BSP |
| 201005 | 1/4" BSP |
| 201006 | 3/8" BSP |
| 201007 | 1/2" BSP |
| 201008 | 3/4" BSP |
| 201113 | 1" BSP |
| 201190 | 1.1/4" BSP |
| 201114 | 1.1/2" BSP |
| 201115 | 2" BSP |

**Cotovêlo Macho/Fêmea**
Pressão: 150 libras
Material: aço Inox 304

| Código | Rosca |
|---|---|
| 201116 | 1/8" BSPT x 1/8" BSP |
| 201013 | 1/4" BSPT x 1/4" BSP |
| 201014 | 3/8" BSPT x 3/8" BSP |
| 201015 | 1/2" BSPT x 1/2" BSP |
| 201016 | 3/4" BSPT x 3/4" BSP |
| 201117 | 1" BSPT x 1" BSP |
| 201180 | 1.1/4" BSPT x 1.1/4" BSP |
| 201118 | 1.1/2" BSPT x 1.1/2" BSP |
| 201119 | 2" BSPT x 2" BSP |

**Cotovêlo Fêmea 45º**
Pressão: 150 libras
Material: aço Inox 304

| Código | Rosca |
|---|---|
| 201009 | 1/4" BSP |
| 201010 | 3/8" BSP |
| 201011 | 1/2" BSP |
| 201012 | 3/4" BSP |
| 201196 | 1" BSP |
| 201192 | 1.1/2" BSP |

**Luva de Redução**
Pressão: 150 libras
Material: aço Inox 304

| Código | Rosca |
|---|---|
| 201052 | 1/4" x 1/8" BSP |
| 201124 | 3/8" x 1/8" BSP |
| 201053 | 3/8" x 1/4" BSP |
| 201054 | 1/2" x 1/4" BSP |
| 201055 | 1/2" x 3/8" BSP |
| 201195 | 3/4" x 3/8" BSP |
| 201056 | 3/4" x 1/2" BSP |
| 201069 | 1" x 1/2" BSP |
| 201125 | 1" x 3/4" BSP |
| 201126 | 2" x 1/2" BSP |
| 201127 | 2" x 1" BSP |

**Espiga**
Rosca: BSPT
Pressão: 150 libras
Material: aço Inox 304

| Código | Mangueira | Rosca |
|---|---|---|
| 201083 | 1/4" (6 mm) | 1/8" |
| 201047 | 1/4" (6 mm) | 1/4" |
| 201151 | 1/4" (6 mm) | 3/8" |
| 201084 | 1/4" (6 mm) | 1/2" |
| 201085 | 5/16" (8 mm) | 1/4" |
| 201086 | 5/16" (8 mm) | 3/8" |
| 201087 | 5/16" (8 mm) | 1/2" |
| 201088 | 3/8" (10 mm) | 1/8" |
| 201089 | 3/8" (10 mm) | 1/4" |
| 201048 | 3/8" (10 mm) | 3/8" |
| 201090 | 3/8" (10 mm) | 1/2" |
| 201091 | 3/8" (10 mm) | 3/4" |
| 201092 | 1/2" (12-13 mm) | 1/4" |
| 201093 | 1/2" (12-13 mm) | 3/8" |
| 201049 | 1/2" (12-13 mm) | 1/2" |
| 201094 | 1/2" (12-13 mm) | 3/4" |
| 201095 | 1/2" (12-13 mm) | 1" |
| 201096 | 5/8" (15 mm) | 3/8" |
| 201097 | 5/8" (15 mm) | 1/2" |
| 201098 | 5/8" (15 mm) | 3/4" |
| 201191 | 5/8" (15 mm) | 1" |
| 201099 | 3/4" (19-20) mm) | 1/2" |
| 201050 | 3/4" (19-20) mm) | 3/4" |
| 201100 | 3/4" (19-20) mm) | 1" |
| 201101 | 1" (25 mm) | 1/2" |
| 201102 | 1" (25 mm) | 3/4" |
| 201103 | 1" (25 mm) | 1" |
| 201193 | 1.1/4" (33 mm) | 1.1/2" |
| 201189 | 1.1/2" (38 mm) | 1.1/4" |
| 201148 | 1.1/2" (38 mm) | 1.1/2" |
| 201194 | 1.1/2" (38 mm) | 2" |
| 201104 | 2" (50-51 mm) | 1.1/2" |
| 201105 | 2" (50-51 mm) | 2" |

**Y 45º**
Pressão: 150 libras
Material: aço Inox 316

| Código | Rosca |
|---|---|
| 201198 | 1/4" BSP |
| 201199 | 3/8" BSP |
| 201200 | 1/2" BSP |
| 201201 | 3/4" BSP |
| 201202 | 1" BSP |
| 201203 | 1.1/4" BSP |
| 201204 | 1.1/2" BSP |
| 201205 | 2" BSP |

# Conexões Adaptadoras em Aço Inox

**Adaptador Macho/Fêmea**

Pressão: 150 libras
Material: aço Inox 304

| Código | Rosca |
|---|---|
| 201181 | M 1/8" BSPT x F 1/4" BSP |
| 201077 | M 1/4" BSPT x F 1/4" BSP |
| 201078 | M 1/4" BSPT x F 3/8" BSP |
| 201079 | M 3/8" BSPT x F 3/8" BSP |
| 201080 | M 3/8" BSPT x F 1/2" BSP |
| 201081 | M 1/2" BSPT x F 3/4" BSP |
| 201082 | M 3/4" BSPT x F 1" BSP |

**Bujão Sextavado**

Pressão: 150 libras
Material: aço Inox 304

| Código | Rosca |
|---|---|
| 201175 | 1/8" BSPT |
| 201029 | 1/4" BSPT |
| 201030 | 3/8" BSPT |
| 201031 | 1/2" BSPT |
| 201032 | 3/4" BSPT |
| 201139 | 1" BSPT |
| 201140 | 1.1/2" BSPT |
| 201142 | 2" BSPT |

**Tampão Rosca Fêmea**

Pressão: 150 libras
Material: aço Inox 304

| Código | Rosca | Preço |
|---|---|---|
| 201176 | 1/8" BSP | |
| 201033 | 1/4" BSP | |
| 201034 | 3/8" BSP | |
| 201035 | 1/2" BSP | |
| 201036 | 3/4" BSP | |
| 201177 | 1" BSP | |
| 201178 | 1.1/2" BSP | |
| 201179 | 2" BSP | |

**União Assento Cônico Inox**

Pressão: 150 libras
Material: aço Inox 304

| Código | Rosca |
|---|---|
| 201064 | 1/4" BSP |
| 201065 | 3/8" BSP |
| 201066 | 1/2" BSP |
| 201067 | 3/4" BSP |
| 201156 | 1" BSP |
| 201157 | 1.1/4" BSP |
| 201158 | 1.1/2" BSP |
| 201159 | 2" BSP |

**Bujão Quadrado**

Pressão: 150 libras
Material: aço Inox 304

| Código | Rosca |
|---|---|
| 201172 | 1/8" BSPT |
| 201025 | 1/4" BSPT |
| 201026 | 3/8" BSPT |
| 201027 | 1/2" BSPT |
| 201028 | 3/4" BSPT |
| 201197 | 1" BSPT |
| 201173 | 1.1/2" BSPT |
| 201174 | 2" BSPT |

**Cruzeta Fêmea**

Pressão: 150 libras
Material: aço Inox 304

| Código | Rosca |
|---|---|
| 201002 | 1/4" BSP |
| 201044 | 3/8" BSP |
| 201045 | 1/2" BSP |
| 201046 | 3/4" BSP |

**Niple Reto**
Material: aço galvanizado

| Código | Rosca |
|---|---|
| 295001 | 1/4" |
| 295002 | 3/8" |
| 295003 | 1/2" |
| 295004 | 3/4" |
| 295005 | 1" |
| 295006 | 1.1/4" |
| 295007 | 1.1/2" |
| 295008 | 2" |
| 295009 | 2.1/2" |
| 295095 | 3" |
| 295096 | 4" |

**Niple de Redução**
Material: aço galvanizado

| Código | Rosca |
|---|---|
| 295021 | 3/8" x 1/4" |
| 295022 | 1/2" x 1/4" |
| 295023 | 1/2" x 3/8" |
| 295036 | 3/4" x 1/4" |
| 295046 | 3/4" x 3/8" |
| 295024 | 3/4" x 1/2" |
| 295033 | 1" x 1/2" |
| 295025 | 1" x 3/4" |
| 295047 | 1.1/4" x 1/2" |
| 295027 | 1.1/4" x 3/4" |
| 295026 | 1.1/4" x 1" |
| 295028 | 1.1/2" x 3/4" |
| 295029 | 1.1/2" x 1" |
| 295048 | 1.1/2" x 1.1/4" |
| 295030 | 2" x 1" |
| 295031 | 2" x 1.1/4" |
| 295032 | 2" x 1.1/2" |
| 295082 | 2.1/2" x 2" |
| 295097 | 3" x 2" |
| 295098 | 3" x 2.1/2" |
| 295099 | 4" x 3" |

**Cotovelo Fêmea 90º**
Material: aço galvanizado

| Código | Rosca |
|---|---|
| 202001 | 1/4" |
| 202002 | 3/8" |
| 202003 | 1/2" |
| 202004 | 3/4" |
| 202005 | 1" |
| 202006 | 1.1/4" |
| 202007 | 1.1/2" |
| 202008 | 2" |
| 202056 | 2.1/2" |
| 202077 | 3" |
| 202078 | 4" |

**Cotovelo Fêmea de Redução 90º**
Material: aço galvanizado

| Código | Rosca |
|---|---|
| 202051 | 3/8" x 1/4" |
| 202052 | 1/2" x 1/4" |
| 202053 | 1/2" x 3/8" |
| 202054 | 3/4" x 3/8" |
| 202055 | 3/4" x 1/2" |

**Luva**
Material: aço galvanizado

| Código | Rosca |
|---|---|
| 280001 | 1/4" |
| 280002 | 3/8" |
| 280003 | 1/2" |
| 280004 | 3/4" |
| 280005 | 1" |
| 280007 | 1.1/4" |
| 280006 | 1.1/2" |
| 280009 | 2" |
| 280010 | 2.1/2" |
| 280078 | 3" |
| 280079 | 4" |

**Luva de Redução**
Material: aço galvanizado

| Código | Rosca |
|---|---|
| 280021 | 3/8" x 1/4" |
| 280022 | 1/2" x 1/4" |
| 280023 | 1/2" x 3/8" |
| 280025 | 3/4" x 3/8" |
| 280024 | 3/4" x 1/2" |
| 280026 | 1" x 1/2" |
| 280027 | 1" x 3/4" |
| 280053 | 1.1/4" x 1/2" |
| 280028 | 1.1/4" x 3/4" |
| 280029 | 1.1/4" x 1" |
| 280054 | 1.1/2" x 1/2" |
| 280030 | 1.1/2" x 3/4" |
| 280031 | 1.1/2" x 1" |
| 280055 | 1.1/2" x 1.1/4" |
| 280056 | 2" x 1/2" |
| 280032 | 2" x 3/4" |
| 280033 | 2" x 1" |
| 280034 | 2" x 1.1/4" |
| 280035 | 2" x 1.1/2" |
| 280058 | 2.1/2" x 1/2" |
| 280059 | 2.1/2" x 3/4" |
| 280060 | 2.1/2" x 1" |
| 280061 | 2.1/2" x 1.1/4" |
| 280062 | 2.1/2" x 1.1/2" |
| 280063 | 2.1/2" x 2" |
| 280080 | 3" x 1.1/2" |
| 280081 | 3" x 2" |
| 280082 | 3" x 2.1/2" |
| 280083 | 4" x 1.1/4" |
| 280084 | 4" x 1.1/2" |
| 280085 | 4" x 2" |
| 280086 | 4" x 2.1/2" |
| 280087 | 4" x 3" |

**Cotovelo M/F 90º**
Material: aço galvanizado

| Código | Rosca |
|---|---|
| 202021 | 1/4" |
| 202022 | 3/8" |
| 202023 | 1/2" |
| 202024 | 3/4" |
| 202025 | 1" |
| 202026 | 1.1/4" |
| 202027 | 1.1/2" |
| 202028 | 2" |
| 202048 | 2.1/2" |
| 202079 | 3" |
| 202082 | 4" |

**Luva Macho/Fêmea**
Material: aço galvanizado

| Código | Rosca |
|---|---|
| 280016 | 1/2" |
| 280017 | 3/4" |
| 280018 | 1" |
| 280019 | 1.1/4" |
| 280020 | 1.1/2" |

**Luva de Redução Macho/Fêmea**
Material: aço galvanizado

| Código | Rosca |
|---|---|
| 280036 | F 3/8" x M 1/4" |
| 280008 | F 1/2" x M 3/8" |
| 280038 | F 3/4" x M 3/8" |
| 280011 | F 3/4" x M 1/2" |
| 280040 | F 1" x M 1/2" |
| 280041 | F 1" x M 3/4" |
| 280042 | F 1.1/2" x M 1" |
| 280043 | F 1.1/2" x M 1.1/4" |

**Bucha de Redução**
Material: aço galvanizado

| Código | Rosca |
|---|---|
| 155001 | 3/8" x 1/4" |
| 155002 | 1/2" x 1/4" |
| 155003 | 1/2" x 3/8" |
| 155004 | 3/4" x 1/4" |
| 155009 | 3/4" x 3/8" |
| 155005 | 3/4" x 1/2 |
| 155010 | 1" x 3/8" |
| 155008 | 1" x 1/2" |
| 155006 | 1" x 3/4" |
| 155018 | 1.1/4" x 1/2" |
| 155011 | 1.1/4" x 3/4" |
| 155007 | 1.1/4" x 1" |
| 155019 | 1.1/2" x 1/2" |
| 155012 | 1.1/2" x 3/4" |
| 155013 | 1.1/2" x 1" |
| 155020 | 1.1/2" x 1.1/4" |
| 155021 | 2" x 1/2" |
| 155014 | 2" x 3/4" |
| 155015 | 2" x 1" |
| 155016 | 2" x 1.1/4" |
| 155017 | 2" x 1.1/2" |
| 155022 | 2.1/2" x 1/2" |
| 155023 | 2.1/2" x 3/4"" |
| 155024 | 2.1/2" x 1" |
| 155025 | 2.1/2" x 1.1/4" |
| 155026 | 2.1/2" x 1.1/2"" |
| 155027 | 2.1/2" x 2" |
| 155030 | 3" x 1"" |
| 155031 | 3" x 1.1/4"" |
| 155028 | 3" x 1.1/2"" |
| 155029 | 3" x 2"" |
| 155033 | 3" x 2.1/2"" |
| 155034 | 4" x 1.1/2"" |
| 155035 | 4" x 2"" |
| 155036 | 4" x 2.1/2"" |
| 155037 | 4" x 3"" |

**Cotovelo Fêmea 45º**
Material: aço galvanizado

| Código | Rosca |
|---|---|
| 202009 | 3/8" |
| 202010 | 1/2" |
| 202011 | 3/4" |
| 202012 | 1" |
| 202013 | 1.1/4" |
| 202014 | 1.1/2" |
| 202015 | 2" |
| 202049 | 2.1/2" |
| 202080 | 3" |
| 202081 | 4" |

**Curva Macho/Fêmea 90º**
Material: aço galvanizado

| Código | Rosca |
|---|---|
| 184001 | 1/4" |
| 184002 | 3/8" |
| 184003 | 1/2" |
| 184004 | 3/4" |
| 184005 | 1" |
| 184006 | 1.1/4" |
| 184007 | 1.1/2" |
| 184008 | 2" |
| 184016 | 2.1/2" |
| 184041 | 3" |
| 184042 | 4" |

**Tee Redução 90º**
Material: aço galvanizado

| Código | Rosca |
|---|---|
| 440030 | 3/8" x 1/4" |
| 440014 | 1/2" x 1/4" |
| 440015 | 1/2" x 3/8" |
| 440016 | 3/4" x 1/2" |
| 440017 | 1" x 3/8" |
| 440018 | 1" x 1/2" |
| 440019 | 1" x 3/4" |
| 440020 | 1.1/4" x 1/2" |
| 440021 | 1.1/4" x 3/4" |
| 440022 | 1.1/4" x 1" |
| 440023 | 1.1/2" x 1/2" |
| 440024 | 1.1/2" x 3/4" |
| 440025 | 1.1/2" x 1" |
| 440026 | 1.1/2" x 1.1/4" |
| 440027 | 2" x 1/2" |
| 440028 | 2" x 3/4" |
| 440029 | 2" x 1" |
| 440033 | 2.1/2" x 1/2" |
| 440034 | 2.1/2" x 3/4"" |
| 440035 | 2.1/2" x 1" |
| 440036 | 2.1/2" x 1.1/4" |
| 440037 | 2.1/2" x 1.1/2" |
| 440038 | 2.1/2" x 2" |
| 440072 | 3" x 1" |
| 440073 | 3" x 1.1/4" |
| 440074 | 3" x 1.1/2" |
| 440075 | 3" x 2" |
| 440076 | 3" x 2.1/2" |
| 440077 | 4" x 1/2" |
| 440078 | 4" x 1" |
| 440079 | 4" x 1.1/4" |
| 440080 | 4" x 1.1/2" |
| 440081 | 4" x 2" |
| 440082 | 4" x 2.1/2" |
| 440083 | 4" x 3" |

**Bujão**
Material: aço galvanizado

| Código | Rosca |
|---|---|
| 160001 | 1/4" |
| 160002 | 3/8" |
| 160003 | 1/2" |
| 160004 | 3/4" |
| 160005 | 1" |
| 160006 | 1.1/4" |
| 160007 | 1.1/2" |
| 160008 | 2" |
| 160021 | 2.1/2" |
| 160022 | 3" |
| 160023 | 4" |

**Curva Macho 90º**
Material: aço galvanizado

| Código | Rosca |
|---|---|
| 184017 | 3/8" |
| 184018 | 1/2" |
| 184019 | 3/4" |
| 184038 | 1" |
| 184020 | 1.1/4" |
| 184021 | 1.1/2" |
| 184022 | 2" |
| 184023 | 2.1/2" |
| 184045 | 3" |
| 184046 | 4" |

**Curva Macho/Fêmea 45º**
Material: aço galvanizado

| Código | Rosca |
|---|---|
| 184024 | 1/2" |
| 184025 | 3/4" |
| 184026 | 1" |
| 184027 | 1.1/4" |
| 184028 | 1.1/2" |
| 184029 | 2" |
| 184030 | 2.1/2" |
| 184043 | 3" |

**Tee Fêmea 90º**
Material: aço galvanizado

| Código | Rosca |
|---|---|
| 440001 | 1/4" |
| 440002 | 3/8" |
| 440003 | 1/2" |
| 440004 | 3/4" |
| 440005 | 1" |
| 440006 | 1.1/4" |
| 440007 | 1.1/2" |
| 440008 | 2" |
| 440009 | 2.1/2" |
| 440070 | 3" |
| 440071 | 4" |

**Tampão Fêmea**
Material: aço galvanizado

| Código | Rosca |
|---|---|
| 425005 | 1/4" |
| 425006 | 3/8" |
| 425007 | 1/2" |
| 425008 | 3/4" |
| 425009 | 1" |
| 425010 | 1.1/4" |
| 425015 | 1.1/2" |
| 425016 | 2" |
| 425020 | 2.1/2" |
| 425028 | 3" |
| 425029 | 4" |

**Curva Fêmea 90º**
Material: aço galvanizado

| Código | Rosca |
|---|---|
| 184009 | 1/2" |
| 184010 | 3/4" |
| 184011 | 1" |
| 184012 | 1.1/4" |
| 184013 | 1.1/2" |
| 184014 | 2" |
| 184015 | 2.1/2" |
| 184039 | 3" |
| 184040 | 4" |

**Curva Fêmea 45º**
Material: aço galvanizado

| Código | Rosca |
|---|---|
| 184031 | 1/2" |
| 184032 | 3/4" |
| 184033 | 1" |
| 184034 | 1.1/4" |
| 184035 | 1.1/2" |
| 184036 | 2" |
| 184037 | 2.1/2" |
| 184044 | 3" |

**Y Fêmea 45º**
Material: aço galvanizado

| Código | Rosca |
|---|---|
| 106001 | 1/2" |
| 106002 | 3/4" |
| 106003 | 1" |
| 106004 | 1.1/4" |
| 106005 | 1.1/2" |
| 106006 | 2" |
| 106007 | 2.1/2" |
| 106008 | 3" |
| 106009 | 4" |

**Contra Porca**
Material: aço galvanizado

| Código | Rosca |
|---|---|
| 124001 | 1/2" |
| 124002 | 3/4" |
| 124003 | 1" |

**Cruzeta Fêmea**
Material: aço galvanizado

| Código | Rosca |
|---|---|
| 205001 | 1/4" |
| 205002 | 3/8" |
| 205003 | 1/2" |
| 205004 | 3/4" |
| 205005 | 1" |
| 205006 | 1.1/4" |
| 205007 | 1.1/2" |
| 205008 | 2" |
| 205013 | 2.1/2" |
| 205014 | 3" |
| 205015 | 4" |

**Flange**
Material: aço galvanizado

| Código | Rosca |
|---|---|
| 105001 | 1/2" |
| 105002 | 3/4" |
| 105003 | 1" |
| 105004 | 1.1/4" |
| 105005 | 1.1/2" |
| 105006 | 2" |
| 105007 | 2.1/2" |
| 105008 | 3" |
| 105009 | 4" |

**União A. Bronze**
Material: aço galvanizado

| Código | Rosca |
|---|---|
| 445002 | 1/4" |
| 445003 | 3/8" |
| 445004 | 1/2" |
| 445006 | 3/4" |
| 445007 | 1" |
| 445008 | 1.1/4" |
| 445001 | 1.1/2" |
| 445009 | 2" |
| 445014 | 2.1/2" |
| 445094 | 3" |
| 445095 | 4" |

**Junta Expansão**
Material: aço galvanizado

| Código | Rosca |
|---|---|
| 275001 | 1/2" |
| 275002 | 3/4" |
| 275003 | 1" |
| 275004 | 1.1/4" |
| 275005 | 1.1/2" |
| 275006 | 2" |
| 275007 | 3" |

**Luva**
Material: PPR
Aplicação: ar comprimido

| Código | Medida |
|---|---|
| 118006 | 20 mm |
| 118007 | 25 mm |
| 118008 | 32 mm |
| 118088 | 40 mm |
| 118089 | 50 mm |
| 118090 | 63 mm |

**Joelho 90º**
Material: PPR
Aplicação: ar comprimido

| Código | Medida |
|---|---|
| 118022 | 20 mm |
| 118023 | 25 mm |
| 118024 | 32 mm |
| 118101 | 40 mm |
| 118102 | 50 mm |
| 118103 | 63 mm |

**Joelho Macho 90º**
Material: PPR
Aplicação: ar comprimido

| Código | Medida |
|---|---|
| 118056 | 20 mm x 1/2" BSP |
| 118057 | 25 mm x 3/4" BSP |

**Tee Redução**
Material: PPR
Aplicação: ar comprimido

| Código | Medida |
|---|---|
| 118033 | 25 x 20 mm |
| 118110 | 32 x 20 mm |
| 118034 | 32 x 25 mm |
| 118111 | 40 x 25 mm |
| 118113 | 40 x 32 mm |
| 118114 | 50 x 25 mm |
| 118115 | 50 x 32 mm |
| 118116 | 50 x 40 mm |
| 118117 | 63 x 25 mm |
| 118118 | 63 x 32 mm |
| 118119 | 63 x 40 mm |
| 118120 | 63 x 50 mm |

**Tee Macho**
Material: PPR
Aplicação: ar comprimido

| Código | Medida |
|---|---|
| 118066 | 20 x 1/2" BSP |
| 118067 | 25 x 3/4" BSP |

**Cap**
Material: PPR
Aplicação: ar comprimido

| Código | Medida |
|---|---|
| 118044 | 20 mm |
| 118045 | 25 mm |
| 118046 | 32 mm |
| 118124 | 40 mm |
| 118125 | 50 mm |
| 118126 | 63 mm |

**Luva Mista**
Material: PPR
Aplicação: ar comprimido

| Código | Medida |
|---|---|
| 118062 | 20 x 1/2" BSP |
| 118063 | 25 x 1/2" BSP |
| 118064 | 25 x 3/4" BSP |
| 118065 | 32 x 3/4" BSP |
| 118091 | 32 x 1" BSP |
| 118092 | 40 x 1.1/4" BSP |
| 118093 | 50 x 1.1/2" BSP |
| 118094 | 63 x 2" BSP |

**Joelho Redução 90º**
Material: PPR
Aplicação: ar comprimido

| Código | Medida |
|---|---|
| 118027 | 25 x 20 mm |

**Joelho 90º Misto**
Material: PPR
Aplicação: ar comprimido

| Código | Medida |
|---|---|
| 118058 | 20 x 1/2" BSP |
| 118059 | 25 x 1/2" BSP |
| 118060 | 25 x 3/4" BSP |
| 118061 | 32 x 1" BSP |

**Tee**
Material: PPR
Aplicação: ar comprimido

| Código | Medida |
|---|---|
| 118028 | 20 mm |
| 118029 | 25 mm |
| 118030 | 32 mm |
| 118121 | 40 mm |
| 118122 | 50 mm |
| 118123 | 63 mm |

**Tee Misto**
Material: PPR
Aplicação: ar comprimido

| Código | Medida |
|---|---|
| 118068 | 20 x 1/2" BSP |
| 118069 | 25 x 1/2" BSP |
| 118070 | 25 x 3/4" BSP |
| 118071 | 32 x 1" BSP |

**Adaptador**
Material: PPR
Aplicação: ar comprimido

| Código | Medida |
|---|---|
| 118049 | 20 x 1/2" BSP |
| 118050 | 25 x 1/2" BSP |
| 118051 | 25 x 3/4" BSP |
| 118052 | 32 x 3/4" BSP |
| 118053 | 32 x 1" BSP |
| 118127 | 40 x 1.1/4" BSP |
| 118128 | 50 x 1.1/2" BSP |
| 118129 | 63 x 2" BSP |

**Luva de Redução**
Material: PPR
Aplicação: ar comprimido

| Código | Medida |
|---|---|
| 118080 | 32 x 20 mm |
| 118081 | 32 x 25 mm |
| 118095 | 40 x 25 mm |
| 118096 | 40 x 32 mm |
| 118097 | 50 x 32 mm |
| 118098 | 50 x 40 mm |
| 118099 | 63 x 40 mm |
| 118100 | 63 x 50 mm |

**Joelho 45º**
Material: PPR
Aplicação: ar comprimido

| Código | Medida |
|---|---|
| 118017 | 20 mm |
| 118018 | 25 mm |
| 118019 | 32 mm |
| 118104 | 40 mm |
| 118105 | 50 mm |
| 118106 | 63 mm |

**Curva 90º Curta**
Material: PPR
Aplicação: ar comprimido

| Código | Medida |
|---|---|
| 118014 | 20 mm |
| 118015 | 25 mm |
| 118016 | 32 mm |
| 118107 | 40 mm |
| 118108 | 50 mm |
| 118109 | 63 mm |

**Curva 180º**
Material: PPR
Aplicação: ar comprimido

| Código | Medida |
|---|---|
| 118011 | 20 mm |
| 118012 | 25 mm |
| 118013 | 32 mm |

**Tee Y**
Material: PPR
Aplicação: ar comprimido

| Código | Medida |
|---|---|
| 118076 | Te Y 25 mm |

**Bucha de Redução**
Material: PPR
Aplicação: ar comprimido

| Código | Medida |
|---|---|
| 118036 | 25 x 20 mm |
| 118037 | 32 x 20 mm |
| 118038 | 32 x 25 mm |
| 118130 | 40 x 25 mm |
| 118131 | 40 x 32 mm |
| 118132 | 50 x 25 mm |
| 118133 | 50 x 32 mm |
| 118169 | 50 x 40 mm |
| 118134 | 63 x 25 mm |
| 118136 | 63 x 32 mm |
| 118137 | 63 x 40 mm |
| 118138 | 63 x 50 mm |

**Suporte Deslizante**
Material: PPR
Aplicação: ar comprimido

| Código | Medida |
|---|---|
| 118077 | 20 mm |
| 118078 | 25 mm |
| 118079 | 32 mm |

**Derivação de Ramal**
Material: PPR
Aplicação: ar comprimido

| Código | Medida |
|---|---|
| 118158 | 50 x 20 mm |
| 118159 | 50 x 25 mm |
| 118160 | 50 x 32 mm |
| 118161 | 63 x 20 mm |
| 118162 | 63 x 25 mm |
| 118163 | 63 x 32 mm |

**Bastão Reparo**
Material: PPR
Aplicação: ar comprimido

| Código | Medida |
|---|---|
| 118075 | 8 mm |

**Tubo PN 20**
Comprimento: 3 Metros
Material: PPR
Aplicação: ar comprimido

| Código | Medida |
|---|---|
| 118001 | 20 mm |
| 118002 | 25 mm |
| 118003 | 32 mm |
| 118149 | 40 mm |
| 118150 | 50 mm |
| 118151 | 63 mm |

**Suporte Fixo**
Material: PPR
Aplicação: ar comprimido

| Código | Medida |
|---|---|
| 118082 | 20 mm |
| 118083 | 25 mm |
| 118157 | 32 mm |
| 118139 | 40 mm |
| 118140 | 50 mm |
| 118141 | 63 mm |

**União c/ Flange**
Material: PPR
Aplicação: ar comprimido

| Código | Medida |
|---|---|
| 118072 | 20 mm |
| 118073 | 25 mm |
| 118074 | 32 mm |
| 118142 | 40 mm |
| 118164 | 50 mm |
| 118165 | 63 mm |

**Separador de Umidade**
Material: PPR
Aplicação: ar comprimido

| Código | Medida |
|---|---|
| 118152 | 3/4" |
| 118153 | 1" |
| 118154 | 2" |
| 118155 | 32 mm |
| 118156 | 63 mm |

**Suporte c/ Trava**
Material: PPR
Aplicação: ar comprimido

| Código | Medida |
|---|---|
| 118084 | 20 mm |
| 118085 | 25 mm |
| 118087 | 32 mm |

**Válvula de Esfera**
Material: PPR
Aplicação: ar comprimido

| Código | Medida |
|---|---|
| 118143 | 20 mm |
| 118144 | 25 mm |
| 118145 | 32 mm |
| 118146 | 40 mm |
| 118147 | 50 mm |
| 118148 | 63 mm |

**Termofusora**
Voltagem: 220V
Potencia: 800W

| Código | Bocais |
|---|---|
| 125001 | 6 peças de 20 a 63 mm |

**Curva Sobrepasso**
Material: PPR
Aplicação: ar comprimido

| Código | Medida |
|---|---|
| 118166 | 20 mm |
| 118167 | 25 mm |
| 118168 | 32 mm |

**Regulador De Pressão c/ Manômetro**
Linha: econômica
Pressão de trabalho: 8 bar
Pressão de máxima: 10 bar

| Código | Rosca |
|---|---|
| 375056 | 1/4" |
| 375057 | 1/2" |

**Filtro Regulador c/ Manômetro e Suporte**
Linha: econômica
Pressão de trabalho: 8 bar
Pressão de máxima: 10 bar

| Código | Rosca |
|---|---|
| 251004 | 1/4" |
| 251005 | 1/2" |

**Conjunto Lubrifil c/ Manômetro**
Linha: econômica
Pressão de trabalho: 8 bar
Pressão de máxima: 10 bar

| Código | Rosca |
|---|---|
| 283003 | 1/4" |
| 283004 | 1/2" |

**Filtro de Ar**
Linha: econômica
Pressão de trabalho: 8 bar
Pressão de máxima: 10 bar
Precisão do Filtro: 40 micras

| Código | Rosca |
|---|---|
| 251022 | 1/4" |
| 251023 | 1/2" |

**Filtro de Ar Coalescente Azul**
Pressão de trabalho: 8 bar
Pressão de máxima: 10 bar
Precisão do Filtro: 40 micras

| Código | Rosca |
|---|---|
| 251050 | 1/2" |

**Lubrificador**
Linha: econômica
Pressão de trabalho: 8 bar
Pressão de máxima: 10 bar

| Código | Rosca |
|---|---|
| 239001 | 1/4" |
| 239002 | 1/2" |

**Trio Odontológico**
Linha: econômica
Pressão de trabalho: 8 bar
Pressão de máxima: 10 bar

| Código | Rosca |
|---|---|
| 251008 | 1/4" |
| 251009 | 1/2" |

**Regulador De Pressão c/ Manômetro**
Linha: intermediária
Pressão de trabalho: 8 bar
Pressão de máxima: 10 bar

| Código | Rosca |
|---|---|
| 375051 | 1/4" |
| 375005 | 3/8" |
| 375052 | 1/2" |
| 375055 | 3/4" |
| 375058 | 1" |

**Filtro Regulador c/ Manômetro E Suporte**
Linha: intermediária
Pressão de trabalho: 8 bar
Pressão de máxima: 10 bar

| Código | Rosca |
|---|---|
| 251001 | 1/4" |
| 251003 | 3/8" |
| 251002 | 1/2" |
| 251013 | 3/4" |
| 251007 | 1" |

**Conjunto Lubrifil c/ Manômetro**
Linha: intermediária
Pressão de trabalho: 8 bar
Pressão de máxima: 10 bar

| Código | Rosca |
|---|---|
| 283001 | 1/4" (Sem proteção) |
| 283007 | 3/8" |
| 283002 | 1/2" |
| 283008 | 3/4" |
| 283009 | 1" |

**Filtro de Ar**
Linha: intermediária
Pressão de trabalho: 8 bar
Pressão de máxima: 10 bar
Precisão do Filtro: 40 micras

| Código | Rosca |
|---|---|
| 251010 | 1/4" |
| 251011 | 1/2" |
| 251052 | 1" |

**Filtro de Ar de Alta Pressão**
Pressão de trabalho: 30 bar

| Código | Rosca |
|---|---|
| 251051 | 1/2" |

**Elemento Filtrante Para Linha Econômica**
Aplicação: itens com rosca 1/2"

| Código | Descrição |
|---|---|
| 214009 | Médio 4000 |
| 214014 | Coalescente azul |
| 214015 | Carvão ativado |

**Dreno Automático p/ Lubrefil 1/2"**
Aplicação: drenagem de Líquidos

| Código | Aplicação |
|---|---|
| 355012 | Lubrefil 1/2" BSP |

**Regulador de Pressão c/ Manômetro**
Linha: 16 bar
Pressão de trabalho: 12 bar
Pressão de máxima: 16 bar

| Código | Rosca |
|---|---|
| 375053 | 1/4" |
| 375054 | 1/2" |

**Filtro Regulador c/ Manômetro**
Linha: 16 bar
Pressão de trabalho: 12 bar
Pressão de máxima: 16 bar

| Código | Rosca |
|---|---|
| 251021 | 1/4" |
| 251006 | 1/2" |
| 251025 | 1" |

**Conjunto Lubrifil c/ Manômetro**
Linha: 16 bar
Pressão de trabalho: 12 bar
Pressão de máxima: 16 bar

| Código | Rosca |
|---|---|
| 283005 | 1/4" |
| 283006 | 1/2" |
| 283010 | 3/4" |

**Regulador de Pressão de precisão**
Temperatura: -5 ~ 60

| Código | Modelo |
|---|---|
| 375003 | 1/4" - 0-8 KGF |
| 375004 | 1/4" - 0-2 KGF |

**Regulador de Alta Pressão**
Pressão de trabalho: 30 bar

| Código | Rosca |
|---|---|
| 375001 | 1/2" |
| 375002 | 1" |

**Dreno Automático p/ Linha Intermediária**
Aplicação: drenagem de Líquidos

| Código | Aplicação |
|---|---|
| 355017 | Filtros 1/2" a 1" |

**Dreno Automático p/ Linha 16 Bar**
Aplicação: drenagem de Líquidos

| Código | Aplicação |
|---|---|
| 355015 | Filtro 1/4" BSP |
| 355016 | Filtro 1/2" BSP |

**Mola de Regulagem AR/AW**
Material: aço zincado

| Código | Aplicação |
|---|---|
| 121001 | Itens: 375058 e 251007 |

**Filtro Coalescente**
Vazão l/min
Pressão: 0-16 Bar
Temperatura: 75°C
Aplicação: retirar umidade

| Código | Rosca | Vazão | Precisão | Modelo |
|---|---|---|---|---|
| 251026 | 3/4" | 1500 | 3 µm | Pré |
| 251027 | 3/4" | 1500 | 0,01 µm | Pós |
| 251031 | 1" | 1500 | 3 µm | Pré |
| 251032 | 1" | 1500 | 0,01 µm | Pós |
| 251033 | 1.1/2" | 2400 | 3 µm | Pré |
| 251034 | 1.1/2" | 2400 | 0,01 µm | Pós |
| 251035 | 2" | 13000 | 3 µm | Pré |
| 251036 | 2" | 13000 | 0,01 µm | Pós |

**Elementro Filtrante**
**AKF**
Aplicação: filtro coalescente

| Código | Filtro | Precisão | Modelo |
|---|---|---|---|
| 214016 | 3/4" e 1" | 3 µm | Pré |
| 214017 | 3/4" e 1" | 0,01 µm | Pós |
| 214018 | 1.1/2" | 3 µm | Pré |
| 214019 | 1.1/2" | 0,01 µm | Pós |
| 214020 | 2" | 3 µm | Pré |
| 214021 | 2" | 0,01 µm | Pós |

**Purgador Automático**
Aplicação: final de linha

| Código | Rosca |
|---|---|
| 355011 | 1/2" |

**Purgador Automático**
Aplicação: final de linha

| Código | Rosca |
|---|---|
| 355020 | 1/2" |

**Óleo Pneumático**
Viscosidade a 40°C, cSt: 10,00
Viscosidade a 100°C, cSt: 2,65
Índice de Viscosidade: 98
Densidade a 20/4 °C, g/ml: 0,858
Ponto de Fulgor, °C: 200
Corrosão em Lâmina de Cobre: 1A

| Código | Descrição |
|---|---|
| 128001 | Ingrax Unix Pneumáx S-10 |

**Válvula Direcionadora**
**de Spray**
**Dupla Regulagem**
Conexão de ar: Ø 6 mm
Conexão de fluído: Ø 4 mm
Pressão de trabalho: 5~7 Bar
Tipo de tubo articulado: Plástico

| Código | Modelo |
|---|---|
| 450060 | VM5-GS |

**Mangueira Flexível**
**Articulada sem Registro**
Tipo de tubo articulado: Plástico

| Código | Medida |
|---|---|
| 285073 | 1/4" x 300 mm c/ bico fino |
| 285084 | 1/4" x 300 mm c/ bico chato |
| 285085 | 1/4" x 500 mm c/ bico chato |
| 285086 | 1/4" x 600 mm c/ bico chato |
| 285074 | 3/8" x 300 mm c/ bico fino |
| 285087 | 3/8" x 300 mm c/ bico chato |
| 285088 | 3/8" x 500 mm c/ bico chato |
| 285089 | 3/8" x 600 mm c/ bico chato |
| 285090 | 1/2" x 300 mm c/ bico chato |
| 285091 | 1/2" x 500 mm c/ bico chato |
| 285092 | 1/2" x 600 mm c/ bico chato |

**Mangueira Flexível**
**Articulada com Registro**
Tipo de tubo articulado: Plástico

| Código | Modelo |
|---|---|
| 285075 | 1/4" x 300 mm c/ bico fino |
| 285077 | 1/4" x 500 mm c/ bico fino |
| 285078 | 1/4" x 600 mm c/ bico fino |
| 285076 | 3/8" x 300 mm c/ bico fino |
| 285079 | 3/8" x 500 mm c/ bico fino |
| 285080 | 3/8" x 600 mm c/ bico fino |
| 285081 | 1/2" x 300 mm c/ bico fino |
| 285082 | 1/2" x 500 mm c/ bico fino |
| 285083 | 1/2" x 600 mm c/ bico fino |

**Purgador Eletrônico c/ Filtro Y**
Aplicação: pneumática

| Código | Rosca | Vias | Tensão |
|---|---|---|---|
| 355009 | 1/2" | 2/2 | 220 VCA |

**Bobina P/ Purgador Eletrônico**
Aplicação: purgador eletrônico

| Código | Tensão |
|---|---|
| 158006 | 24 VCC |
| 158007 | 110 VCA |
| 158005 | 220 VCA |

**Válvula Diagragma para Filtro Manga c/ Bobina**
Aplicação: pneumática

| Código | Rosca | Vias | Tensão |
|---|---|---|---|
| 450046 | 3/4" | 2/2 | 24 VCC |
| 450065 | 3/4" | 2/2 | 220 VCA |
| 450022 | 1" | 2/2 | 24 VCC |
| 450023 | 1" | 2/2 | 220 VCA |
| 450024 | 1.1/2" | 2/2 | 24 VCC |
| 450031 | 1.1/2" | 2/2 | 220 VCA |

**Válvula Solenóide Mola Ar e Água (Inox) c/ Bobina**
Vias: 2/2
Vedação: EPDM
Temperatura: -10 ~ 150°C
Pressão de trabalho: 0 ~ 8 Bar

| Código | Rosca | Tensão |
|---|---|---|
| 461129 | 1/4" | 220 VCA |
| 461130 | 1/2" | 220 VCA |
| 461131 | 3/4" | 220 VCA |

**Bobina p/ Válvula Filtro Manga**
Aplicação: fálvula filtro manga

| Código | Tensão |
|---|---|
| 158027 | 24 VCC (Vál. 3/4" e 1") |
| 158028 | 24 VCC (Vál. 1.1/2 e 2") |
| 158010 | 220 VCA (Vál. 3/4" e 1") |
| 158017 | 220 VCA (Vál. 1.1/2 e 2") |

**Reparo p/ Válvula Diafragma Filtro Manga**
Modelo: nova

| Código | Válvula |
|---|---|
| 380502 | 3/4" |
| 380007 | 1" |
| 380504 | 1.1/2" |

**Reparo p/ Válvula Diafragma Filtro Manga**
Modelo: antiga

| Código | Válvula |
|---|---|
| 380006 | 1.1/2" |

**Purgador Eletrônico**
Pressão de trabalho: 16 Bar
* Pressão de trabalho: 10 Bar
Aplicação: pneumática

| Código | Rosca | Vias | Tensão |
|---|---|---|---|
| 355008 | 3/8" | 2/2 | 220 VCA |
| 355018 | 1/2" | 2/2 | 24 VCC |
| 355014 | 1/2" | 2/2 | 110 VCA |
| 355007 | 1/2" | 2/2 | 220 VCA |
| 355019 | 3/4" | 2/2 | 220 VCA * |

**Válvula Solenóide Mola Ar e Água c/ Bobina**
Vias: 2/2
Vedação: NBR
Temperatura: -10 ~ 60°C - NBR
Pressão de trabalho: 0 ~ 8 Bar

| Código | Rosca | Tensão |
|---|---|---|
| 461099 | 1/4" | 24 VCC |
| 461016 | 1/4" | 24 VCC * |
| 461100 | 1/4" | 220 VCA |
| 461018 | 1/4" | 220 VCA * |
| 461109 | 3/8" | 24 VCC |
| 461102 | 3/8" | 220 VCA |
| 461139 | 3/8" | 220 VCA * |
| 461103 | 1/2" | 24 VCC |
| 461101 | 1/2" | 24 VCC * |
| 461104 | 1/2" | 220 VCA |
| 461138 | 1/2" | 220 VCA* |
| 461105 | 3/4" | 24 VCC |
| 461106 | 3/4" | 220 VCA |
| 461140 | 3/4" | 220 VCA * |
| 461114 | 1" | 12 VCC |
| 461107 | 1" | 24 VCC |
| 461110 | 1" | 24 VCC * |
| 461108 | 1" | 220 VCA |
| 461141 | 1" | 220 VCA * |
| 461135 | 1.1/2" | 24 VCC |
| 461133 | 1.1/2" | 220 VCA |
| 461142 | 1.1/2" | 220 VCA * |
| 461136 | 2" | 24 VCC |
| 461137 | 2" | 220 VCA |
| 461143 | 2" | 220 VCA * |

* Vedação Viton - Ar e Água Quente -10 ~ 120°C

**Bobina p/ Válvula Solenóide Ar e Água**
Aplicação: válvula solenóide 2W

| Código | Tensão |
|---|---|
| 158014 | 24 VCC - Vál. 1/4" |
| 158008 | 24 VCC - Vál. 3/8" até 1" |
| 158016 | 24 VCC - Vál. 1.1/2" até 2" |
| 158011 | 220 VCA - Vál. 1/4" |
| 158009 | 220 VCA - Vál. 3/8" até 1" |
| 158013 | 220 VCA - Vál. 1.1/2" até 2" |

**Filtro Y c/ Registro Esfera p/ Timer**
Aplicação: pneumática

| Código | Rosca |
|---|---|
| 251024 | 1/2" |

**Temporizador p/ Purgador Eletrônico**
Aplicação: pneumática

| Código | Tipo |
|---|---|
| 441001 | Eletrônico |

**Válvula Angular Inox**
Aplicação: óleos, altas temperaturas, solventes, fluídos de silicone, ar, GLP, GNV, lubrificantes a base de diester, e vapor a 180◦ C.

| Código | Rosca | Vias |
|---|---|---|
| 450042 | 1/2" | 2/2 |
| 450018 | 3/4" | 2/2 |
| 450040 | 3/4" * | 2/2 |
| 450019 | 1" | 2/2 |
| 450044 | 1.1/2" | 2/2 |
| 450045 | 2" | 2/2 |

* Total Inox

**Válvula Solenóide Para Timer**
Aplicação: pneumática

| Código | Rosca | Vias | Tensão |
|---|---|---|---|
| 461113 | 3/8" | 2/2 | 110 VCA |
| 461134 | 3/8" | 2/2 | 220 VCA |

**Reparo EPDM p/ Válvula Solenóide Mola Ar e Água (Inox)**

| Código | Válvula |
|---|---|
| 380008 | 2W em Inox 1/2" e 3/4" |

**Válvula Solenóide Mola Ar, Água, Óleos leves e gazes inertes**
Vias: 2/2
Temperatura: -10 ~ 80°C - NBR
Pressão de trabalho: 0 ~ 8 Bar

| Código | Rosca | Vedação |
|---|---|---|
| 461116 | 3/8" 220VCA | NBR |
| 461120 | 1.1/2" 220VCA | NBR |
| 461122 | 1/4" 220VCA | Viton * |
| 461123 | 3/8" 220VCA | Viton * |
| 461124 | 1/2" 220VCA | Viton * |
| 461125 | 3/4" 220VCA | Viton * |
| 461126 | 1" 220VCA | Viton * |
| 461127 | 1.1/2" 220VCA | Viton * |

* Vedação Viton - Ar e Água Quente -10 ~ 120°C

**Válvula Solenóide Mola c/ Bobina**
Aplicação: pneumática

| Código | Rosca | Vias | Tensão |
|---|---|---|---|
| 461020 | 1/8" | 3/2 | 12 VCC |
| 461021 | 1/8" | 3/2 | 24 VCC |
| 461022 | 1/8" * | 3/2 | 24 VCA |
| 461023 | 1/8" | 3/2 | 110 VCA |
| 461024 | 1/8" | 3/2 | 220 VCA |
| 461025 | 1/8" | 5/2 | 12 VCC |
| 461008 | 1/8" * | 5/2 | 24 VCC |
| 461026 | 1/8" * | 5/2 | 24 VCA |
| 461027 | 1/8" | 5/2 | 110 VCA |
| 461007 | 1/8" | 5/2 | 220 VCA |
| 461028 | 1/4" | 3/2 | 12 VCC |
| 461029 | 1/4" | 3/2 | 24 VCC |
| 461030 | 1/4" | 3/2 | 24 VCA |
| 461031 | 1/4" | 3/2 | 110 VCA |
| 461032 | 1/4" | 3/2 | 220 VCA |
| 461033 | 1/4" | 5/2 | 12 VCC |
| 461006 | 1/4" | 5/2 | 24 VCC |
| 461034 | 1/4" | 5/2 | 24 VCA |
| 461035 | 1/4" | 5/2 | 110 VCA |
| 461005 | 1/4" | 5/2 | 220 VCA |
| 461036 | 3/8" | 3/2 | 12 VCC |
| 461037 | 3/8" | 3/2 | 024 VCC |
| 461038 | 3/8" | 3/2 | 024 VCA |
| 461039 | 3/8" | 3/2 | 110 VCA |
| 461040 | 3/8" | 3/2 | 220 VCA |
| 461041 | 3/8" | 5/2 | 12 VCC |
| 461042 | 3/8" | 5/2 | 24 VCC |
| 461043 | 3/8" | 5/2 | 24 VCA |
| 461044 | 3/8" | 5/2 | 110 VCA |
| 461045 | 3/8" | 5/2 | 220 VCA |
| 461046 | 1/2" | 3/2 | 12 VCC |
| 461047 | 1/2" | 3/2 | 24 VCC |
| 461048 | 1/2" | 3/2 | 24 VCA |
| 461049 | 1/2" | 3/2 | 110 VCA |
| 461050 | 1/2" | 3/2 | 220 VCA |
| 461051 | 1/2" | 5/2 | 12 VCC |
| 461052 | 1/2" | 5/2 | 24 VCC |
| 461053 | 1/2" | 5/2 | 24 VCA |
| 461054 | 1/2" | 5/2 | 110 VCA |
| 461055 | 1/2" | 5/2 | 220 VCA |

* Corpo 1/4"

**Bloco Manifold**
Aplicação: pneumática

| Código | Rosca | Válvulas |
|---|---|---|
| 159001 | 1/4" | 2 |
| 159002 | 1/4" | 3 |
| 159003 | 1/4" | 4 |
| 159004 | 1/4" | 5 |
| 159005 | 1/4" | 6 |
| 159006 | 1/4" | 7 |
| 159007 | 1/4" | 8 |
| 159008 | 1/4" | 9 |
| 159009 | 1/4" | 10 |

**Tampa Cega**
Aplicação: base Manifold

| Código | Rosca do Manifold |
|---|---|
| 442002 | 1/4" |

**Válvula Duplo Solenóide c/ Bobina**
Aplicação: pneumática

| Código | Rosca | Vias | Tensão |
|---|---|---|---|
| 461056 | 1/8" | 5/2 | 12 VCC |
| 461011 | 1/8" | 5/2 | 24 VCC |
| 461057 | 1/8" | 5/2 | 24 VCA |
| 461058 | 1/8" | 5/2 | 110 VCA |
| 461010 | 1/8" | 5/2 | 220 VCA |
| 461059 | 1/4" | 3/2 | 12 VCC |
| 461060 | 1/4" | 3/2 | 24 VCC |
| 461061 | 1/4" | 3/2 | 24 VCA |
| 461062 | 1/4" | 3/2 | 110 VCA |
| 461063 | 1/4" | 3/2 | 220 VCA |
| 461064 | 1/4" | 5/2 | 12 VCC |
| 461013 | 1/4" | 5/2 | 24 VCC |
| 461065 | 1/4" | 5/2 | 24 VCA |
| 461066 | 1/4" | 5/2 | 110 VCA |
| 461012 | 1/4" | 5/2 | 220 VCA |
| 461093 | 1/4" | 5/3 | 24 VCC * |
| 461111 | 1/4" | 5/3 | 24 VCC ** |
| 461112 | 1/4" | 5/3 | 110 VCA * |
| 461132 | 1/4" | 5/3 | 220 VCA * |
| 900519 | 3/8" | 3/2 | 24 VCC |
| 461067 | 3/8" | 5/2 | 12 VCC |
| 461068 | 3/8" | 5/2 | 24 VCC |
| 461069 | 3/8" | 5/2 | 24 VCA |
| 461070 | 3/8" | 5/2 | 110 VCA |
| 461071 | 3/8" | 5/2 | 220 VCA |
| 461094 | 3/8" | 5/3 | 24 VCC* |
| 461072 | 1/2" | 5/2 | 12 VCC |
| 461073 | 1/2" | 5/2 | 24 VCC |
| 461074 | 1/2" | 5/2 | 24 VCA |
| 461075 | 1/2" | 5/2 | 110 VCA |
| 461076 | 1/2" | 5/2 | 220 VCA |

* Auto-Centrante (CENTRO FECHADO)
** Auto- Centrante (CENTRO ABERTO NEGATIVO)

**Válvula Alavanca**
Aplicação: pneumática

| Código | Rosca | Vias | Sistema |
|---|---|---|---|
| 450028 | 1/8" | 3/2 | Mola |
| 450029 | 1/8" | 3/2 | Trava |
| 450308 | 1/4" | 3/2 | Mola |
| 450309 | 1/4" | 5/2 | Mola |
| 450032 | 1/4" | 5/2 | Mola *** |
| 450307 | 1/4" | 5/2 | Trava |
| 450037 | 1/4" | 5/2 | Trava *** |
| 450312 | 1/4" | 5/3 | Mola * |
| 450058 | 1/4" | 5/3 | Mola ** |
| 450306 | 1/4" | 5/3 | Trava* |
| 450310 | 3/8" | 5/2 | Mola |
| 450311 | 1/2" | 5/2 | Mola |

* Centro Fechado
** Centro Aberto Negativo
*** Alta Vazão

**Vedação p/ Bloco manifold**
Aplicação: pneumática

| Código | Bloco |
|---|---|
| 125002 | 1/4" |

**Válvula Solenóide Mini c/ Bobina**
Aplicação: pneumática

| Código | Rosca | Vias | Tensão |
|---|---|---|---|
| 461017 | 1/4" | 2/2 | 220 VCA |
| 461082 | 1/4" | 3/2 | 12 VCC |
| 461002 | 1/4" | 3/2 | 24 VCC |
| 461083 | 1/4" | 3/2 | 24 VCA |
| 461084 | 1/4" | 3/2 | 110 VCA |
| 461001 | 1/4" | 3/2 | 220 VCA |

**Válvula Solenóide Mini c/ Manifold na Válvula c/ Bobina**
Aplicação: pneumática

| Código | Rosca | Vias | Tensão |
|---|---|---|---|
| 461085 | 1/8" | 2/2 | 12 VCC |
| 461086 | 1/8" | 2/2 | 24 VCC |
| 461087 | 1/8" | 2/2 | 24 VCA |
| 461088 | 1/8" | 2/2 | 110 VCA |
| 461089 | 1/8" | 2/2 | 220 VCA |
| 461090 | 1/8" | 3/2 | 12 VCC |
| 461004 | 1/8" | 3/2 | 24 VCC |
| 461091 | 1/8" | 3/2 | 24 VCA |
| 461092 | 1/8" | 3/2 | 110 VCA |
| 461003 | 1/8" | 3/2 | 220 VCA |

**Válvula Solenóide Mola - Namour c/ Bobina**
Aplicação: pneumática

| Código | Rosca | Vias | Tensão |
|---|---|---|---|
| 461014 | 1/4" | 5/2 | 220 VCA |
| 461015 | 1/4" | 5/2 | 024 VCC |

**Válvula Botão**
Aplicação: pneumática

| Código | Rosca | Vias | Sistema |
|---|---|---|---|
| 462005 | 1/8" | 3/2 | Mola |
| 462006 | 1/8" | 3/2 | Trava |
| 462002 | 1/8" | 5/2 | Mola |
| 462004 | 1/8" | 5/2 | Trava |
| 462007 | 1/4" | 3/2 | Mola |
| 462008 | 1/4" | 3/2 | Trava |
| 462001 | 1/4" | 5/2 | Mola |
| 462003 | 1/4" | 5/2 | Trava |

**Válvula Rotativa Centro Fechado**
Aplicação: pneumática

| Código | Rosca | Fixação | Vias |
|---|---|---|---|
| 450038 | 1/4" | Base | 4/2 |
| 450039 | 1/4" | Lateral | 4/2 |

**Bobina c/ Plug Led**
**P/ Válvula Solenóide**
Aplicação: válvula solenóide

| Código | Tensão |
|---|---|
| 158001 | 12 VCC |
| 158002 | 24 VCC |
| 158029 | 24 VCA |
| 158003 | 110 VCA |
| 158004 | 220 VCA |

**Bobina Sem Plug p/**
**Válvulas Solenóide**
Aplicação: válvula solenóide

| Código | Tensão |
|---|---|
| 158023 | 12 VCC |
| 158024 | 24 VCC |
| 158026 | 220 VCA |

**Plug / Caixa de ligação**
**p/ Bobina das**
**Válvulas Solenóide**
Aplicação: válvula solenóide

| Código | Modelo |
|---|---|
| 158019 | Pequena - VCC/DC |
| 158020 | Pequena - VCA/AC |
| 158021 | Grande - VCC/DC |
| 158022 | Grande - VCA/AC |

**Válvula Botão**
Rosca: 1/8"
Número de Vias: 3/2
Aplicação: pneumática

| Código | Rosca |
|---|---|
| 462009 | Interno / Mola (Vermelha) |
| 462010 | Longo / Mola (Verde) |

**Válvula Botão**
**Cogumelo**
Rosca: 1/8"
Número de Vias: 3/2
Aplicação: pneumática

| Código | Modelo |
|---|---|
| 462011 | Cogumelo / Mola (Verde) |
| 462012 | Cogumelo / Trava (Verm.) |

**Válvula Botão**
Rosca: 1/8"
Número de Vias: 3/2
Aplicação: pneumática

| Código | Modelo |
|---|---|
| 462013 | Seletor Curto |
| 462014 | Seletor Longo |

**Válvula Duplo**
**Piloto**
Aplicação: pneumática

| Código | Rosca | Vias |
|---|---|---|
| 464002 | 1/8" | 5/2 |
| 464005 | 1/4" | 3/2 |
| 464001 | 1/4" | 5/2 |

**Válvula**
**Piloto Mola**
Aplicação: pneumática

| Código | Rosca | Vias |
|---|---|---|
| 464004 | 1/8" | 5/2 |
| 464006 | 1/4" | 3/2 |
| 464003 | 1/4" | 5/2 |

**Válvula**
**Pino Mola**
Aplicação: pneumática

| Código | Rosca | Vias |
|---|---|---|
| 450043 | 1/4" | 5/2 |

**Válvula Alavanca/Trava**
Aplicação: pneumática

| Código | Rosca | Vias |
|---|---|---|
| 450314 | 1/8" | 3/2 |
| 450315 | 1/8" | 5/2 |

**Válvula Rolete/Mola**
Aplicação: pneumática

| Código | Rosca | Vias |
|---|---|---|
| 450302 | 1/8" | 3/2 |
| 450303 | 1/8" | 5/2 |

**Válvula Pino Mola**
Aplicação: pneumática

| Código | Rosca | Vias |
|---|---|---|
| 450006 | M5 | 3/2 |

**Válvula Pino/Mola**
Aplicação: pneumática

| Código | Rosca | Vias |
|---|---|---|
| 450020 | 1/8" | 3/2 |

**Válvula Rolete/Mola**
Aplicação: pneumática

| Código | Rosca | Vias |
|---|---|---|
| 450021 | 1/8" | 3/2 |

**Válvula Gatilho Mola**
Aplicação: pneumática

| Código | Rosca | Vias |
|---|---|---|
| 450305 | M5 | 3/2 |

**Válvula Geradora**
**De Vácuo**
Aplicação: pneumática

| Código | Rosca | Vias |
|---|---|---|
| 450005 | 1/4" | 3 |

**Válvula Pedal**
**Tipo Festo c/ Proteção**
Aplicação: pneumática

| Código | Rosca | Vias | Modelo |
|---|---|---|---|
| 465008 | 1/4" | 5/2 | Mola |
| 465004 | 1/4" | 5/2 | Trava |

**Válvula Rolete Mola**
Aplicação: pneumática

| Código | Rosca | Vias |
|---|---|---|
| 450304 | M5 | 3/2 |

**Válvula Controle de**
**Fluxo**
Aplicação: pneumática

| Código | Rosca | Vias |
|---|---|---|
| 450012 | 1/8" | 2 |
| 450013 | 1/4" | 2 |
| 450014 | 3/8" | 2 |
| 450016 | 1/2" | 2 |

**Válvula Pedal**
**Tipo Festo**
Aplicação: pneumática

| Código | Rosca | Vias | Modelo |
|---|---|---|---|
| 465001 | 1/4" | 5/2 | Mola |
| 465002 | 1/4" | 5/2 | Trava |

**Pedal Mola**
Aplicação: pneumática

| Código | Rosca | Vias |
|---|---|---|
| 465005 | 1/4" | 4/2 |

**Válvula**
**Pedal Mola**
Aplicação: pneumática

| Código | Rosca | Vias |
|---|---|---|
| 465006 | 1/4" | 5/3 * |
| 465009 | 1/4" | 5/3 ** |

* Centro aberto negativo
** Centro fechado

**Chave Fim de Curso**
**Elétrica c/ Haste 95 mm**
Contatos: 1 NA + 1 NF
Entre furos: 56 x 21 mm
Comprimento haste: 95 mm

| Código | Tensão |
|---|---|
| 170001 | DC115-0,4A e AC250V-5A |

**Pedal Elétrico**
Carga Admissível: 250Vca
Corrente: 15A

| Código | Funcionamento |
|---|---|
| 465003 | Elétrico |

**Válvula Escape Rápido**
Aplicação: pneumática

| Código | Rosca | Vias |
|---|---|---|
| 450007 | 1/8" | 3/2 |
| 450003 | 1/4" | 3/2 |
| 450004 | 3/8" | 3/2 |
| 450026 | 1/2" | 3/2 |

**Válvula de Retenção**
Aplicação: pneumática

| Código | Rosca | Vias |
|---|---|---|
| 455036 | 1/8" | 2 |
| 455009 | 1/4" | 2 |
| 455067 | 1/4" | 2 * |
| 455037 | 3/8" | 2 |
| 455038 | 1/2" | 2 |

* Primeira linha na cor preta

**Válvula Deslizante**
Aplicação: pneumática

| Código | Rosca | Vias |
|---|---|---|
| 450500 | 1/8" | 3/2 |
| 450501 | 1/4" | 3/2 |
| 450502 | 3/8" | 3/2 |
| 450503 | 1/2" | 3/2 |

**Válvula Prestoflow**
Material: Alumínio

| Código | Rosca |
|---|---|
| 450035 | 1/8" |
| 450034 | 1/4" |
| 450033 | 3/8" |

**Válvula de Retenção Pilotada**
altas temperaturas, solventes,
Pressão de trabalho: 1~10
Temperatura: 0 - 60ºC

| Código | Rosca |
|---|---|
| 450063 | 1/4" BSP |
| 450036 | 3/8" BSP |
| 450064 | 1/2" BSP |

**Elemento "OU"**
Aplicação: pneumática

| Código | Rosca | Vias | Modelo |
|---|---|---|---|
| 214011 | 1/8" | 3/2 | OU |
| 214012 | 1/4" | 3/2 | OU |
| 214013 | 1/8" | 3/2 | E |

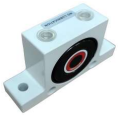

**Vibrador Pneumático**
Aplicação: pneumática

| Código | Modelo |
|---|---|
| 127002 | K 10 |
| 127003 | K 16 |
| 127004 | K 20 |
| 127005 | K 25 |
| 127006 | K 32 |

**Vibrador Pneumático c/ Turbina**
Aplicação: pneumática

| Código | Modelo |
|---|---|
| 127007 | GT 10 |
| 127008 | GT 16 |
| 127009 | GT 20 |
| 127010 | GT 25 |
| 127011 | GT 36 |

---

**Pistola de Pintura - HVLP BC 75**
Tipo: gravidade
Capacidade da caneca: 600 ml
Entrada de ar: 1/4" BSP
Consumo de Ar: 9,5 PCM à 40 PSI
Pressão de Trabalho: 36 a 50 PSI

| Código | Bico |
|---|---|
| 320021 | 1.4 mm |

**Pistola de Pintura - HVLP BC 75**
Tipo: gravidade
Capacidade da caneca: 600 ml
Entrada de ar: 1/4" BSP
Consumo de Ar: 9,5 PCM à 40 PSI
Pressão de Trabalho: 36 a 50 PSI

| Código | Bico |
|---|---|
| 320023 | 1.7 mm |

**Pistola de Pintura BC 73-15**
Tipo: gravidade
Capacidade da caneca: 600 ml
Entrada de ar: 1/4" BSP
Consumo de Ar: 9,5 PCM à 40 PSI
Pressão de Trabalho: 30 a 50 PSI

| Código | Bico |
|---|---|
| 320046 | 1.5 mm |

**Caneca p/ Pistola**
Aplicação: pistola de pintura

| Código | Rosca |
|---|---|
| 101001 | Fêmea s/ Tampa |
| 101002 | Macho |

**Conexão PHC**
Tubo: 9 mm
Aplicação: pistola de pintura

| Código | Rosca |
|---|---|
| 195030 | Rosca 1/4" NPS |
| 195031 | Rosca 3/8" NPS |

**Kit Bico/Capa e Agulha**
Aplicação: pistola de pintura

| Código | Bico |
|---|---|
| 273012 | BC 75 - Bico 1.7 |

**Anilha p/ Conexão PHC**
Aplicação: conexão PHC

| Código | Mangueira |
|---|---|
| 120900 | Anilha 9 mm |

**Kit Bico/Capa e Agulha**
Aplicação: pistola de pintura

| Código | Bico |
|---|---|
| 273021 | SGT 3012A - Bico 1.8 |
| 273022 | SGT 3013A - Bico 1.5 |

**Graxeira Reta**
Material: aço zincado branco

| Código | Rosca |
|---|---|
| 116003 | 1/8" NPT 27 fios |
| 116002 | 1/8" BSP 28 fios |
| 116001 | 1/4" UNF 28 fios |
| 116027 | 1/4" BSP 19 fios |
| 116028 | 1/4" NPT 18 fios |
| 116025 | 5/16" UNF 24 fios |
| 116004 | 3/8" UNF 24 fios |
| 116026 | 7/16" UNF 20 fios |
| 116005 | M6 x 1,0 |
| 116006 | M8 x 1,0 |
| 116007 | M8 x 1,25 |
| 116008 | M10 x 1,0 |

**Graxeira Angular 45º**
Material: aço zincado branco

| Código | Rosca |
|---|---|
| 116011 | 1/8" NPT 27 fios |
| 116010 | 1/8" BSP 28 fios |
| 116009 | 1/4" UNF 28 fios |
| 116031 | 1/4" BSP 19 fios |
| 116032 | 1/4" NPT 18 fios |
| 116029 | 5/16" UNF 24 fios |
| 116012 | 3/8" UNF 24 fios |
| 116030 | 7/16" UNF 20 fios |
| 116013 | M6 x 1,0 |
| 116014 | M8 x 1,0 |
| 116015 | M8 x 1,25 |
| 116016 | M10 x 1,0 |

**Graxeira Angular 90º**
Material: aço zincado branco

| Código | Rosca |
|---|---|
| 116019 | 1/8" NPT 27 fios |
| 116018 | 1/8" BSP 28 fios |
| 116017 | 1/4" UNF 28 fios |
| 116035 | 1/4" BSP 19 fios |
| 116036 | 1/4" NPT 18 fios |
| 116033 | 5/16" UNF 24 fios |
| 116020 | 3/8" UNF 24 fios |
| 116034 | 7/16" UNF 20 fios |
| 116021 | M6 x 1,0 |
| 116022 | M8 x 1,0 |
| 116023 | M8 x 1,25 |
| 116024 | M10 x 1,0 |

**Sensor Eletromagnético**

Aplicação: cilindros penumáticos

| Código | Cilindro |
|---|---|
| 403001 | Mini ISO |
| 403002 | Europa (Perfilado) |

**Abraçadeira Sensor Magnético**
Aplicação: cilindros mini iso

| Código | Ø |
|---|---|
| 100120 | 16 mm |
| 100121 | 20 mm |
| 100122 | 25 mm |

**Munhão Central**
Aplicação: cilindros Mickey Mouse

| Código | Cilindro |
|---|---|
| 122002 | Ø 40 |

**Cilindro MK ISO 15552**
**C/ Canal para Sensor**
Aplicação: pneumática

| Código | Ø | Curso | Ação | Embolo | Haste | Vedação |
|---|---|---|---|---|---|---|
| 110179 | 32,00 | 10 mm | Dupla | Magnético | 1045 | NBR |
| 110145 | 50,00 | 125 mm | Dupla | Magnético | 1045 | NBR |
| 110169 | 63,00 | 100 mm | Dupla | Magnético | 1045 | NBR |

**Cilindro Mini ISO 6432**
Aplicação: pneumática

| Código | Ø | Curso | Ação | Embolo | Haste | Vedação |
|---|---|---|---|---|---|---|
| 110005 | 25,00 | 50,00 | Dupla | Magnético | 1045 | NBR |

**Cilindro Europa FCE ISO 6431**
Aplicação: pneumática

| Código | Ø | Curso | Ação | Embolo | Haste | Vedação |
|---|---|---|---|---|---|---|
| 110072 | 32,00 | 10,00 | Dupla | Magnético | 1045 | NBR |

Preços
Sob Consulta

**Cilindro Perfil Europa FCE ISO 6431**

| Medidas |
|---|
| Ø 32, 40, 50, 63, 80 e 100 |

Preços
Sob Consulta

**Cilindro Perfil Tirantado FCT**

| Medidas |
|---|
| Ø 32, 40, 50, 63, 80, 100, 125, 160, 200 e 250 |

Preços
Sob Consulta

**Cilindro Perfil Mickey Mouse**

| Medidas |
|---|
| Ø 32, 40, 50, 63, 80, 100, 125, 160, 200 e 250 |

Preços
Sob Consulta

**Cilindro Mini ISO 6432**

| Medidas |
|---|
| Ø 10, 12, 16, 20, 25, 32, 40, 50 e 63 |

Preços
Sob Consulta

**Cilindro Compacto FCC**

| Medidas |
|---|
| Ø 16, 20, 25, 32, 40, 50, 63 e 80 |

Preços
Sob Consulta

**Cilindro Compacto FCC ISO 21287**

| Medidas |
|---|
| Ø 16, 20, 25, 32, 40, 50, 63 |

**Basculante Fêmea**
Aplicação: cilindros mini ISO

| Código | Especificação |
|---|---|
| 115019 | Ø 10 |
| 115020 | Ø 12/16 |
| 115021 | Ø 20/25 |

**Cantoneira**
Aplicação: cilindros mini ISO

| Código | Especificação |
|---|---|
| 115023 | Ø 12/16 |
| 115024 | Ø 20/25 |

**Flange**
Aplicação: cilindros mini ISO

| Código | Especificação |
|---|---|
| 115026 | Ø 12/16 |
| 115027 | Ø 20/25 |

**Basculante Fêmea**
Aplicação: cilindros ISO

| Código | Especificação |
|---|---|
| 115028 | Ø 32 |
| 115029 | Ø 40 |
| 115003 | Ø 50 |
| 115030 | Ø 63 |
| 115054 | Ø 80 |
| 115055 | Ø 100 |

**Basculante Macho**
Aplicação: cilindros ISO

| Código | Especificação |
|---|---|
| 115031 | Ø 32 |
| 115032 | Ø 40 |
| 115002 | Ø 50 |
| 115033 | Ø 63 |
| 115056 | Ø 80 |
| 115057 | Ø 100 |

**Suporte Oscilante**
Aplicação: cilindros ISO

| Código | Especificação |
|---|---|
| 115034 | Ø 32 |
| 115035 | Ø 40 |
| 115036 | Ø 50 |
| 115049 | Ø 63 |
| 115058 | Ø 80 |
| 115059 | Ø 100 |

**Articulação Macho Rotular**
Aplicação: cilindros ISO

| Código | Especificação |
|---|---|
| 115037 | Ø 32 |
| 115038 | Ø 40 |
| 115039 | Ø 50 |
| 115040 | Ø 63 |
| 115060 | Ø 80 |
| 115061 | Ø 100 |

**Cantoneira Par**
Aplicação: cilindros ISO

| Código | Especificação |
|---|---|
| 115041 | Ø 32 |
| 115042 | Ø 40 |
| 115043 | Ø 50 |
| 115044 | Ø 63 |
| 115062 | Ø 80 |
| 115063 | Ø 100 |

**Flange Unitário**
Aplicação: cilindros ISO

| Código | Especificação |
|---|---|
| 115045 | Ø 32 |
| 115046 | Ø 40 |
| 115047 | Ø 50 |
| 115048 | Ø 63 |
| 115050 | Ø 80 |
| 115064 | Ø 100 |

**Ponteira Rotular Rosca Fêmea**
Aplicação: cilindros ISO e mini ISO

| Código | Especificação |
|---|---|
| 115010 | Ø 12/16 (M6 x 1,0) |
| 115011 | Ø 20 (M8 x 1,25) |
| 115012 | Ø 25/32 (M10 x 1,25) |
| 115004 | Ø 40 (M12 x 1,25) |
| 115013 | Ø 50/63 (M16 x 1,5) |
| 115052 | Ø 80/100 (M20 x 1,5) |

**Ponteira Rotular Rosca Fêmea Esquerda**
Aplicação: cilindros

| Código | Rosca |
|---|---|
| 115065 | Esquerda M8 x 1,25 |
| 115066 | Esquerda M10 x 1,5 |
| 115067 | Esquerda M12 x 1,75 |
| 115068 | Esquerda M14 x 2,0 |
| 115069 | Esquerda M16 x 2,0 |
| 115070 | Esquerda M20 x 1,5 |

**Ponteira Rotular Rosca Macho**
Aplicação: cilindros

| Código | Rosca |
|---|---|
| 115071 | M6 x 1,0 |
| 115072 | M8 x 1,25 |
| 115073 | M10 x 1,5 |
| 115074 | M12 x 1,75 |
| 115075 | M14 x 1,75 |

**Ponteira Fêmea**
Aplicação: cilindros ISO e mini ISO

| Código | Especificação |
|---|---|
| 115005 | Ø 10 (M4 x 0,7) |
| 115006 | Ø 12/16 (M6 x 1,0) |
| 115007 | Ø 20 (M8 x 1,25) |
| 115008 | Ø 25/32 (M10 x 1,25) |
| 115009 | Ø 40 (M12 x 1,25 |
| 115001 | Ø 50/63 (M16 x 1,5) |
| 115051 | Ø 80/100 (M20 x 1,5) |

**Junta Universal**
Aplicação: cilindros ISO e mini ISO

| Código | Especificação |
|---|---|
| 115014 | Ø 12/16 (M6 x 1,0) |
| 115015 | Ø 20 (M8 x 1,25) |
| 115016 | Ø 25/32 (M10 x 1,25) |
| 115017 | Ø 40 (M12 x 1,25) |
| 115018 | Ø 50/63 (M16 x 1,5) |
| 115053 | Ø 80/100 (M20 x 1,5) |

**Kit Reparo p/ Cilindro**
Material: borracha nítrilica
Aplicação: cilindros Conexo

| Código | Diâmetro |
|---|---|
| 273013 | Ø 32 |
| 273014 | Ø 40 |
| 273015 | Ø 50 |
| 273016 | Ø 63 |
| 273017 | Ø 80 |
| 273018 | Ø 100 |

* **Despacho de cilindros em até 6 dias úteis**
* **Não aceitamos devolução de cilindros especiais, salvo por problemas de qualidade.**

**Anéis O´ring**
Dureza: 70 shore
Temperatura: - 30 ~ 70°C
Material: borracha nitrílica

| Código | Ø Interno | Seção |
|---|---|---|
| 102002 | 1,07 | 1,27 |
| 102003 | 1,42 | 1,52 |
| 102004 | 1,78 | 1,78 |
| 102005 | 2,57 | 1,78 |
| 102006 | 2,90 | 1,78 |
| 102007 | 3,68 | 1,78 |
| 102008 | 4,47 | 1,78 |
| 102009 | 5,28 | 1,78 |
| 102010 | 6,07 | 1,78 |
| 102011 | 7,65 | 1,78 |
| 102012 | 9,25 | 1,78 |
| 102013 | 10,82 | 1,78 |
| 102014 | 12,42 | 1,78 |
| 102015 | 14,00 | 1,78 |
| 102016 | 15,60 | 1,78 |
| 102017 | 17,17 | 1,78 |
| 102018 | 18,77 | 1,78 |
| 102019 | 20,35 | 1,78 |
| 102020 | 21,95 | 1,78 |
| 102021 | 23,52 | 1,78 |
| 102022 | 25,12 | 1,78 |
| 102023 | 26,70 | 1,78 |
| 102024 | 28,30 | 1,78 |
| 102025 | 29,87 | 1,78 |
| 102026 | 31,47 | 1,78 |
| 102027 | 33,05 | 1,78 |
| 102028 | 34,65 | 1,78 |
| 102029 | 37,82 | 1,78 |
| 102030 | 41,00 | 1,78 |
| 102031 | 44,17 | 1,78 |
| 102032 | 47,35 | 1,78 |
| 102033 | 50,52 | 1,78 |
| 102034 | 53,70 | 1,78 |
| 102035 | 56,87 | 1,78 |
| 102036 | 60,05 | 1,78 |
| 102037 | 63,22 | 1,78 |
| 102038 | 66,40 | 1,78 |
| 102039 | 69,57 | 1,78 |
| 102040 | 72,75 | 1,78 |
| 102041 | 75,92 | 1,78 |
| 102042 | 82,27 | 1,78 |
| 102043 | 88,62 | 1,78 |
| 102044 | 94,97 | 1,78 |
| 102045 | 101,32 | 1,78 |
| 102046 | 107,67 | 1,78 |
| 102047 | 114,02 | 1,78 |
| 102048 | 120,37 | 1,78 |
| 102049 | 126,72 | 1,78 |
| 102050 | 133,07 | 1,78 |
| 102103 | 2,06 | 2,62 |
| 102104 | 2,84 | 2,62 |
| 102105 | 3,63 | 2,62 |
| 102106 | 4,42 | 2,62 |
| 102107 | 5,23 | 2,62 |
| 102108 | 6,02 | 2,62 |
| 102109 | 7,59 | 2,62 |
| 102110 | 9,19 | 2,62 |
| 102111 | 10,77 | 2,62 |
| 102112 | 12,37 | 2,62 |
| 102113 | 13,94 | 2,62 |
| 102114 | 15,54 | 2,62 |
| 102115 | 17,12 | 2,62 |
| 102116 | 18,72 | 2,62 |
| 102117 | 20,30 | 2,62 |
| 102118 | 21,89 | 2,62 |
| 102119 | 23,47 | 2,62 |
| 102120 | 25,07 | 2,62 |
| 102121 | 26,64 | 2,62 |
| 102122 | 28,24 | 2,62 |
| 102123 | 29,82 | 2,62 |

**Anéis O´ring**
Dureza: 70 shore
Temperatura: - 30 ~ 70°C
Material: borracha nitrílica

| Código | Ø Interno | Seção |
|---|---|---|
| 102124 | 31,42 | 2,62 |
| 102125 | 32,99 | 2,62 |
| 102126 | 34,59 | 2,62 |
| 102127 | 36,17 | 2,62 |
| 102128 | 37,77 | 2,62 |
| 102129 | 39,34 | 2,62 |
| 102130 | 40,94 | 2,62 |
| 102131 | 42,52 | 2,62 |
| 102132 | 44,12 | 2,62 |
| 102133 | 45,69 | 2,62 |
| 102134 | 47,29 | 2,62 |
| 102135 | 48,90 | 2,62 |
| 102136 | 50,47 | 2,62 |
| 102137 | 52,07 | 2,62 |
| 102138 | 53,64 | 2,62 |
| 102139 | 55,25 | 2,62 |
| 102140 | 56,82 | 2,62 |
| 102141 | 58,42 | 2,62 |
| 102142 | 59,99 | 2,62 |
| 102143 | 61,66 | 2,62 |
| 102144 | 63,17 | 2,62 |
| 102145 | 64,77 | 2,62 |
| 102146 | 66,34 | 2,62 |
| 102147 | 67,95 | 2,62 |
| 102148 | 69,52 | 2,62 |
| 102149 | 71,12 | 2,62 |
| 102150 | 72,69 | 2,62 |
| 102151 | 75,87 | 2,62 |
| 102152 | 82,22 | 2,62 |
| 102153 | 88,57 | 2,62 |
| 102154 | 94,92 | 2,62 |
| 102155 | 101,27 | 2,62 |
| 102156 | 107,62 | 2,62 |
| 102157 | 113,97 | 2,62 |
| 102158 | 120,32 | 2,62 |
| 102159 | 126,67 | 2,62 |
| 102160 | 133,02 | 2,62 |
| 102164 | 158,42 | 2,62 |
| 102170 | 196,52 | 2,62 |
| 102174 | 221,92 | 2,62 |
| 102201 | 4,34 | 3,53 |
| 102202 | 5,94 | 3,53 |
| 102203 | 7,52 | 3,53 |
| 102204 | 9,12 | 3,53 |
| 102205 | 10,69 | 3,53 |
| 102206 | 12,29 | 3,53 |
| 102207 | 13,87 | 3,53 |
| 102208 | 15,47 | 3,53 |
| 102209 | 17,04 | 3,53 |
| 102210 | 18,64 | 3,53 |
| 102211 | 20,22 | 3,53 |
| 102212 | 21,82 | 3,53 |
| 102213 | 23,39 | 3,53 |
| 102214 | 24,99 | 3,53 |
| 102215 | 26,57 | 3,53 |
| 102216 | 28,17 | 3,53 |
| 102217 | 29,74 | 3,53 |
| 102218 | 31,34 | 3,53 |
| 102219 | 32,92 | 3,53 |
| 102220 | 34,52 | 3,53 |
| 102221 | 36,09 | 3,53 |
| 102222 | 37,69 | 3,53 |
| 102223 | 40,87 | 3,53 |
| 102224 | 44,04 | 3,53 |
| 102225 | 47,22 | 3,53 |
| 102226 | 50,39 | 3,53 |
| 102227 | 53,57 | 3,53 |
| 102228 | 56,74 | 3,53 |
| 102229 | 59,92 | 3,53 |
| 102230 | 63,09 | 3,53 |

**Anéis O´ring**
Dureza: 70 shore
Temperatura: - 30 ~ 70°C
Material: borracha nitrílica

| Código | Ø Interno | Seção |
|---|---|---|
| 102231 | 66,27 | 3,53 |
| 102232 | 69,44 | 3,53 |
| 102233 | 72,62 | 3,53 |
| 102234 | 75,79 | 3,53 |
| 102235 | 78,97 | 3,53 |
| 102236 | 82,14 | 3,53 |
| 102237 | 85,32 | 3,53 |
| 102238 | 88,49 | 3,53 |
| 102239 | 91,67 | 3,53 |
| 102240 | 94,84 | 3,53 |
| 102241 | 98,02 | 3,53 |
| 102242 | 101,19 | 3,53 |
| 102245 | 110,72 | 3,53 |
| 102256 | 145,64 | 3,53 |
| 102259 | 158,34 | 3,53 |
| 102263 | 183,74 | 3,53 |
| 102266 | 202,79 | 3,53 |
| 102269 | 221,84 | 3,53 |
| 102270 | 228,19 | 3,53 |
| 102276 | 278,99 | 3,53 |
| 102277 | 291,69 | 3,53 |
| 102278 | 304,39 | 3,53 |
| 102279 | 329,79 | 3,53 |
| 102281 | 380,59 | 3,53 |

**Kit Anéis O´ring**
Material: borracha nitrílica

| Código | Especificação |
|---|---|
| 273023 | Kit vedação em milímetro |
| 273024 | Kit vedação em polegada |

**Observação: itens em vermelho somente saldo de estoque.**

## ROSCA BSP PARALELA

| ROSCA | FIOS P/ POL. | Ø A | B | Ø C (FURO) |
|---|---|---|---|---|
| 1/8 BSP | 28 | 9.6 | 5.0 | 8.8 |
| 1/4 BSP | 19 | 13.0 | 5.5 | 11.8 |
| 3/8 BSP | 19 | 16.5 | 9.0 | 15.3 |
| 1/2 BSP | 14 | 20.8 | 10.0 | 19.0 |

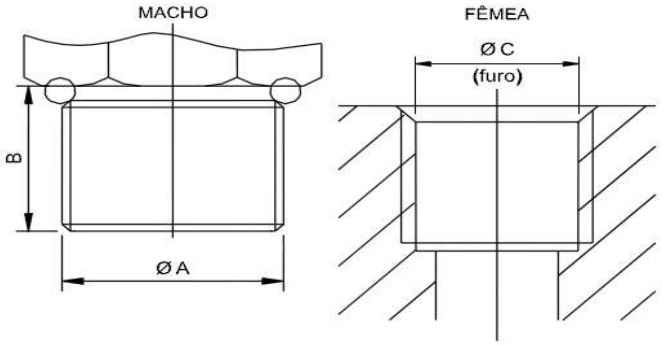


## ROSCA BSPT CÔNICA

| ROSCA | FIOS P/ POL | Ø A (mín.) | Ø B (máx.) | C | Ø D (furo) | E |
|---|---|---|---|---|---|---|
| 1/8 BSPT | 28 | 9.4 | 9.8 | 9.0 | 8.8 | 9.0 |
| 1/4 BSPT | 19 | 12.7 | 13.4 | 13.5 | 11.8 | 13.5 |
| 3/8 BSPT | 19 | 16.2 | 16.8 | 13.5 | 15.3 | 13.5 |
| 1/2 BSPT | 14 | 20.3 | 21.1 | 18.0 | 19.0 | 18.0 |
| 3/4 BSPT | 14 | 25.7 | 26.7 | 18.0 | 24.5 | 18.0 |
| 1 BSPT | 11 | 32.5 | 33.5 | 18.0 | 30.8 | 18.0 |

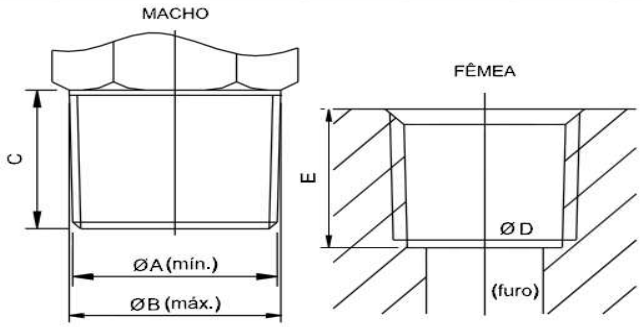


## ROSCA NPT CÔNICA

| ROSCA | FIOS P/ POL. | Ø A (mín.) | Ø B (máx.) | C | Ø D (furo) | E |
|---|---|---|---|---|---|---|
| 1/8 NPT | 27 | 9.9 | 10.3 | 9.0 | 8.5 | 9.0 |
| 1/4 NPT | 18 | 13.2 | 13.7 | 13.5 | 11.2 | 13.5 |
| 3/8 NPT | 18 | 16.6 | 17.2 | 13.5 | 14.5 | 13.5 |
| 1/2 NPT | 14 | 20.6 | 21.3 | 18.0 | 18.0 | 18.0 |
| 3/4 NPT | 14 | 26.0 | 26.7 | 18.0 | 23.0 | 18.0 |
| 1 NPT | 11.5 | 32.5 | 33.4 | 18.0 | 29.0 | 18.0 |

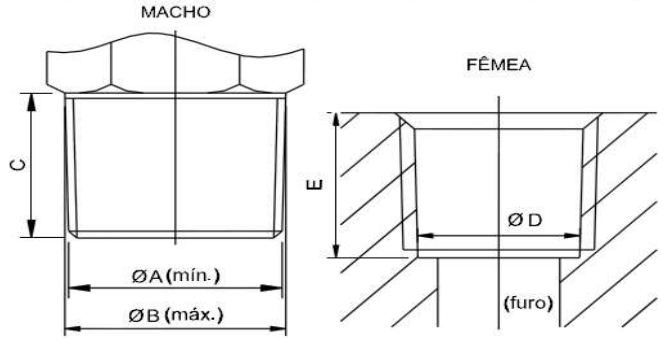


## ROSCA MÉTRICA PARALELA

| ROSCA | PASSO | Ø A | B | Ø C (FURO) |
|---|---|---|---|---|
| M 5.0 | 0.8 | 4.9 | 4.5 | 4.2 |
| M 10.0 | 1.0 | 9.9 | 10.0 | 9.0 |
| M 12.0 | 1.5 | 11.8 | 10.0 | 10.5 |
| M 16.0 | 1.5 | 15.8 | 10.0 | 14.5 |
| M 22.0 | 1.5 | 21.8 | 13.0 | 20.5 |

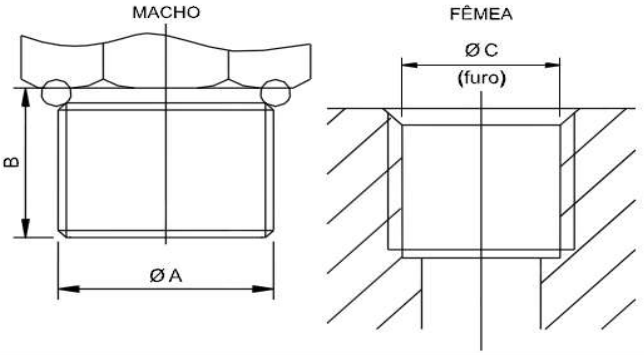

conexo
peças

Rua Expedicionário Werner Weiss, 354, Box 09
Bairro: Colonial - São Bento do Sul – SC
CEP 89.288-030 - Fone: 47 3633-6724
vendas@conexopecas.com.br