www.conexopecas.com.br

Catálogo de Produtos

2026

Atualizado em 26-08-2026

conexo peças

Índice

Página	Produto
10	Abraçadeiras
45	Anéis O´ring
9	Linha p/ Gás, Bicos de Limpeza, Pulverizadores, Calibradores e Tarrachas
44	Cilindros Pneumáticos e Acessórios
29	Conexões Adaptadoras em Aço e Alumínio
30	Conexões Adaptadoras em Aço Inox
31	Conexões Adaptadoras em Aço Inox
26	Conexões Adaptadoras em Latão
27	Conexões Adaptadoras em Latão
28	Conexões Adaptadoras em Latão Niquelado - 10 Bar
24	Conexões de Compressão - Polegada
25	Conexões de Compressão em Milímetro e Conexões Pneumáticas Poly-Flô
22	Conexões Instantâneas Inox 304 c/ Rosca BSP - 15 Bar
21	Conexões Instantâneas Metálicas - 10 Bar
15	Conexões Instantâneas Rosca BSP - 10 Bar
16	Conexões Instantâneas Rosca BSP - 10 Bar
17	Conexões Instantâneas Rosca BSP - 10 Bar
20	Conexões Instantâneas Rosca BSP e NPT - 10 Bar - Primeira Linha Branca
18	Conexões Instantâneas Rosca NPT - 10 Bar
19	Conexões Instantâneas Rosca NPT em Polegada - 10 Bar
14	Conexões p/ Água, Instantâneas Compactas e c/ Retenção
23	Conexões Pneumáticas 2 Toques e Conexões Pneumáticas Série 400
35	Conexões Soldáveis para Redes de Ar - PPR
36	Conexões Soldáveis para Redes de Ar - PPR
13	Engates Rápidos Camlock em Alumínio e Aço Inox - 150 Libras
11	Engates Rápidos Pneumáticos
12	Engates Rápidos Pneumáticos, para Refrigeração de Matrizes/Moldes e Hidráulicos
32	Galvanizados - NBR 6943 rosca BSP ISO 7-1 Classe 150 Libras
33	Galvanizados - NBR 6943 rosca BSP ISO 7-1 Classe 150 Libras
34	Galvanizados - NBR 6943 rosca BSP ISO 7-1 Classe 150 Libras
43	Graxeiras e Cilindros Pneumáticos
2	Índice
6	Mangueiras e Tubos
5	Manômetros, Filtros, Elementos e Pressostatos
37	Preparação de AR
38	Preparação de AR e Válvula Direcionadora
8	Válvulas Agulha e Industriais
7	Válvulas de Esfera, Atuadores e Válvula Borboleta Wafer
4	Válvulas de Retenção p/ Compressor a Pistão
3	Válvulas para Compressor a Pistão, Visores e Sapatas
40	Válvulas Pneumáticas e Acessórios
41	Válvulas Pneumáticas e Acessórios
42	Válvulas Pneumáticas e Equipamentos de Pintura
39	Válvulas Pneumáticas e Purgadores

Válvulas para Compressor a Pistão, Visores e Sapatas

Válvula de Segurança Pequena c/ Argola
Sem certificado
Rosca: 1/4" BSPT
Passagem: 4,0 mm
Vedação: viton

Código	Pressão	Vazão
460019	50 psi	604 l/min
460070	70 psi	845 l/min
460017	100 psi	1208 l/min
460021	125 psi	1510 l/min
460022	140 psi	1630 l/min
460023	150 psi	1812 l/min
460020	175 psi	1950 l/min

Válvula de Descarga p/ Compressor Regime Contínuo
Material: alumínio

Código	Rosca	Vedação
450011	3/4"	teflon/viton

Reparo Válvula de Descarga

Código	Vedação
380500	Telfon/Viton

Silencioso p/ Válvula de Descarga

Código	Rosca
410500	1/2"
410501	3/4"

Válvula Piloto
Material: latão
Vedação: esfera

Código	Pressão	Rosca
450056	100/125 psi	1/4" NPT
450061	125/150 psi	1/4" NPT
450057	145/175 psi	1/4" NPT
450062	210/250 psi	1/4" NPT

Válvula de Segurança Longa c/ Argola
Sem certificado
Rosca: 1/4" BSPT
Passagem: 7,7 mm
Vedação: viton

Código	Pressão	Vazão
460026	100 psi	1425 l/min
460025	125 psi	1785 l/min
460024	150 psi	2142 l/min
460027	175 psi	2500 l/min
460029	190 psi	2712 l/min
460028	200 psi	2855 l/min

Válvula de Alívio
Material: latão

Código	Rosca	Tubo
450015	7/16" UNS	1/4"
450017	3/8" BSP	1/4"

Válvula de Alívio Schulz
Código 022.0-225-0

Código	Rosca	Material
450030	1/4" BSP	Latão

Purgador Recartilhado
Material: latão

Código	Rosca	Vedação
355002	1/8" BSP	NBR
355001	1/4" BSP	NBR
355010	3/8" BSP	NBR

Purgador c/ Pino
Material: latão

Código	Rosca	Vedação
355004	1/4" NPT	NBR

Válvula de Segurança Longa c/ Argola
Sem certificado
Rosca: 1/2" BSPT
Passagem: 9,0 mm
Vedação: viton

Código	Pressão	Material
460072	125 psi	Latão
460073	125 psi	Aço inox
460074	175 psi	Latão
460075	200 psi	Latão

Válvula de Segurança Jet-Master
Sem certificado
Vedação: esfera

Código	Pressão	Rosca
460040	0-40 psi	1/4" NPT

Válvula de Segurança KEG p/ Chopeira
Mola e argola: inox
Corpo: latão niquelado
Vedação: esfera

Código	Pressão	Rosca
460071	4 Bar / 60 psi	1/2" UNF 20 f.

Visor de Óleo
Material: alumínio

Código	Rosca	Visor	Vedação
480011	1/2" BSP	Acrílico	NBR
480012	3/4" BSP	Acrílico	NBR
480013	1" BSP	Acrílico	NBR
480014	1" BSP	Acrílico	NBR
480002	1.1/4" BSP	Acrílico	NBR

Visor de Cola
Estrela: pvc

Código	Adaptação	Visor	Material
480010	Cola	Acrílico	Latão

Visor de Óleo 3/4"
Material: alumínio

Código	Rosca	Visor	Vedação
480001	3/4" BSP	Acrílico	NBR

Sapata / Amortecedor de Impacto
Aplicação: amortecedor de impacto para compressores, máquinas e equipamentos

Código	Medida	Diâmetro	Modelo	Capacidade
402010	3/8"	90,00	Ferro	2500 kg
402011	1/2"	90,00	Ferro	2500 kg
402012	1/2"	115,00	Ferro	5000 kg
402013	5/8"	115,00	Ferro	5000 kg
402014	3/4"	115,00	Ferro	5000 kg
402020	1/4"	45,00	Borracha	70 kg
402021	5/16"	45,00	Borracha	70 kg
402022	3/8"	45,00	Borracha	70 kg
402023	5/16"	55,00	Borracha	350 kg
402024	3/8"	55,00	Borracha	350 kg
402025	3/8"	72,00	Borracha	600 kg
402026	1/2"	72,00	Borracha	600 kg

Válvulas de Retenção p/ Compressor a Pistão

Válvulas de Retenção
Material: latão
Aplicação: não retorno de ar do reservatório

Código	Modelo	Tanque	Entrada	Pistão
455005	1A	3/8" NPT	1/4" NPT	Teflon/Blin.
455001	5,2	1/2" NPT	3/8" NPT	Latão/NBR
455003	3,6	1/2" NPT	3/8" NPT	Teflon
455010	10 Pés	3/4" NPT	1/2" NPT	Latão/NBR
455050	3A	3/4" NPT	1/2" NPT	Teflon/Blin.
455704	W700	1" BSPT	3/4" NPT	Teflon
455040	40 Pés	1.1/4" BSPT	1" NPT	Teflon
455041	40 Pés	1.1/4" BSPT	1" NPT	Latão/Teflon

Válvulas de Retenção
Material: latão
Aplicação: não retorno de ar do reservatório

Código	Modelo	Tanque	Entrada	Pistão
455007	1B	3/8" NPT	5/16"	Teflon/Blin.
455008	1B	3/8" NPT	3/8"	Teflon/Blin.
455002	2,6	1/2" NPT	5/16"	Latão/NBR
455017	-	1/2" NPT	3/8"	Latão/NBR
455004	BP06	1/2" NPT	1/2"	Latão/NBR
455019	BP06	1/2" NPT	1/2"	Teflon/Blin.
455051	3B	3/4" NPT	5/8"	Teflon/Blin.
455052	20 Primax	7/8" BSP	3/4"	Teflon/Blin.
455703	W 700	1" BSPT	3/4"	Latão/Viton

Válvulas de Retenção
Material: latão
Aplicação: não retorno de ar do reservatório

Código	Modelo	Tanque	Entrada	Pistão
455006	1B	3/8" NPT	Tubo 5/16"	Teflon/Blin.

Válvulas de Retenção
Material: latão
Aplicação: não retorno de ar do reservatório

Código	Modelo	Tanque	Entrada	Pistão
455013	-	1/2" NPT	1/2" NPT	Teflon
455705	W700	1" BSPT	3/4" NPT	Teflon

Válvulas de Retenção
Material: latão
Aplicação: não retorno de ar do reservatório

Código	Modelo	Tanque	Entrada	Pistão
455011	1B	3/8" NPT	Tubo 3/8"	Teflon/Blin.

Válvulas de Retenção p/ Tubo Flangeado
Material: latão
Aplicação: não retorno de ar do reservatório

Código	Modelo	Tanque	Entrada	Pistão
455014	-	1/2" NPT	Tubo 1/2"	Latão/NBR
455016	-	3/4" NPT	Tubo 1/2"	Latão/NBR
455047	20 Máx	3/4" NPT	Tubo 5/8"	Teflon

Válvulas de Retenção
Material: latão
Aplicação: não retorno de ar do reservatório

Código	Modelo	Tanque	Entrada	Pistão
455012	1B	3/8" NPT	Tubo 3/8"	Teflon/Blin.

Válvulas de Retenção
Material: latão
Aplicação: não retorno de ar do reservatório

Código	Modelo	Tanque	Entrada	Pistão
455020	20 Pés	1" 14 f.	Tubo 3/4"	Latão/Viton

Válvulas de Retenção p/ Tubo Flangeado
Material: latão
Aplicação: não retorno de ar do reservatório

Código	Modelo	Tanque	Entrada	Pistão
455015	20 Máx	3/4" NPT	Tubo 5/8"	Teflon

Válvulas de Retenção
Material: latão
Aplicação: não retorno de ar do reservatório

Código	Modelo	Tanque	Entrada	Pistão
455902	W 900	1.1/4" BSPT	3/4" BSP	Teflon

Válvulas de Retenção
Material: latão
Aplicação: não retorno de ar do reservatório

Código	Modelo	Tanque	Entrada	Pistão
455700	W 700	1" BSPT	1/2" BSP	Latão/Viton
455701	W 700	1" BSPT	1/2" BSP	Teflon
455900	W 900	1.1/4" BSPT	3/4" BSP	Latão/Viton
455901	W 900	1.1/4" BSPT	3/4" BSP	Teflon

Válvulas de Retenção
Material: latão
Aplicação: não retorno de ar do reservatório

Código	Modelo	Tanque	Entrada	Pistão
455998	W 900	1" NPT	1/2" BSP	Latão/Teflon
455999	W 900	1.1/4" NPT	3/4" BSP	Latão/Teflon

Reparo para Válvulas de Retenção
Material: teflon

Código	Válvula	Diâmetro
380002	3,6	Ø 12,8
380003	20 Max	Ø 18,0
380070	W 700	Ø 22,8
380090	W900	Ø 26,5

Reparo para Válvulas de Retenção
Material: latão

Código	Válvula	Diâmetro
380001	2,6/5,2/BP06	Ø 13,0
380010	10 Pés	Ø 15,87
380020	20 Pés / W 700	Ø 23,0
380040	40 Pés antiga	Ø 31,75

Manômetro Vertical
Visor: acrílico

Código	Escala	Rosca	Ø	Caixa
288053	240 psi/16 bar	1/8" BSPT	40,00	Met/seco
288002	40 psi/2,5 bar	1/4" BSP	53,00	Abs/seco
288013	60 psi/4 bar	1/4" BSP	53,00	Abs/seco
288014	90 psi/6 bar	1/4" BSP	53,00	Abs/seco
288005	150 psi/10 bar	1/4" BSP	53,00	Abs/seco
288011	240 psi/16 bar	1/4" BSP	53,00	Abs/seco
288012	240 psi/16 bar	1/4" NPT	53,00	Abs/seco
288015	400 psi/25 bar	1/4" BSP	53,00	Abs/seco
288502	60 psi/4 bar	1/4" BSP	63,00	Cx Inox/Glic.
288503	90 psi/6 bar	1/4" BSP	63,00	Cx Inox/Glic.
288504	150 psi/10 bar	1/4" BSP	63,00	Cx Inox/Glic.
288519	150 psi/10 bar	1/4" BSP	63,00	Cx Inox/Glic.
288505	230 psi/16 bar	1/4" BSP	63,00	Cx Inox/Glic.
288520	240 psi/16 bar	1/4" BSP	63,00	Cx Inox/Glic.
288512	300 psi/20 bar	1/4" BSP	63,00	Cx Inox/Glic.
288506	350 psi/25 bar	1/4" BSP	63,00	Cx Inox/Glic.
288521	400 psi/25 bar	1/4" BSP	63,00	Cx Inox/Glic.
288507	900 psi/60 bar	1/4" BSP	63,00	Cx Inox/Glic.
288035	1000 psi/70 kgf	1/4" BSP	63,00	Cx Inox/Glic.
288017	1500 psi/100 Bar	1/4" BSP	63,00	Cx Inox/Glic.
288036	2000 psi/140 kgf	1/4" BSP	63,00	Cx Inox/Glic.
288047	2300 psi/160 bar	1/4"	63,00	Cx Inox/Glic.
288033	3000 psi	1/4" BSP	63,00	Cx Inox/Glic.
288048	3500 psi/250 bar	1/4" BSP	63,00	Cx Inox/Glic.
288050	6000 psi/400 bar	1/4" BSP	63,00	Cx Inox/Glic.
288038	9000 psi/620 kgf	1/4" BSP	63,00	Cx Inox/Glic.
288039	40 psi/2,5 bar	1/2" BSP	100,00	Total Inox/Glic.
288040	60 psi/4 bar	1/2" BSP	100,00	Total Inox/Glic.
288041	90 psi/6 bar	1/2" BSP	100,00	Total Inox/Glic.
288510	150 psi/10 bar	1/2" BSP	100,00	Total Inox/Glic.
288511	240 psi/16 bar	1/2" BSP	100,00	Total Inox/Glic.
288042	400 psi/25 bar	1/2" BSP	100,00	Total Inox/Glic.
288043	600 psi/40 bar	1/2" BSP	100,00	Total Inox/Glic.
288044	900 psi/60 bar	1/2" BSP	100,00	Total Inox/Glic.
288045	1500 psi/100 bar	1/2" BSP	100,00	Total Inox/Glic.
288513	60 psi/4 bar	1/2" BSP	100,00	Cx Inox/Glic.
288514	100 psi/7 bar	1/2" BSP	100,00	Cx Inox/Glic.
288515	140 psi/10 bar	1/2" NPT	100,00	Cx Inox/Glic.
288516	230 psi/16 bar	1/2" NPT	100,00	Cx Inox/Glic.
288517	350 psi/25 bar	1/2" NPT	100,00	Cx Inox/Glic.
288518	1400 psi/100 bar	1/2" NPT	100,00	Cx Inox/Glic.

Manômetro Horizontal
Visor: acrílico

Código	Escala	Rosca	Ø	Caixa
288051	60 psi/0-4 Kgf	1/8" BSP	40,00	Abs/seco
288001	150 psi/10 bar	1/8" BSP	40,00	Abs/seco
288052	16 Bar	1/8" BSP	40,00	Abs/seco
288003	60 psi/4 bar	1/4" BSP	53,00	Abs/seco
288006	90 psi/6 bar	1/4" BSP	53,00	Abs/seco
288004	150 psi/10 bar	1/4" BSP	53,00	Abs/seco
288021	240 psi/16 bar	1/4" BSP	53,00	Abs/seco
288022	40 psi/2,5 bar	1/4" BSP	63,00	Cx Inox/Glic.
288023	60 psi/4 bar	1/4" BSP	63,00	Cx Inox/Glic.
288024	90 psi / 6 bar	1/4" BSP	63,00	Cx Inox/Glic.
288025	150 psi/10 bar	1/4" BSP	63,00	Cx Inox/Glic.
288026	240 psi/16 bar	1/4" BSP	63,00	Cx Inox/Glic.
288027	400 psi/25 bar	1/4" BSP	63,00	Cx Inox/Glic.
288028	900 psi/60 bar	1/4" BSP	63,00	Cx Inox/Glic.
288029	1500 psi/100 bar	1/4" BSP	63,00	Cx Inox/Glic.

Manômetro para Painel
Visor: acrílico

Código	Escala	Rosca	Ø	Caixa
288030	150 psi	1/8" BSPT	40,00	Metalica
288031	150 psi	1/4" BSPT	50,00	Metalica
288032	150 psi	1/4" BSPT	63,00	Metalica

Vacuômetro
Diâmetro: 50 mm

Código	Escala	Rosca	Ø	Caixa
109001	0-760 mmhg	1/4" BSP	53,00	Met/seco

Pressostato HLP
Rosca 1/4" BSP

Código	Modelo	Range	Diff
338003	KP36	0,7-6 bar	0,6-3 bar
338006	KPI	5-16 bar	1-4 bar
338007	KPI35	1-10 bar	1-3 bar

Pressostato c/ Desarme
Alívio: 1/4"

Código	Pressão	Vias
338020	80/120	4
338021	80/120	1
338022	100/140	4
338023	100/140	1
338024	135/175	4
338025	135/175	1

Pressostato Cebolinha NA/NF

Código	Pressão	Rosca
338027	0-10 Bar	1/8"

Pressostato Interruptor de Ar

Código	Pressão	Rosca
338026	3-4 Bar	1/8"

Elemento para Filtro
Aplicação: filtros de ar

Código	Modelo	Externo	Interno	Altura
214001	323 - PX	140 mm	98 mm	74 mm
214002	322 - W900	112 mm	78 mm	115 mm
214003	295 - CH1"	112 mm	78 mm	61 mm
214004	320 - W700	75 mm	42 mm	125 mm
214005	295 - CHP	49 mm	20 mm	29 mm
214006	44 - PS	104 mm	51 mm	59 mm
214007	960 - ODB	55 mm	26 mm	38 mm
214008	225 - CHM	75 mm	42 mm	37 mm

Filtro de Ar
Diâmetro: 67 mm

Código	Rosca / Modelo
251300	1/4" NPT c/ elemento
251301	3/8" NPT c/ elemento
251302	1/2" NPT c/ elemento
251303	3/4" NPT c/ elemento
251304	1/4" NPT c/ espuma
251305	3/8" NPT c/ espuma
251306	1/2" NPT c/ espuma
251307	3/4" NPT c/ espuma

Filtro de Ar
Diâmetro: 155 mm

Código	Rosca / Modelo
251308	3/4" NPT c/ elemento
251309	1" NPT c/ elemento

Tubo PU
Cor: azul
Pressão: 150 psi / 10 bar
Material: poliuretano

Código	Tubo
285501	Ø 4 x 0,75
285502	Ø 6 x 1,0
285503	Ø 8 x 1,25
285504	Ø 10 x 1,5
285505	Ø 12 x 2,0
285021	Ø 16 x 2,0
285495	Ø 4 x 0,75 (Importada)
285496	Ø 6 x 1,0 (Importada)
285497	Ø 8 x 1,25 (Importada)
285498	Ø 10 x 1,5 (Importada)
285499	Ø 12 x 2,0 (Importada)

Tubo PU
Cor: azul translúcido
Pressão: 150 psi / 10 bar
Material: poliuretano

Código	Tubo
285066	Ø 4 x 0,75
285067	Ø 6 x 1,0
285068	Ø 8 x 1,25
285069	Ø 10 x 1,5
285070	Ø 12 x 2,0

Tubo PU
Cor: natural
Pressão: 150 psi / 10 bar
Material: poliuretano

Código	Tubo
285525	Ø 4 x 0,75
285526	Ø 6 x 1,0
285527	Ø 8 x 1,25
285510	Ø 10 x 1,5
285528	Ø 12 x 2,0

Mangueira de Borracha Preta Ar / Água
Material: borracha sintética
Pressão: 300 psi / 20 bar

Código	Mangueira
285520	Ø int. 1/4" (6,35) x parede 2,70
285521	Ø int. 5/16" (7,90) x parede 2,40
285522	Ø int. 3/8" (9,50) x parede 2,50
285523	Ø int. 1/2" (12,7) x parede 2,70
285037	Ø int. 5/8" (15,87) x parede 3,0
285036	Ø int. 3/4" (19,0) x parede 3,30
285038	Ø int. 1" (25,40) x parede 3,70
285001	Ø int. 1/4" (Mantac)
285002	Ø int. 5/16" (Mantac)
285003	Ø int. 3/8" (Mantac)
285004	Ø int. 1/2" (Mantac)

Tubo de Cobre
Material: cobre
Aplicação: refrigeração

Código	Ø Externo
360001	3/16" (4,76 X 0,79 MM)
360002	1/4" (6,35 X 0,79 MM)
360003	5/16" (7,94 X 0,79 MM)
360004	3/8" (9,52 X 0,79 MM)
360005	1/2" (12,70 X 0,79 MM)

Estopa Colorina
Material: retalhos de tecido

Código	Descrição
126001	Estopa Colorina

Tubo PU
Cor: vermelha
Pressão: 150 psi / 10 bar
Material: poliuretano

Código	Tubo
285508	Ø 4 x 0,75
285507	Ø 6 x 1,0
285506	Ø 8 x 1,25
285512	Ø 10 x 1,5
285514	Ø 12 x 2,0

Tubo PU
Cor: verde
Pressão: 150 psi / 10 bar
Material: poliuretano

Código	Tubo
285022	Ø 4 x 0,75
285015	Ø 6 x 1,0
285023	Ø 8 x 1,25
285024	Ø 10 x 1,5
285010	Ø 12 x 2,0

Tubo PU
Cor: cinza
Pressão: 150 psi / 10 bar
Material: poliuretano

Código	Tubo
285048	Ø 4 x 0,75
285049	Ø 6 x 1,0
285056	Ø 8 x 1,25
285057	Ø 10 x 1,5
285058	Ø 12 x 2,0

Tubo PU Espiral
Cor: azul
Material: poliuretano

Código	Tubo
285062	Ø 6 x 3,5 mt linear
285063	Ø 6 x 5,0 mt linear
285050	Ø 8 x 3,5 mt linear
285051	Ø 8 x 5,0 mt linear
900799	Ø 8 x 5,0 mt linear (Cor Preta)
285052	Ø 8 x 7,0 mt linear
285053	Ø 8 x 10,0 mt linear
285055	Ø 8 x 15,0 mt linear
285064	Ø 10 x 3,5 mt linear
285065	Ø 10 x 5,0 mt linear
285054	Ø 10 x 7,0 mt linear
285060	Ø 10 x 10,0 mt linear
285061	Ø 10 x 15,0 mt linear

Mangueira PVC Cristal
Material: PVC
Pressão: 45 psi / 3 bar

Código	Mangueira
285043	1/4" interno
285044	5/16" interno
285045	3/8" interno
285046	1/2" interno

Mangueira PVC Cristal Trançada
Material: PVC
Pressão: 250 psi

Código	Mangueira
285039	1/4" interno
285040	5/16" interno
285041	3/8" interno
285042	1/2" interno
285071	3/4" interno
285072	1" interno

Tubo PU
Cor: preta
Pressão: 150 psi / 10 bar
Material: poliuretano

Código	Tubo
285530	Ø 4 x 0,75
285531	Ø 6 x 1,0
285532	Ø 8 x 1,25
285533	Ø 10 x 1,5
285534	Ø 12 x 2,0

Tubo PU
Cor: amarela
Pressão: 150 psi / 10 bar
Material: poliuretano

Código	Tubo
285030	Ø 4 x 0,75
285006	Ø 6 x 1,0
285033	Ø 8 x 1,25
285034	Ø 10 x 1,5
285035	Ø 12 x 2,0

Tubo Nylon Multilayer
Cor: natural
Pressão: consultar
Temperatura: -40°C até +100°C
Material: nylon multilayer

Código	Tubo
285515	Ø 4 x 1,0
285516	Ø 6 x 1,0
285517	Ø 8 x 1,0
285518	Ø 10 x 1,5
285519	Ø 12 x 1,5
285018	Ø 1/4" (6,35 x 1,0)
285019	Ø 3/8" (9,52 x 1,5)
285020	Ø 1/2" (12,7 x 1,5)

Tubo Nylon 6
Cor: natural
Pressão: consultar
Material: nylon 6

Código	Tubo
285025	Ø 4 x 0,8
285026	Ø 6 x 1,0
285027	Ø 8 x 1,0
285028	Ø 10 x 1,5
285029	Ø 12 x 1,5

Tubo PEBD
Cor: natural
Pressão: 50 psi / 3 bar
Material: PEBD de baixa densidade

Código	Tubo
285535	Ø 1/4" (6,35 x 1,0)
285513	Ø 8,89 x 1,3
285008	Ø 3/8" (9,52 x 1,5)
285047	Ø 6 x 1,0 (PEAD)*

* PEAD - Polietileno de Alta Densidade

Válvula Esfera Tripartida
Pressão: 700 psi
Aplicação: ar, água e vapor.

Código	Rosca	Pass.	Material
370009	1/4"	Plena	Semi inox
370010	3/8"	Plena	Semi inox
370024	1.1/4"	Plena	Semi inox
370007	3/4"	Reduzida	Semi inox
370018	1.1/4"	Reduzida	Semi inox
370028	1/4"	Plena	Total Inox
370029	3/8"	Plena	Total Inox

Válvula Mini M/F
Classe: PN16
Vedação: PTFE
Material: latão

Código	Rosca
370060	1/8" BSP
370061	1/4" BSP
370062	3/8" BSP
370063	1/2" BSP
370013	3/4" BSP
370077	1/8" BSP (Importada)
370078	1/4" BSP (Importada)
370079	3/8" BSP (Importada)
370080	1/2" BSP (Importada)

Válvula Mini F/F
Classe: PN16
Vedação: PTFE
Material: latão

Código	Rosca
370065	1/8" BSP
370066	1/4" BSP
370067	3/8" BSP
370068	1/2" BSP
370014	3/4" BSP
370081	1/8" BSP (Importada)
370082	1/4" BSP (Importada)
370083	3/8" BSP (Importada)
370084	1/2" BSP (Importada)

Válvula Esfera
Rosca Fêmea/Fêmea
Material: latão forjado

Código	Rosca
370147	1/2" BSP - PN25
370148	3/4" BSP - PN25
370149	1" BSP - PN25
370150	1.1/4" BSP - PN25
370151	1.1/2" BSP - PN25
370127	2" BSP - PN25
370130	2.1/2" BSP - PN25
370109	3" BSP - PN25
370152	4" BSP - PN25
370145	1/4" BSP - PN30
370146	3/8" BSP - PN30
370122	1/2" BSP - PN30
370123	3/4" BSP - PN30
370124	1" BSP - PN30
370125	1.1/4" BSP - PN30
370126	1.1/2" BSP - PN30
370165	2" BSP - PN30
370166	2.1/2" BSP - PN30
370167	3" BSP - PN30
370168	4" BSP - PN30

Válvula Mini M/F - Inox
Classe: PN20
Vedação: PTFE
Material: inox 304

Código	Rosca
370069	1/8" BSP
370070	1/4" BSP
370071	3/8" BSP
370072	1/2" BSP

Válvula Mini F/F - Inox
Classe: PN20
Vedação: PTFE
Material: inox 304

Código	Rosca
370073	1/8" BSP
370074	1/4" BSP
370075	3/8" BSP
370076	1/2" BSP

Válvula Esfera
Passagem Plena
Classe PN30
Material: Latão Forjado

Código	Rosca
370027	1/4" BSP Macho/Fêmea
370086	1/4" BSP Fêmea/Fêmea

Válvula Esfera
Passagem Plena
Rosca M/F
Material: latão Forjado

Código	Rosca
370037	1/4" BSP (PN25)
370038	3/8" BSP (PN25)

Válvula Esfera em Inox
Rosca Fêmea/Fêmea
Pressão: 300 psi
Material: inox 304

Código	Rosca
370131	1/4" BSP
370132	3/8" BSP
370133	1/2" BSP
370134	3/4" BSP
370135	1" BSP
370136	1.1/4" BSP
370137	1.1/2" BSP
370138	2" BSP
370144	2.1/2" BSP
370153	3" BSP
370154	4" BSP

Válvula Borboleta
Wafer
Corpo: ferro fundido
Disco: Inox 304
Temperatura:
EPDM: - 10 ~ 120 °C
PTFE: - 20 ~ 180 ° C

Código	Ø Nominal	Vedação
450047	DN 40 (1.1/2")	EPDM
450048	DN 40 (1.1/2")	PTFE
450049	DN50 (2")	EPDM
450050	DN50 (2")	PTFE
450051	DN65 (2.1/2")	EPDM
450052	DN65 (2.1/2")	PTFE
450053	DN80 (3")	EPDM
450054	DN100 (4")	EPDM
450055	DN125 (5")	EPDM
450066	DN 150 (6")	EPDM

Válvula Esfera
Hidráulica Alta Pressão
Temperatura: -20 ~ 100°C
Material: Aço carbono
Observação: não pode ser utilizada em oxigênio

Código	Rosca	Pressão
370139	1/4" BSP	500 Bar
370140	3/8" BSP	500 Bar
370141	1/2" BSP	500 Bar
370142	3/4" BSP	400 Bar
370143	1" BSP	315 Bar
370164	1.1/2" BSP	315 Bar

Válvula Esfera
Tripartida em Inox
Passagem: plena
Pressão: 1000 psi
Aplicação: ar, água e vapor.
Material: inox 304

Código	Rosca
370032	1/2" BSP
370033	3/4" BSP
370034	1" BSP
370035	1.1/4" BSP
370036	1.1/2" BSP
370026	2" BSP
370030	2.1/2" BSP
370085	3" BSP

Adaptador para
Atuador
Material: aço carbono

Código	Medida
117055	9 x 11
117056	9 x 14
117057	11 x 14
117058	14 x 17
117059	17 x 22
117060	19 x 22
117061	19 x 27
117062	22 x 27

Atuador Rotativo
Dupla Ação
Material: alumínio

Código	Medida	Quadrado	Montagem
130001	40 mm	11 mm	F03/F05
130002	52 mm	11 mm	F03/F05
130003	63 mm	14 mm	F05/F07
130004	75 mm	14 mm	F05/F07
130005	83 mm	17 mm	F05/F07
130006	92 mm	17 mm	F05/F07
130007	105 mm	22 mm	F07/F10
130008	125 mm	22 mm	F07/F10
130009	140 mm	27 mm	F10/F12

Válvula Esfera
Tripartida p/ Atuador
Passagem: plena
Pressão: 1000 psi
Vedação: PTFE
Temperatura: -10 ~ 120°C
Material: inox 304

Código	Rosca	Quadrado	Montagem
370155	1/2" BSP	9 mm	F03/F05
370156	3/4" BSP	9 mm	F03/F05
370157	1" BSP	11 mm	F05
370158	1.1/4" BSP	11 mm	F05
370159	1.1/2" BSP	14 mm	F05/F07
370160	2" BSP	14 mm	F05/F07
370161	2.1/2" BSP	17 mm	F07/F10
370162	3" BSP	17 mm	F07/F10
370163	4" BSP	19 mm	F07/F10

Registro de Agulha
Pressão máxima: 450 psi
Material: latão

Código	Rosca
371011	M/F 1/8" NPT
371014	M/F 1/4" NPT

Registro de Agulha
Pressão máxima: 450 psi
Material: latão

Código	Rosca
371013	Fêmea 1/8" NPT
371016	Fêmea 1/4" NPT

Registro Agulha
Material: latão

Código	Mang.	Rosca
371001	5,0	1/4" NPT
371002	1/4"	1/4" NPT
371004	5/16"	1/4" NPT
371006	3/8"	1/4" NPT

Registro Agulha
Material: latão

Código	Rosca
371012	F/F 1/4" NPT

Registro Agulha
Longo
Material: latão

Código	Rosca
371009	M/F 1/4" NPT

Registro Agulha
Longo
Material: latão

Código	Mang.	Rosca
371003	5/16"	1/4" NPT

Registro Agulha
Material: latão

Código	Rosca
371010	M/F 1/4" NPT

Registro Agulha
Material: latão

Código	Rosca
371008	M/M 1/4" NPT

Fita Veda Rosca
Material: teflon

Código	Medidas
112001	18 mm x 50 metros

Filtro Y
Material: latão
Tela: inox 304
Temperatura máxima: 80ºC

Código	Rosca	Micras
251015	1/2" BSP	500
251016	3/4" BSP	500
251017	1" BSP	500
251018	1.1/4" BSP	500
251019	1.1/2" BSP	500
251020	2" BSP	500
251028	2.1/2" BSP	1200
251029	3" BSP	1200
251030	4" BSP	1200

Válvula de Retenção
Portinhola/Horizontal
Material: latão
Norma: NBR ABNT 15055
Temperatura máxima: 80ºC

Código	Rosca
455027	1/2" BSP
455028	3/4" BSP
455029	1" BSP
455053	1.1/4" BSP
455030	1.1/2" BSP
455031	2" BSp
455026	2.1/2" BSP
455054	3" BSP
455055	4" BSP

Válvula de Retenção
Universal/Vertical
Material: latão
Norma: NBR ABNT 15055
Temperatura máxima: 80ºC

Código	Rosca
455021	1/2" BSP
455022	3/4" BSP
455023	1" BSP
455056	1.1/4" BSP
455018	1.1/2" BSP
455024	2" BSP
455025	2.1/2" BSP
455057	3" BSP
455058	4" BSP

Válvula de Segurança
Rosca: BSP
Setting Pressure 6 Bar
Água, ar comprimido e vapor
Temperatura de trabalho: 0ºC a 180ºC
Pressão de Trabalho: 0,5 a 16 Bar à 100ºC

Código	Rosca
460001	3/8" BSP
460003	1/2" BSP
460005	3/4" BSP
460006	1" BSP
460007	1.1/2" BSP
460008	2" BSP
460009	2.1/2" BSP
460010	3" BSP
460011	4" BSP

Válvula Gaveta
Material: latão
Norma: NBR ABNT 15705
Temperatura máxima: 80ºC

Código	Rosca
451002	1/2" BSP
451003	3/4" BSP
451004	1" BSP
451005	1.1/4" BSP
451006	1.1/2" BSP
451007	2" BSP
451001	2.1/2" BSP
451008	3" BSP
451009	4" BSP

Válvula de Retenção
Fundo de Poço
Material: latão
Norma: NBR ABNT 15055
Temperatura máxima: 80ºC

Código	Rosca
455039	1/2" BSP
455032	3/4" BSP
455033	1" BSP
455044	1.1/4" BSP
455034	1.1/2" BSP
455035	2" BSP
455049	2.1/2" BSP
455059	3" BSP
455060	4" BSP

Filtro Y
Pressão: 150 libras
Material: aço Inox 304

Código	Rosca
201154	1/4" BSP
201155	3/8" BSP
201071	1/2" BSP
201072	3/4" BSP
201073	1" BSP
201074	1.1/4" BSP
201075	1.1/2" BSP
201076	2" BSP

Válvula de Retenção
Universal/Vertical em Inox
Norma: ANSI B16.34 / API 598
Material: inox 304
Vedação: viton/teflon
Pressão máxima: PN10
Temperatura máxima: 130ºC
Aplicação: água, óleo e ar

Código	Rosca
455061	1/2" BSP
455062	3/4" BSP
455064	1" BSP
455066	1.1/4" BSP
455065	1.1/2" BSP
455063	2" BSP

Válvula Esfera
Angular M/M p/ Gás
Material: latão forjado
Presão Máxima: 20 Bar
Temperatura: -10°C a 80°C

Código	Rosca
369008	1/2" BSP

Válvula Esfera
Bortoleta p/ Gás
Material: latão forjado
Presão Máxima: 20 Bar
Temperatura: -10°C a 80°C

Código	Rosca
369011	1/2" NPT

Válvula Esfera
Tipo Alavanca p/ Gás
Material: latão forjado
Presão Máxima: 20 Bar
Temperatura: -10°C a 80°C

Código	Rosca
369001	1/2" BSP
369002	3/4" BSP
369003	1" BSP
369004	1.1/4" BSP
369005	1.1/2" BSP
369006	2" BSP
369007	1/2" NPT

Válvula Esfera
Angular M/F p/ Gás
Material: latão forjado
Presão Máxima: 20 Bar
Temperatura: -10°C a 80°C

Código	Rosca
369009	1/2" BSP

Válvula Esfera
Angular Macho/Mang. p/ Gás
Material: latão forjado
Presão Máxima: 20 Bar
Temperatura: -10°C a 80°C

Código	Mangueira	Rosca
369010	3/8"	1/2" BSP

Pulverizador c/
gatilho
Material: nylon

Código	Rosca
320016	1/4"

Pulverizador c/
Botão
Material: nylon

Código	Rosca
320015	1/4"

Bico de Limpeza
c/ Prolongador
Rosca: 1/4" BSP
Material: nylon

Código	Comprimento do Bico
320002	100 mm
320006	250 mm

Bico de Limpeza
Azul
Material: nylon

Código	Rosca
320004	1/4"

Bico de Limpeza
BS 02
Material: nylon

Código	Rosca
320005	1/4"

Bico de Limpeza
DG-10
Material: alumínio

Código	Rosca
320017	Macho 1/4" BSP

Bico c/ Trava
Aplicação: encher pneu

Código	Mangueira
140005	5/16"

Bico Duplo
Rosca: 1/4" BSP
Aplicação: encher pneu

Código	Comprimento
140004	140 mm

Tarracha
Longa
Material: aço

Código	Material
416002	Aço

Bico c/ Presilha
s/ Retenção
Aplicação: encher pneu

Código	Espiga
140006	5/16"
140007	3/8"

Engraxadeira Fina
182 F
Material: aço

Código	Rosca
224001	1/8"

Tarracha
Ômega
Material: aço

Código	Material
416001	Aço

Bico c/ Trava
s/ Retenção
Material: aço niquelado

Código	Rosca
140021	Fêmea 1/4"

Abraçadeiras

Abraçadeira
em Aço Carbono
Material: aço carbono

Código	Medida
100001	8 x 12 - Fita 9 mm
100002	10 x 16 - Fita 9 mm
100003	13 x 19 - Fita 9 mm
100004	14 x 22 - Fita 9 mm
100005	16 x 27 - Fita 9 mm
100006	22 x 32 - Fita 9 mm
100007	13 x 19 - Fita 12,7 mm
100008	14 x 22 - Fita 12,7 mm
100062	19 x 27 - Fita 14 mm
100064	22 x 32 - Fita 14 mm
100011	25 x 38 - Fita 14 mm
100012	32 x 44 - Fita 14 mm
100013	38 x 51 - Fita 14 mm
100052	44 x 57 - Fita 14 mm
100053	51 x 64 - Fita 14 mm
100055	57 x 70 - Fita 14 mm
100056	64 x 83 - Fita 14 mm
100057	70 x 89 - Fita 14 mm
100058	76 x 95 - Fita 14 mm
100059	83 x 102 - Fita 14 mm
100060	89 x 108 - Fita 14 mm
100061	102 x 121 - Fita 14 mm

Abraçadeira Mangote
Fita: 20 mm
Material: aço zincado

Código	Medida
100014	20 x 25 - Fita 20 mm
100015	23 x 28 - Fita 20 mm
100016	25 x 30 - Fita 20 mm
100017	29 x 32 - Fita 20 mm
100018	32 x 37 - Fita 20 mm
100019	35 x 40 - Fita 20 mm
100031	39 x 47 - Fita 20 mm
100032	43 x 51 - Fita 20 mm
100033	48 x 56 - Fita 20 mm

Abraçadeira "U"
Fita: 16 mm
Material: aço zincado

Código	Medida
100034	1/2" - Fita 16 mm
100035	3/4" - Fita 16 mm
100036	1" - Fita 16 mm

Abraçadeira
em Aço Inox
Material: inox 304

Código	Medida
100072	9 x 13 - Fita 9 mm
100066	12 x 16 - Fita 9 mm
100073	13 x 19 - Fita 9 mm
100074	16 x 25 - Fita 9 mm
100067	17 x 22 - Fita 9 mm
100076	22 x 32 - Fita 9 mm
100077	25 x 38 - Fita 9 mm
100078	32 x 44 - Fita 9 mm
100079	38 x 51 - Fita 9 mm
100080	44 x 57 - Fita 9 mm
100081	51 x 64 - Fita 9 mm
100082	57 x 76 - Fita 9 mm
100083	64 x 83 - Fita 9 mm
100084	70 x 89 - Fita 9 mm
100085	89 x 108 - Fita 9 mm
100086	95 x 114 - Fita 9 mm
100087	102 x 121 - Fita 9 mm
100088	13 x 19 - Fita 13 mm
100089	17 x 22 - Fita 13 mm
100090	19 x 25 - Fita 13 mm
100068	22 x 32 - Fita 13 mm
100091	25 x 38 - Fita 13 mm
100069	32 x 44 - Fita 13 mm
100092	38 x 51 - Fita 13 mm
100070	44 x 57 - Fita 13 mm
100093	51 x 64 - Fita 13 mm
100071	57 x 76 - Fita 13 mm
100094	64 x 83 - Fita 13 mm
100095	70 x 89 - Fita 13 mm
100096	76 x 95 - Fita 13 mm
100097	78 x 102 - Fita 13 mm
100098	89 x 108 - Fita 13 mm
100099	95 x 114 - Fita 13 mm
100100	102 x 121 - Fita 13 mm
100101	121 x 140 - Fita 13 mm
100102	133 x 152 - Fita 13 mm
100103	146 x 165 - Fita 13 mm
100104	159 x 178 - Fita 13 mm

Abraçadeira
Cor: preta
Material: nylon

Código	Medida
100009	60 x 2,5
100010	80 x 2,5
100020	100 x 2,5
100037	120 x 2,5
100021	150 x 2,5
100038	200 x 2,5
100039	150 x 3,6
100040	200 x 3,6
100041	250 x 3,6
100042	300 x 3,6
100043	180 x 4,8
100024	200 x 4,8
100026	280 x 4,8
100044	300 x 4,8
100045	350 x 4,8
100027	400 x 4,8
100046	450 x 4,8
100047	200 x 7,6
100048	250 x 7,6
100049	300 x 7,6
100028	350 x 7,6
100050	400 x 7,6
100051	450 x 7,6

Abraçadeira Mangote
em Aço Inox
Fita: 20 mm
Material: inox 304

Código	Medida
100105	20 x 25 - Fita 20 mm
100106	23 x 28 - Fita 20 mm
100107	25 x 30 - Fita 20 mm
100108	29 x 32 - Fita 20 mm
100109	32 x 37 - Fita 20 mm
100110	35 x 40 - Fita 20 mm
100111	39 x 47 - Fita 20 mm
100112	43 x 51 - Fita 20 mm
100113	48 x 56 - Fita 20 mm
100114	54 x 62 - Fita 20 mm
100115	61 x 69 - Fita 20 mm
100116	69 x 75 - Fita 20 mm
100117	73 x 81 - Fita 20 mm
100118	79 x 87 - Fita 20 mm
100119	86 x 94 - Fita 20 mm

Engates Rápidos Pneumáticos

Engate Fêmea ER1
Material: aço
Acoplamento: esferas
Aplicação: pneumática

Código	Conexão
230700	Fêmea 1/4" NPT

Engate Macho ER1
Material: aço
Acoplamento: esferas
Aplicação: pneumática

Código	Conexão
230701	Macho 1/4" NPT
230702	Macho 1/2" NPT

Engate c/ Espiga ER1
Material: aço
Acoplamento: esferas
Aplicação: pneumática

Código	Conexão
230710	Espiga 1/4"
230711	Espiga 5/16"
230712	Espiga 3/8"

Conector c/ Espiga ER1
Norma: DIN
Material: aço zincado

Código	Conexão
190575	Espiga 1/4"
190576	Espiga 5/16"
190577	Espiga 3/8"
190578	Espiga 1/2"

Conector Macho p/ ER1
Norma: DIN
Material: aço zincado

Código	Conexão
190002	Macho 1/4" NPT
190571	Macho 1/4" BSP

Conector Fêmea p/ ER1
Norma: DIN
Material: aço zincado

Código	Conexão
190001	Fêmea 1/4" NPT
190570	Fêmea 1/4" BSP

Engate Rápido 767
Material: aço/alumínio
Acoplamento: rolete
Aplicação: pneumática

Código	Conexão
230600	Fêmea 1/4" BSP
230601	Fêmea 3/8" BSP
230602	Fêmea 1/2" BSP

Engate Rápido 767
Material: aço/alumínio
Acoplamento: rolete
Aplicação: pneumática

Código	Conexão
230605	Macho 1/4" BSP
230606	Macho 3/8" BSP
230607	Macho 1/2" BSP

Engate Rápido 767 c/ Espiga
Material: aço/alumínio
Acoplamento: rolete
Aplicação: pneumática

Código	Espiga
230609	1/4"
230610	5/16"
230611	3/8"
230612	1/2"

Engate Rápido AR
Material: zamak
Acoplamento: rolete
Aplicação: pneumática

Código	Conexão
230038	Fêma 1/4" BSP

Engate Rápido AR Azul
Material: zamak
Acoplamento: rolete
Aplicação: pneumática

Código	Conexão
230041	Fêma 1/4" BSP

Engate Rápido AR
Material: zamak
Acoplamento: rolete
Aplicação: pneumática

Código	Conexão
230039	Macho 1/4" NPT
230040	Macho 1/2" BSP

Engate Rápido Fêmea
Material: aço niquelado
Acoplamento: esferas
Aplicação: pneumática

Código	Conexão
230066	Fêmea 1/4" NPT
230067	Fêmea 3/8" NPT
230068	Fêmea 1/2" NPT

Engate Rápido Macho
Material: aço niquelado
Acoplamento: esferas
Aplicação: pneumática

Código	Conexão
230069	Macho 1/4" NPT
230070	Macho 3/8" NPT
230071	Macho 1/2" NPT

Engate Rápido c/ Espiga
Material: aço niquelado
Acoplamento: esferas
Aplicação: pneumática

Código	Espiga
230072	1/4"
230073	5/16"
230074	3/8"

Conector c/ Espiga p/ ER 767
Norma: SAE
Material: aço zincado

Código	Conexão
190610	Mangueira 1/4"
190611	Mangueira 5/16"
190612	Mangueira 3/8"
190613	Mangueira 1/2"

Conector Macho p/ ER 767
Norma: SAE
Material: aço zincado

Código	Conexão
190601	Macho 1/4" BSP
190005	Macho 1/4" NPT

Conector Fêmea p/ ER 767
Norma: SAE
Material: aço zincado

Código	Conexão
190600	Fêmea 1/4" BSP

Engate Rápido ER200
Material: Aço
Acoplamento: esferas
Aplicação: pneumática

Código	Conexão
230370	Fêmea 1/4" BSP

Engate Rápido ER200
Material: Aço
Acoplamento: esferas
Aplicação: pneumática

Código	Conexão
230371	Macho 1/4" BSP
230373	Macho 1/2" BSP

Engate Rápido ER200 c/ Espiga
Material: Aço
Acoplamento: esferas
Aplicação: pneumática

Código	Espiga
230374	1/4"
230375	5/16"
230376	3/8"
230377	1/2"

Conector p/ ER 200 Alta Vazão
Material: aço zincado

Código	Conexão
190309	Mangueira 1/4"
190310	Mangueira 5/16"
190311	Mangueira 3/8"
190312	Mangueira 1/2"

Conector p/ ER 200 Alta Vazão
Material: aço zincado

Código	Conexão
190304	Macho 1/4" BSP
190306	Macho 1/2" BSP

Conector p/ ER 200 Alta Vazão
Material: aço zincado

Código	Conexão
190300	Fêmea 1/4" BSP
190302	Fêmea 1/2" BSP

Engate Rápido SF20 Importado
Material: latão
Acoplamento: esferas
Aplicação: pneumática

Código	Conexão
230150	Fêmea 1/4" BSP

Engate Rápido SM20 Importado
Material: latão
Acoplamento: esferas
Aplicação: pneumática

Código	Conexão
230151	Macho 1/4" BSP

Conector Macho PM20 p/ ER Importado
Material: latão niquelado

Código	Conexão
190151	Macho 1/4" BSP

Conector PF20 Fêmea p/ ER Importado
Material: latão niquelado

Código	Conexão
190150	Fêmea 1/4" BSP

Engate Rápido Mini 5,0
Material: latão
Acoplamento: esferas
Aplicação: pneumática

Código	Conexão
230120	Fêmea 1/4" BSP

Engate Rápido Mini 5,0
Material: latão
Acoplamento: esferas
Aplicação: pneumática

Código	Conexão
230110	Macho 1/4" BSP
230111	Macho 1/8" BSP

Conector p/ Engate Rápido Mini 5,0
Material: aço zincado

Código	Conexão
190511	Macho 1/4" BSP
190013	Macho 1/8" BSP (Latão)

Conector p/ Engate Rápido Mini 5,0
Material: aço zincado

Código	Conexão
190510	Fêmea 1/4" BSP

Engate Rápido ERD10 Dynamics
Material: latão
Acoplamento: esferas
Aplicação: refrigeração de moldes

Código	Mangueira
230510	3/8" C/ Válvula

Conector P/ ERD10
Material: latão

Código	Rosca
190100	1/4" NPT

Conector P/ ERD12
Material: latão

Código	Conexão
190102	1/4" NPT
190106	1/4" NPT c/ Proteção
190103	3/8" NPT
190105	1/2" NPT
190004	Espiga 3/8"
190123	Espiga 1/2"

Prolongadores
Material: latão
Aplicação: refrigeração de moldes

Código	Rosca	Compr. Total
350006	1/8" NPT	88 mm
350007	1/4" NPT	88 mm

Engate Rápido ERD12 Dynamics
Material: latão
Acoplamento: esferas
Aplicação: refrigeração de moldes

Código	Rosca
230502	Fêmea 1/4" NPT C/ Válv.

Engate Rápido ERD12 Dynamics
Material: latão
Acoplamento: esferas
Aplicação: refrigeração de moldes

Código	Rosca
230503	Macho 1/2" NPT C/ Válv.

Engate Rápido ERD12 Dynamics
Material: latão
Acoplamento: esferas
Aplicação: refrigeração de moldes

Código	Mangueira
230400	Espiga 3/8" S/ Válvula
230500	Espiga 3/8" C/ Válvula
230401	Espiga 1/2" S/ Válvula
230501	Espiga 1/2" C/ Válvula

Prolongadores
Material: alumínio
Aplicação: refrigeração de moldes

Código	Rosca	Compr. Total
350084	1/4" NPT	50 mm
350085	1/4" NPT	75 mm
350086	1/4" NPT	100 mm
350087	1/4" NPT	150 mm

Engate Hidráulico Agrícola (Conjunto Engate + Pino)
Segue Norma ISO 7241 série A
Vedação em borracha nitrílica
Travamento com esferas
Anéis e molas em aço 1080 CL
Material em aço 12L14
Pressão máxima de trabalho 250 bar
Aplicações, sistemas hidráulicos de tratores e implementos agrícolas

Código	Rosca
230143	3/8" NPTF
230144	1/2" NPTF
230145	1/2" NPTF c/ protetor
230146	1/2" NPTF sem retenção
230147	3/4" NPTF
230148	1" NPTF
230149	1" BSP
230152	1" X 3/4" NPTF

Prolongadores
Material: latão
Aplicação: refrigeração de moldes

Código	Rosca	Compr. Total
350070	1/8" NPT	50 mm
350075	1/8" NPT	70 mm
350080	1/8" NPT	100 mm
350083	1/8" NPT	120 mm
350088	1/8" NPT	150 mm
350089	1/8" NPT	200 mm
350004	1/4" NPT	40 mm
350005	1/4" NPT	50 mm
350010	1/4" NPT	70 mm
350020	1/4" NPT	75 mm
350011	1/4" NPT	80 mm
350015	1/4" NPT	100 mm
350016	1/4" NPT	120 mm
350001	1/4" NPT	130 mm
350018	1/4" NPT	150 mm
350019	1/4" NPT	170 mm
350002	1/4" NPT	200 mm

Engates Rápidos Camlock em Alumínio e Aço Inox - 150 Libras

Engate/Acoplador Rosca Fêmea
Modelo: D
Material: Alumínio
Pressão: 150 libras

Código	Rosca
230008	1/2" BSP
230009	3/4" BSP
230010	1" BSP
230011	1.1/4" BSP
230012	1.1/2" BSP
230013	2" BSP

Engate/Acoplador Rosca Macho
Modelo: B
Material: Alumínio
Pressão: 150 libras

Código	Rosca
230014	1/2" BSP
230015	3/4" BSP
230016	1" BSP
230017	1.1/4" BSP
230018	1.1/2" BSP
230019	2" BSP

Engate/Acoplador Tampão
Modelo: DC
Material: Alumínio
Pressão: 150 libras

Código	Diâmetro
230020	1/2"
230021	3/4"
230022	1"
230023	1.1/4"
230024	1.1/2"
230025	2"

Engate/Acoplador Espigão
Modelo: C
Material: Alumínio
Pressão: 150 libras

Código	Mangueira
230026	1/2"
230027	3/4"
230028	1"
230029	1.1/4"
230030	1.1/2"
230031	2"

Adaptador Rosca Fêmea
Modelo: A
Material: Alumínio
Pressão: 150 libras

Código	Rosca
117006	1/2" BSP
117008	3/4" BSP
117009	1" BSP
117010	1.1/4" BSP
117011	1.1/2" BSP
117012	2" BSP

Adaptador Rosca Macho
Modelo: F
Material: Alumínio
Pressão: 150 libras

Código	Rosca
117013	1/2" BSP
117014	3/4" BSP
117015	1" BSP
117016	1.1/4" BSP
117017	1.1/2" BSP
117018	2" BSP

Adaptador Tampão
Modelo: DP
Material: Alumínio
Pressão: 150 libras

Código	Diâmetro
117019	1/2"
117020	3/4"
117021	1"
117022	1.1/4"
117023	1.1/2"
117024	2"

Adaptador Espigão
Modelo: E
Material: Alumínio
Pressão: 150 libras

Código	Mangueira
117025	1/2"
117026	3/4"
117027	1"
117028	1.1/4"
117029	1.1/2"
117030	2"

Anel de Vedação para Engate Camlock

Código	Engate
103001	1/2"
103002	3/4"
103003	1"
103004	1.1/4"
103005	1.1/2"
103006	2"

Engate/Acoplador Rosca Fêmea
Modelo: D
Material: inox 304
Pressão: 150 libras

Código	Rosca
230042	1/2" BSP
230043	3/4" BSP
230044	1" BSP
230045	1.1/4" BSP
230046	1.1/2" BSP
230047	2" BSP

Engate/Acoplador Rosca Macho
Modelo: B
Material: inox 304
Pressão: 150 libras

Código	Rosca
230048	1/2" BSP
230049	3/4" BSP
230050	1" BSP
230051	1.1/4" BSP
230052	1.1/2" BSP
230053	2" BSP

Engate/Acoplador Tampão
Modelo: DC
Material: inox 304
Pressão: 150 libras

Código	Diâmetro
230054	1/2"
230055	3/4"
230056	1"
230057	1.1/4"
230058	1.1/2"
230059	2"

Engate/Acoplador Espigão
Modelo: C
Material: inox 304
Pressão: 150 libras

Código	Mangueira
230060	1/2"
230061	3/4"
230062	1"
230063	1.1/4"
230064	1.1/2"
230065	2"

Adaptador Rosca Fêmea
Modelo: A
Material: inox 304
Pressão: 150 libras

Código	Rosca
117031	1/2" BSP
117032	3/4" BSP
117033	1" BSP
117034	1.1/4" BSP
117035	1.1/2" BSP
117036	2" BSP

Adaptador Rosca Macho
Modelo: F
Material: inox 304
Pressão: 150 libras

Código	Rosca
117037	1/2" BSP
117038	3/4" BSP
117039	1" BSP
117040	1.1/4" BSP
117041	1.1/2" BSP
117042	2" BSP

Adaptador Tampão
Modelo: DP
Material: inox 304
Pressão: 150 libras

Código	Diâmetro
117043	1/2"
117044	3/4"
117045	1"
117046	1.1/4"
117047	1.1/2"
117048	2"

Adaptador Espigão
Modelo: E
Material: inox 304
Pressão: 150 libras

Código	Mangueira
117049	1/2"
117050	3/4"
117051	1"
117052	1.1/4"
117053	1.1/2"
117054	2"

Conector Reto
Material: poliacetal atóxico
Aplicação: água

Código	Tubo	Rosca
123001	1/4"	1/4" BSP
123010	1/4"	3/8" BSP
123011	1/4"	1/2" BSP
123012	3/8"	1/4" BSP
123013	3/8"	3/8" BSP
123014	3/8'	1/2" BSP

Conector Reto Fêmea
Material: poliacetal atóxico
Aplicação: água

Código	Tubo	Rosca
123015	1/4"	1/4" BSP
123016	1/4"	3/8" BSP
123017	1/4"	1/2" BSP
123018	3/8"	1/4" BSP
123019	3/8"	3/8" BSP
123020	3/8'	1/2" BSP

Cotovelo Macho
Material: poliacetal atóxico
Aplicação: água

Código	Tubo	Rosca
123002	1/4"	1/4" BSP
123021	1/4"	3/8" BSP
123022	1/4"	1/2" BSP
123023	3/8"	1/4" BSP
123024	3/8"	3/8" BSP
123025	3/8"	1/2" BSP

Tee União
Material: poliacetal atóxico
Aplicação: água

Código	Tubo
123003	1/4"
123026	1/4"-3/8"-1/4"
123032	3/8"

Cotovelo União
Material: poliacetal atóxico
Aplicação: água

Código	Tubo
123004	1/4"
123027	1/4"-3/8"
123028	3/8"

Y União
Material: poliacetal atóxico
Aplicação: água

Código	Tubo
123005	1/4"

Tampão p/ Tubo
Material: poliacetal atóxico
Aplicação: água

Código	Tubo
123006	1/4"

União Reta
Material: poliacetal atóxico
Aplicação: água

Código	Tubo
123008	1/4"
123029	1/4"-3/8"
123030	3/8"

Válvula p/ Tubo
Material: poliacetal atóxico
Aplicação: água

Código	Tubo
123007	1/4"
123031	3/8"

Válvula p/ Tubo c/ Rosca
Material: poliacetal atóxico
Aplicação: água

Código	Tubo	Rosca
123009	1/4"	1/4"

Conector Macho Compacta
Modelo: PC

Código	Tubo	Rosca
198708	4 mm	M5
198709	4 mm	1/8" BSP
198021	6 mm	M5
198710	6 mm	1/8" BSP

Conector Fêmea Compacta
Modelo: PCF

Código	Tubo	Rosca
198711	4 mm	M5
198712	4 mm	1/8" BSP
198713	6 mm	M5

Cotovelo Macho Compacta
Modelo: PL

Código	Tubo	Rosca
198716	4 mm	M5
198717	4 mm	1/8" BSP
198023	6 mm	M5
198718	6 mm	1/8" BSP

União p/ Painel Compacta
Modelo: PMM

Código	Tubo
198737	4 mm
198738	6 mm

Tee União Compacta
Modelo: PUT

Código	Tubo
198731	4 mm
198732	6 mm

Tee Macho Lateral Compacta
Modelo: PST

Código	Tubo	Rosca
198733	4 mm	M5
198735	6 mm	M5
198736	6 mm	1/8" BSP

Conector Reto c/ Retenção
Obs: com válvula anti-retorno

Código	Tubo	Rosca
198823	6	1/8" BSPT
198824	6	1/4" BSPT
198825	8	1/8" BSPT
198826	8	1/4" BSPT

Tee Macho Central Compacta
Modelo: PT

Código	Tubo	Rosca
198726	4 mm	M3
198728	6 mm	M5
198730	6 mm	1/8" BSP

Cotovelo União Compacta
Modelo: PUL

Código	Tubo
198724	4 mm
198725	6 mm

União Instantânea c/ Retenção
Obs: com válvula anti-retorno

Código	Tubo
198827	4 mm
198828	6 mm
198829	8 mm
198830	10 mm

Conexões Instantâneas Rosca BSP - 10 Bar

Conector Reto
Modelo: PC-G

Código	Tubo	Rosca
198126	4 mm	M3
198003	4 mm	M5
198127	4 mm	M6
198004	4 mm	1/8" BSP
198002	4 mm	1/4" BSP
198062	4 mm	3/8" BSP
198063	4 mm	1/2" BSP
198005	6 mm	M5
198128	6 mm	M6
198006	6 mm	1/8" BSP
198007	6 mm	1/4" BSP
198008	6 mm	3/8" BSP
198009	6 mm	1/2" BSP
198010	8 mm	1/8" BSP
198011	8 mm	1/4" BSP
198012	8 mm	3/8" BSP
198013	8 mm	1/2" BSP
198014	10 mm	1/8" BSP
198015	10 mm	1/4" BSP
198016	10 mm	3/8" BSP
198017	10 mm	1/2" BSP
198047	12 mm	1/8" BSP
198018	12 mm	1/4" BSP
198019	12 mm	3/8" BSP
198020	12 mm	1/2" BSP
198044	14 mm	1/4" BSP
198046	16 mm	1/4" BSP
198129	16 mm	3/8" BSP
198024	16 mm	1/2" BSP
198767	16 mm	3/4" BSP

Cotovelo União
Modelo: PUL

Código	Tubo
198500	4 mm
198501	6 mm
198502	8 mm
198503	10 mm
198504	12 mm
198138	16 mm

Cotovelo Banjo
Modelo: PH

Código	Tubo	Rosca
198183	4 mm	M6
198184	4 mm	1/8"
198185	4 mm	1/4"
198186	6 mm	M6
198025	6 mm	1/8" BSP
198187	6 mm	1/4" BSP
198188	6 mm	3/8" BSP
198189	6 mm	1/2" BSP
198026	8 mm	1/8" BSP
198027	8 mm	1/4" BSP
198190	8 mm	3/8" BSP
198191	8 mm	1/2" BSP
198037	10 mm	1/4" BSP
198192	10 mm	3/8" BSP
198193	10 mm	1/2" BSP
198194	12 mm	1/4" BSP
198195	12 mm	3/8" BSP
198196	12 mm	1/2" BSP

Conector Reto Fêmea
Modelo: PCF-G

Código	Tubo	Rosca
198130	4 mm	M5
198131	4 mm	M6
198101	4 mm	1/8" BSP
198102	4 mm	1/4" BSP
198132	4 mm	3/8" BSP
198133	4 mm	1/2" BSP
198134	6 mm	M5
198135	6 mm	M6
198103	6 mm	1/8" BSP
198105	6 mm	1/4" BSP
198104	6 mm	3/8" BSP
198109	6 mm	1/2" BSP
198106	8 mm	1/8" BSP
198107	8 mm	1/4" BSP
198108	8 mm	3/8" BSP
198111	8 mm	1/2" BSP
198048	10 mm	1/8" BSP
198110	10 mm	1/4" BSP
198115	10 mm	3/8" BSP
198112	10 mm	1/2" BSP
198113	12 mm	1/4" BSP
198036	12 mm	3/8" BSP
198121	12 mm	1/2" BSP
198136	16 mm	3/8" BSP
198137	16 mm	1/2" BSP

Cotovelo Alongado
Modelo: PLL-G

Código	Tubo	Rosca
198197	6 mm	1/8"
198198	6 mm	1/4"
198199	8 mm	1/8"
198022	8 mm	1/4"
198200	10 mm	1/4"

Cotovelo Redução
Modelo: PVG

Código	Tubo
198143	6-4 mm
198144	8-6 mm
198145	10-6 mm
198146	10-8 mm
198147	12-8 mm
198148	12-10 mm
198149	16-10 mm
198182	16-12 mm

União Redução
Modelo: PG

Código	Tubo
198650	6-4 mm
198651	8-4 mm
198652	8-6 mm
198653	10-6 mm
198654	10-8 mm
198077	12-6 mm
198655	12-8 mm
198656	12-10 mm
198181	16-12 mm

Cotovelo Macho
Modelo: PL-G

Código	Tubo	Rosca
198150	4 mm	M5
198140	4 mm	M6
198151	4 mm	1/8"
198152	4 mm	1/4"
198064	4 mm	3/8"
198065	4 mm	1/2"
198153	6 mm	M5
198141	6 mm	M6
198154	6 mm	1/8"
198155	6 mm	1/4"
198156	6 mm	3/8"
198157	6 mm	1/2"
198158	8 mm	1/8"
198159	8 mm	1/4"
198160	8 mm	3/8"
198161	8 mm	1/2"
198162	10 mm	1/8"
198163	10 mm	1/4"
198164	10 mm	3/8"
198165	10 mm	1/2"
198066	12 mm	1/8"
198166	12 mm	1/4"
198167	12 mm	3/8"
198168	12 mm	1/2"
198142	16 mm	3/8"
198172	16 mm	1/2"
198768	16 mm	3/4"

Cotovelo Fêmea
Modelo: PLF-G

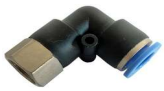

Código	Tubo	Rosca
198201	4 mm	M5
198202	4 mm	M6
198067	4 mm	1/8" BSP
198203	4 mm	1/4" BSP
198205	6 mm	M5
198208	6 mm	M6
198068	6 mm	1/8" BSP
198204	6 mm	1/4" BSP
198069	6 mm	3/8" BSP
198070	6 mm	1/2" BSP
198071	8 mm	1/8" BSP
198207	8 mm	1/4" BSP
198072	8 mm	3/8" BSP
198073	8 mm	1/2" BSP
198074	10 mm	1/8" BSP
198211	10 mm	1/4" BSP
198075	10 mm	3/8" BSP
198076	10 mm	1/2" BSP
198209	12 mm	1/4" BSP
198210	12 mm	3/8" BSP
198269	12 mm	1/2" BSP

União Reta
Modelo: PUC

Código	Tubo
198465	4 mm
198466	6 mm
198467	8 mm
198468	10 mm
198469	12 mm
198039	16 mm

Tee Macho Lateral
Modelo: PST-G

Código	Tubo	Rosca
198212	4 mm	M5
198308	4 mm	1/8" BSP
198309	4 mm	1/4" BSP
198213	6 mm	M5
198310	6 mm	1/8" BSP
198311	6 mm	1/4" BSP
198214	6 mm	3/8" BSP
198312	8 mm	1/8" BSP
198313	8 mm	1/4" BSP
198314	8 mm	3/8" BSP
198315	8 mm	1/2" BSP
198319	10 mm	1/8" BSP
198316	10 mm	1/4" BSP
198317	10 mm	3/8" BSP
198318	10 mm	1/2" BSP
198320	12 mm	1/4" BSP
198321	12 mm	3/8" BSP
198322	12 mm	1/2" BSP

Tee Fêmea Central
Modelo: PTF-G

Código	Tubo	Rosca
198479	4 mm	1/8" BSP
198480	4 mm	1/4" BSP
198481	6 mm	1/8" BSP
198482	6 mm	1/4" BSP
198483	6 mm	3/8" BSP
198484	6 mm	1/2" BSP
198485	8 mm	1/8" BSP
198486	8 mm	1/4" BSP
198487	8 mm	3/8" BSP
198488	8 mm	1/2" BSP
198489	10 mm	1/8" BSP
198490	10 mm	1/4" BSP
198491	10 mm	3/8" BSP
198492	10 mm	1/2" BSP
198493	12 mm	1/4" BSP
198494	12 mm	3/8" BSP
198495	12 mm	1/2" BSP

Distribuidor Múltiplo c/ Rosca Macho
Modelo: PKB

Código	Tubo	Rosca
198050	6 mm	1/8" BSP
198049	6 mm	1/4" BSP
198051	8 mm	1/8" BSP
198052	8 mm	1/4" BSP
198053	8 mm	3/8" BSP
198080	8 mm	1/2" BSP
198054	10 mm	1/4" BSP
198055	10 mm	1/2" BSP

Y União
Modelo: PY

Código	Tubo
198520	4 mm
198521	6 mm
198522	8 mm
198523	10 mm
198524	12 mm
198219	16 mm

Tee Macho Central
Modelo: PT-G

Código	Tubo	Rosca
198220	4 mm	M5
198253	4 mm	1/8" BSP
198254	4 mm	1/4" BSP
198221	6 mm	M5
198252	6 mm	1/8" BSP
198255	6 mm	1/4" BSP
198258	6 mm	3/8" BSP
198222	6 mm	1/2" BSP
198256	8 mm	1/8" BSP
198257	8 mm	1/4" BSP
198042	8 mm	3/8" BSP
198259	8 mm	1/2" BSP
198260	10 mm	1/8" BSP
198261	10 mm	1/4" BSP
198262	10 mm	3/8" BSP
198263	10 mm	1/2" BSP
198264	12 mm	1/8" BSP
198265	12 mm	1/4" BSP
198266	12 mm	3/8" BSP
198267	12 mm	1/2" BSP
198223	16 mm	3/8" BSP
198224	16 mm	1/2" BSP

Tee Redução
Modelo: PTG

Código	Tubo
198455	6-4-6 mm
198460	8-4-8 mm
198456	8-6-8 mm
198462	10-6-10 mm
198457	10-8-10 mm
198461	12-6-12 mm
198459	12-8-12 mm
198458	12-10-12 mm

Distribuidor Múltiplo
Modelo: PK

Código	Tubo
198560	4 mm
198561	6 mm
198562	8 mm
198563	10 mm
198564	12 mm

Distribuidor Redutor
Modelo: PKG

Código	Tubo
198225	6-4 mm
198226	8-6 mm
198227	10-6 mm
198268	10-8 mm

Y Redução
Modelo: PW

Código	Tubo
198527	6-4-4 mm
198528	8-6-6 mm
198529	10-6-6 mm
198530	10-8-8 mm
198531	12-8-8 mm
198532	12-10-10 mm

Tee Redução
Modelo: PTG

Código	Tubo
198081	4-6-4 mm
198082	4-8-4 mm
198083	6-8-6 mm
198084	6-10-6 mm
198085	8-10-8 mm
198086	8-12-8 mm
198087	10-12-10 mm

Tee União
Modelo: PUT

Código	Tubo
198450	4 mm
198451	6 mm
198452	8 mm
198453	10 mm
198454	12 mm
198040	16 mm

Regulador de Fluxo
Modelo: NSE-G

Código	Tubo	Rosca
198400	4 mm	M5
198402	4 mm	1/8"
198403	4 mm	1/4"
198401	6 mm	M5
198405	6 mm	1/8" BSP
198406	6 mm	1/4" BSP
198407	6 mm	3/8" BSP
198078	6 mm	1/2" BSP
198408	8 mm	1/8" BSP
198409	8 mm	1/4" BSP
198410	8 mm	3/8" BSP
198411	8 mm	1/2" BSP
198412	10 mm	1/8" BSP
198413	10 mm	1/4" BSP
198414	10 mm	3/8" BSP
198415	10 mm	1/2" BSP
198079	12 mm	1/8" BSP
198416	12 mm	1/4" BSP
198417	12 mm	3/8" BSP
198418	12 mm	1/2" BSP
198707	16 mm	1/2" BSP

Regulador de Fluxo Em Linha
Modelo: NSF

Código	Tubo
198580	4 mm
198581	6 mm
198582	8 mm
198583	10 mm
198584	12 mm

Válvula de Fechamento Manual
Modelo: PVHB

Código	Tubo
198719	4 mm
198720	6 mm
198721	8 mm
198722	10 mm
198723	12 mm

Conexões Instantâneas Rosca BSP - 10 Bar

Y Macho
Modelo: PWT-G

Código	Tubo	Rosca
198215	4 mm	M5
198228	4 mm	1/8" BSP
198229	4 mm	1/4" BSP
198216	6 mm	M5
198330	6 mm	1/8" BSP
198331	6 mm	1/4" BSP
198217	6 mm	3/8" BSP
198218	6 mm	1/2" BSP
198332	8 mm	1/8" BSP
198333	8 mm	1/4" BSP
198334	8 mm	3/8" BSP
198335	8 mm	1/2" BSP
198336	10 mm	1/4" BSP
198337	10 mm	3/8" BSP
198338	10 mm	1/2" BSP
198339	12 mm	1/4" BSP
198340	12 mm	3/8" BSP
198341	12 mm	1/2" BSP

Cruzeta
Modelo: PZA

Código	Tubo
198349	4 mm
198350	6 mm
198351	8 mm
198352	10 mm
198353	12 mm

Inserto Redutor
Modelo: PGJ

Código	Tubo
198028	6-4 mm
198029	8-4 mm
198030	8-6 mm
198031	10-6 mm
198032	10-8 mm
198033	12-8 mm
198034	12-10 mm

Plug Tampão Fêmea
Modelo: PPF

Código	Tubo
198088	4 mm
198089	6 mm
198090	8 mm
198091	10 mm
198092	12 mm

Plug Tampão
Modelo: PP

Código	Tubo
198570	4 mm
198571	6 mm
198572	8 mm
198573	10 mm
198574	12 mm

União Fêmea p/ Painel
Modelo: PMF

Código	Tubo	Rosca
198270	4 mm	M5
198271	4 mm	M6
198272	4 mm	1/8" BSP
198273	4 mm	1/4" BSP
198274	6 mm	M5
198275	6 mm	M6
198276	6 mm	1/8" BSP
198277	6 mm	1/4" BSP
198278	6 mm	3/8" BSP
198279	6 mm	1/2" BSP
198280	8 mm	1/8" BSP
198281	8 mm	1/4" BSP
198282	8 mm	3/8" BSP
198283	8 mm	1/2" BSP
198284	10 mm	1/8" BSP
198285	10 mm	1/4" BSP
198286	10 mm	3/8" BSP
198287	10 mm	1/2" BSP
198288	12 mm	1/4" BSP
198289	12 mm	3/8" BSP
198290	12 mm	1/2" BSP

União p/ Painel
Modelo: PMM

Código	Tubo
198474	4 mm
198475	6 mm
198476	8 mm
198477	10 mm
198478	12 mm

Cotovelo P/ Painel
Modelo: PLM

Código	Tubo
198291	4 mm
198292	6 mm
198293	8 mm
198294	10 mm
198295	12 mm

Silenciador Plástico
Modelo: SPL

Código	Tubo
410018	1/8" BSP
410019	1/4" BSP
410022	1/4" BSP (35 mm - Azul)
410020	3/8" BSP
410021	1/2" BSP

Cortador de Tubo

Código	Descrição
198995	Cortador de Tubo

Silenciador Plano
Modelo: BSLM

Código	Rosca
410007	M5
410008	1/8" BSP
410009	1/4" BSP
410010	3/8" BSP
410011	1/2" BSP
410012	3/4" BSP

Silenciador Cônico
Modelo: BSL

Código	Rosca
410001	M5
410002	1/8" BSP
410003	1/4" BSP
410004	3/8" BSP
410005	1/2" BSP

Silenciador c/ Controle de Fluxo
Modelo: BESL

Código	Rosca
410015	1/8" BSP
410016	1/4" BSP
410017	3/8" BSP
410013	1/2" BSP

Conexões Instantâneas Rosca NPT - 10 Bar

Conector Reto
Modelo: PC

Código	Tubo	Rosca
198751	4 mm	1/8" NPT
198296	4 mm	1/4" NPT
198035	6 mm	1/8" NPT
198757	6 mm	1/4" NPT
198094	6 mm	3/8" NPT
198122	6 mm	1/2" NPT
198758	8 mm	1/8" NPT
198759	8 mm	1/4" NPT
198766	8 mm	3/8" NPT
198093	8 mm	1/2" NPT
198760	10 mm	1/8" NPT
198763	10 mm	1/4" NPT
198764	10 mm	3/8" NPT
198118	10 mm	1/2" NPT
198173	12 mm	1/8" NPT
198765	12 mm	1/4" NPT
198097	12 mm	3/8" NPT
198098	12 mm	1/2" NPT

Conector Fêmea
Modelo: PCF

Código	Tubo	Rosca
198328	6 mm	1/8" NPT
198329	6 mm	1/4" NPT
198354	8 mm	1/8" NPT
198355	8 mm	1/4" NPT
198356	8 mm	3/8" NPT
198357	10 mm	1/4" NPT

Regulador de Fluxo
Modelo: NSE

Código	Tubo	Rosca
198391	4 mm	1/8" NPT
198392	4 mm	1/4" NPT
198393	6 mm	1/8" NPT
198394	6 mm	1/4" NPT
198395	6 mm	3/8" NPT
198396	8 mm	1/8" NPT
198397	8 mm	1/4" NPT
198398	8 mm	3/8" NPT
198399	8 mm	1/2" NPT
198419	10 mm	1/8" NPT
198420	10 mm	1/4" NPT
198421	10 mm	3/8" NPT
198422	10 mm	1/2" NPT
198423	12 mm	1/4" NPT
198424	12 mm	3/8" NPT
198425	12 mm	1/2" NPT
198426	16 mm	1/2" NPT

Cotovelo Macho
Modelo: PL

Código	Tubo	Rosca
198800	4 mm	1/8" NPT
198297	4 mm	1/4" NPT
198095	6 mm	1/8" NPT
198117	6 mm	1/4" NPT
198124	6 mm	3/8" NPT
198123	6 mm	1/2" NPT
198057	8 mm	1/8" NPT
198805	8 mm	1/4" NPT
198058	8 mm	3/8" NPT
198120	8 mm	1/2" NPT
198059	10 mm	1/8" NPT
198809	10 mm	1/4" NPT
198119	10 mm	1/2" NPT
198096	10 mm	3/8" NPT
198298	12 mm	1/8" NPT
198812	12 mm	1/4" NPT
198099	12 mm	3/8" NPT
198100	12 mm	1/2" NPT

Y Macho
Modelo: PWT

Código	Tubo	Rosca
198361	4 mm	1/8" NPT
198362	4 mm	1/4" NPT
198363	6 mm	1/8" NPT
198364	6 mm	1/4" NPT
198365	8 mm	1/8" NPT
198366	8 mm	1/4" NPT
198367	8 mm	3/8" NPT
198368	8 mm	1/2" NPT
198369	10 mm	1/4" NPT
198370	10 mm	3/8" NPT
198371	10 mm	1/2" NPT
198372	12 mm	1/4" NPT
198373	12 mm	3/8" NPT
198374	12 mm	1/2" NPT

Distribuidor Múltiplo
Modelo: PAT

Código	Tubo	Rosca
198427	6 mm	1/8" NPT
198428	6 mm	1/4" NPT
198429	8 mm	1/4" NPT
198430	10 mm	1/4" NPT

Tee Macho Lateral
Modelo: PST

Código	Tubo	Rosca
198299	4 mm	1/8" NPT
198300	4 mm	1/4" NPT
198301	6 mm	1/8" NPT
198302	6 mm	1/4" NPT
198303	8 mm	1/8" NPT
198304	8 mm	1/4" NPT
198305	8 mm	3/8" NPT
198306	8 mm	1/2" NPT
198307	10 mm	1/4" NPT
198323	10 mm	3/8" NPT
198324	10 mm	1/2" NPT
198325	12 mm	1/4" NPT
198326	12 mm	3/8" NPT
198327	12 mm	1/2" NPT

Tee Macho Central
Modelo: PT

Código	Tubo	Rosca
198375	4 mm	1/8" NPT
198376	4 mm	1/4" NPT
198377	6 mm	1/8" NPT
198378	6 mm	1/4" NPT
198379	6 mm	3/8" NPT
198380	8 mm	1/8" NPT
198381	8 mm	1/4" NPT
198382	8 mm	3/8" NPT
198383	8 mm	1/2" NPT
198384	10 mm	1/8" NPT
198385	10 mm	1/4" NPT
198386	10 mm	3/8" NPT
198387	10 mm	1/2" NPT
198388	12 mm	1/4" NPT
198389	12 mm	3/8" NPT
198390	12 mm	1/2" NPT

Válvula de Fechamento Manual
Modelo: HVSF

Código	Tubo	Rosca
198431	6 mm	1/8" NPT
198432	6 mm	1/4" NPT
198433	8 mm	1/8" NPT
198434	8 mm	1/4" NPT
198435	10 mm	1/4" NPT

Conector Reto
Modelo: PC

Código	Tubo	Rosca
198436	1/8"	1/8" NPT
198437	1/8"	1/4" NPT
198438	3/16"	M5
198439	3/16"	1/8" NPT
198440	3/16"	1/4" NPT
198441	1/4"	M5
198442	1/4"	1/8" NPT
198116	1/4"	1/4" NPT
198444	1/4"	3/8" NPT
198445	1/4"	1/2" NPT
198446	5/16"	1/8" NPT
198447	5/16"	1/4" NPT
198448	5/16"	3/8" NPT
198449	5/16"	1/2" NPT
198565	3/8"	1/8" NPT
198566	3/8"	1/4" NPT
198567	3/8"	3/8" NPT
198568	3/8"	1/2" NPT
198569	1/2"	1/4" NPT
198575	1/2"	3/8" NPT
198576	1/2"	1/2" NPT

Tee Macho Lateral
Modelo: PST

Código	Tubo	Rosca
198612	1/8"	1/8" NPT
198613	1/8"	1/4" NPT
198614	1/4"	1/8" NPT
198615	1/4"	1/4" NPT
198616	3/8"	1/8" NPT
198617	3/8"	1/4" NPT
198618	3/8"	3/8" NPT
198619	3/8"	1/2" NPT
198620	1/2"	1/4" NPT
198621	1/2"	3/8" NPT
198622	1/2"	1/2" NPT

União Reta
Modelo: PUC

Código	Tubo
198677	1/8"
198678	3/16"
198679	1/4"
198680	5/16"
198681	3/8"
198682	1/2"

União Redução
Modelo: PG

Código	Tubo
198683	1/4" x 1/8"
198684	1/4" x 3/16"
198685	5/16" x 1/4"
198686	3/8" x 5/16"
198687	3/8" x 1/4"
198688	1/2" x 3/8"

Conector Reto Fêmea
Modelo: PCF

Código	Tubo	Rosca
198577	1/8"	1/8" NPT
198578	1/8"	1/4" NPT
198579	1/4"	1/8" NPT
198585	1/4"	1/4" NPT
198586	3/8"	1/8" NPT
198587	3/8"	1/4" NPT
198588	3/8"	3/8" NPT
198589	3/8"	1/2" NPT
198590	1/2"	1/4" NPT
198591	1/2"	3/8" NPT
198592	1/2"	1/2" NPT

Tee Macho Central
Modelo: PT

Código	Tubo	Rosca
198630	1/8"	1/8" NPT
198631	1/8"	1/4" NPT
198632	1/4"	1/8" NPT
198633	1/4"	1/4" NPT
198634	3/8"	1/8" NPT
198635	3/8"	1/4" NPT
198636	3/8"	3/8" NPT
198637	3/8"	1/2" NPT
198638	1/2"	1/4" NPT
198639	1/2"	3/8" NPT
198640	1/2"	1/2" NPT

Tee União
Modelo: PUT

Código	Tubo
198671	1/8"
198672	3/16"
198673	1/4"
198674	5/16"
198675	3/8"
198676	1/2"

Y União
Modelo: PY

Código	Tubo
198689	1/8"
198690	1/4"
198691	5/16"
198692	3/8"
198693	1/2"

União Fêmea p/ Painel
Modelo: PMF

Código	Tubo	Rosca
198700	3/8"	1/4" NPT
198701	3/8"	1/2" NPT

Cotovelo Macho
Modelo: PL

Código	Tubo	Rosca
198593	1/8"	1/8"NPT
198594	1/8"	1/4"NPT
198595	3/16"	1/8"NPT
198596	3/16"	1/4"NPT
198597	1/4"	M5
198598	1/4"	1/8" NPT
198443	1/4"	1/4" NPT
198599	1/4"	3/8" NPT
198600	1/4"	1/2" NPT
198601	5/16"	1/8" NPT
198602	5/16"	1/4" NPT
198603	5/16"	3/8" NPT
198604	5/16"	1/2" NPT
198605	3/8"	1/8" NPT
198606	3/8"	1/4" NPT
198607	3/8"	3/8" NPT
198608	3/8"	1/2" NPT
198609	1/2"	1/4" NPT
198610	1/2"	3/8" NPT
198611	1/2"	1/2" NPT

Cotovelo Fêmea
Modelo: PLF

Código	Tubo	Rosca
198660	1/4"	1/8" NPT
198661	1/4"	1/4" NPT
198662	3/8"	1/8" NPT
198663	3/8"	1/4" NPT
198664	3/8"	3/8" NPT
198665	3/8"	1/2" NPT
198666	1/2"	1/4" NPT
198667	1/2"	3/8" NPT
198668	1/2"	1/2" NPT

Cotovelo União
Modelo: PUL

Código	Tubo
198694	1/8"
198695	3/16"
198696	1/4"
198697	5/16"
198698	3/8"
198699	1/2"

União p/ Painel
Modelo: PMM

Código	Tubo
198702	1/8"
198703	1/4"
198704	5/16"
198705	3/8"
198706	1/2"

Conector Reto
Primeira Linha
Modelo: PC-G

Código	Tubo	Rosca
197001	4 mm	M5
197002	4 mm	M6
197003	6 mm	M5
197004	6 mm	M6
197005	6 mm	1/8" BSP
197007	6 mm	1/4" BSP
197008	6 mm	3/8" BSP
197009	6 mm	1/2" BSP
197010	8 mm	1/8" BSP
197011	8 mm	1/4" BSP
197012	8 mm	3/8" BSP
197013	8 mm	1/2" BSP
197014	10 mm	1/8" BSP
197015	10 mm	1/4" BSP
197016	10 mm	3/8" BSP
197017	10 mm	1/2" BSP
197018	12 mm	1/8" BSP
197020	12 mm	1/4" BSP
197021	12 mm	3/8" BSP
197022	12 mm	1/2" BSP
197023	16 mm	1/4" BSP
197024	16 mm	3/8" BSP
197025	16 mm	1/2" BSP
197026	08 mm	**1/4" NPT**
197027	10 mm	**1/4" NPT**
197028	12 mm	**1/4" NPT**

Cotovelo
Primeira Linha
Modelo: PUL

Código	Tubo
197062	6 mm
197063	8 mm
197064	10 mm
197065	12 mm

Regulador de Fluxo
Primeira Linha
Modelo: NSE

Código	Tubo	Rosca
197086	6 mm	1/8" BSP
197087	6 mm	1/4" BSP
197088	6 mm	3/8" BSP
197089	8 mm	1/8" BSP
197090	8 mm	1/4" BSP
197091	8 mm	3/8" BSP
197092	8 mm	1/2" BSP
197093	10 mm	1/4" BSP
197094	10 mm	3/8" BSP
197095	10 mm	1/2" BSP

Cotovelo Macho
Primeira Linha
Modelo: PL-G

Código	Tubo	Rosca
197029	4 mm	M5
197030	4 mm	M6
197031	6 mm	M5
197032	6 mm	1/8" BSP
197033	6 mm	1/4" BSP
197034	6 mm	3/8" BSP
197035	6 mm	1/2" BSP
197036	8 mm	1/8" BSP
197037	8 mm	1/4" BSP
197038	8 mm	3/8" BSP
197039	8 mm	1/2" BSP
197040	10 mm	1/8" BSP
197041	10 mm	1/4" BSP
197042	10 mm	3/8" BSP
197043	10 mm	1/2" BSP
197044	12 mm	1/8" BSP
197045	12 mm	1/4" BSP
197046	12 mm	3/8" BSP
197047	12 mm	1/2" BSP
197048	08 mm	**1/4" NPT**
197049	10 mm	**1/4" NPT**
197050	12 mm	**1/4" NPT**

Y União
Primeira Linha
Modelo: PY

Código	Tubo
197067	6 mm
197068	8 mm
197069	10 mm

Tee Redução
Primeira Linha
Modelo: PTG

Código	Tubo
197080	8-6-8 mm
197081	10-6-10 mm
197082	10-8-10 mm
197083	12-6-12 mm
197084	12-8-12 mm
197085	12-10-12 mm

Regulador de Fluxo
em Linha
Primeira Linha
Modelo: NSF

Código	Tubo
197096	6 mm
197097	8 mm
197098	10 mm

Conector Fêmea
Primeira Linha
Modelo: PCF-G

Código	Tubo	Rosca
197051	6 mm	1/8" BSP
197052	6 mm	1/4" BSP
197053	8 mm	1/8" BSP
197054	8 mm	1/4" BSP
197055	10 mm	1/4" BSP
197056	10 mm	1/2" BSP
197057	12 mm	1/2" BSP

União Reta
Primeira Linha
Modelo: PUC

Código	Tubo
197058	6 mm
197059	8 mm
197060	10 mm
197061	12 mm

União Redução
Primeira Linha
Modelo: PG

Código	Tubo
197070	8-6 mm
197071	10-6 mm
197072	10-8 mm
197073	12-6 mm
197074	12-8 mm
197075	12-10 mm

Tee União
Primeira Linha
Modelo: PUT

Código	Tubo
197076	6 mm
197077	8 mm
197078	10 mm
197079	12 mm

Conector Reto Metálico
Modelo: MPC-G
Material: latão niquelado

Código	Tubo	Rosca
203015	4 mm	1/8" BSP
203016	4 mm	1/4" BSP
203001	6 mm	1/8" BSP
203004	6 mm	1/4" BSP
203005	8 mm	1/8" BSP
203006	8 mm	1/4" BSP
203030	8 mm	3/8" BSP
203033	8 mm	1/2" BSP
203034	10 mm	1/8" BSP
203010	10 mm	1/4" BSP
203021	10 mm	3/8" BSP
203050	10 mm	1/2" BSP
203017	12 mm	1/8" BSP
203018	12 mm	1/4" BSP
203032	12 mm	3/8" BSP
203037	12 mm	1/2" BSP

Tee União
Modelo: MPUT
Material: latão niquelado

Código	
203038	4 mm
203039	6 mm
203132	8 mm
203040	10 mm
203041	12 mm

Cotovelo União
Modelo: MPUL
Material: latão niquelado

Código	Tubo
203097	4 mm
203098	6 mm
203099	8 mm
203100	10 mm
203101	12 mm

Tee Macho Lateral
Modelo: MPST-G
Material: latão niquelado

Código	Tubo	Rosca
203084	4 mm	1/8" BSP
203085	4 mm	1/4" BSP
203086	6 mm	1/8" BSP
203087	6 mm	1/4" BSP
203088	8 mm	1/8" BSP
203089	8 mm	1/4" BSP
203090	8 mm	3/8" BSP
203091	8 mm	1/2" BSP
203092	10 mm	1/4" BSP
203093	10 mm	3/8" BSP
203094	10 mm	1/2" BSP
203095	12 mm	1/4" BSP
203096	12 mm	3/8" BSP

Cruzeta
Modelo: MPZA
Material: latão niquelado

Código	Tubo
203052	4 mm
203190	6 mm
203053	8 mm
203054	10 mm
203055	12 mm

Cotovelo Macho
Material: latão
Material: latão niquelado

Código	Tubo	Rosca
203002	4 mm	1/8" BSP
203007	4 mm	1/4" BSP
203022	6 mm	1/8" BSP
203023	6 mm	1/4" BSP
203024	8 mm	1/8" BSP
203025	8 mm	1/4" BSP
203008	8 mm	3/8" BSP
203009	8 mm	1/2" BSP
203036	10 mm	1/8" BSP
203029	10 mm	1/4" BSP
203020	10 mm	3/8" BSP
203031	10 mm	1/2" BSP
203026	12 mm	1/4" BSP
203027	12 mm	3/8" BSP
203028	12 mm	1/2" BSP

Tee Macho Central
Modelo: MPT-G
Material: latão niquelado

Código	Tubo	Rosca
203071	4 mm	1/8" BSP
203072	4 mm	1/4" BSP
203073	6 mm	1/8" BSP
203074	6 mm	1/4" BSP
203075	8 mm	1/8" BSP
203076	8 mm	1/4" BSP
203077	8 mm	3/8" BSP
203078	8 mm	1/2" BSP
203079	10 mm	1/4" BSP
203080	10 mm	3/8" BSP
203081	10 mm	1/2" BSP
203082	12 mm	1/4" BSP
203083	12 mm	3/8" BSP

União Reta
Modelo: MPUC
Material: latão niquelado

Código	Tubo
203107	4 mm
203108	6 mm
203109	8 mm
203110	10 mm
203111	12 mm

Inserto Redutor
Modelo: MPGJ
Material: latão niquelado

Código	Tubo
203130	6-4 mm
203131	8-4 mm
203133	8-6 mm
203134	10-6 mm
203135	10-8 mm
203136	12-8 mm
203137	12-10 mm

União p/ Painel
Modelo: MPMM
Material: latão niquelado

Código	Tubo
203125	4 mm
203126	6 mm
203127	8 mm
203128	10 mm
203129	12 mm

Conector Fêmea
Modelo: MPCF-G
Material: latão niquelado

Código	Tubo	Rosca
203042	4 mm	1/8" BSP
203043	4 mm	1/4" BSP
203011	6 mm	1/8" BSP
203012	6 mm	1/4" BSP
203013	8 mm	1/8" BSP
203014	8 mm	1/4" BSP
203044	8 mm	3/8" BSP
203045	8 mm	1/2" BSP
203046	10 mm	1/4" BSP
203047	10 mm	3/8" BSP
203048	10 mm	1/2" BSP
203049	12 mm	1/4" BSP

Regulador de Fluxo
Modelo: MNSE-G
Material: latão niquelado

Código	Tubo	Rosca
203056	4 mm	1/8" BSP
203057	4 mm	1/4" BSP
203058	6 mm	1/8" BSP
203059	6 mm	1/4" BSP
203060	8 mm	1/8" BSP
203061	8 mm	1/4" BSP
203062	8 mm	3/8" BSP
203063	8 mm	1/2" BSP
203064	10 mm	1/8" BSP
203065	10 mm	1/4" BSP
203066	10 mm	3/8" BSP
203067	10 mm	1/2" BSP
203068	12 mm	1/4" BSP
203069	12 mm	3/8" BSP
203070	12 mm	1/2" BSP

União Redução
Modelo: MPG
Material: latão niquelado

Código	Tubo
203138	6-4
203139	8-6
203140	10-6
203141	10-8
203142	12-8
203143	12-10

Y União
Modelo: MPY
Material: latão niquelado

Código	Tubo
203102	4 mm
203103	6 mm
203104	8 mm
203105	10 mm
203106	12 mm

Y Macho
Modelo: MPWT-G
Material: latão niquelado

Código	Tubo	Rosca
203113	4 mm	1/4" BSP
203114	6 mm	1/8" BSP
203115	6 mm	1/4" BSP
203116	8 mm	1/8" BSP
203117	8 mm	1/4" BSP
203118	8 mm	3/8" BSP
203119	8 mm	1/2" BSP
203120	10 mm	1/4" BSP
203121	10 mm	3/8" BSP
203122	10 mm	1/2" BSP
203123	12 mm	1/4" BSP
203124	12 mm	3/8" BSP

Conexões Instantâneas Inox 304 c/ Rosca BSP - 15 Bar

Conector Reto
Modelo: PC-G
Material: Inox 304

Código	Tubo	Rosca
204001	4 mm	M5
204002	4 mm	1/8" BSP
204003	6 mm	M5
204057	6 mm	1/8" BSP
204004	6 mm	1/4" BSP
204005	6 mm	3/8" BSP
204006	8 mm	1/8" BSP
204007	8 mm	1/4" BSP
204008	8 mm	3/8" BSP
204009	8 mm	1/2" BSP
204010	10 mm	1/4" BSP
204011	10 mm	3/8" BSP
204012	10 mm	1/2" BSP
204013	12 mm	1/4" BSP
204014	12 mm	3/8" BSP
204015	12 mm	1/2" BSP

Cotovelo Macho
Modelo: PL-G
Material: Inox 304

Código	Tubo	Rosca
204016	4 mm	M5
204017	4 mm	1/8" BSP
204018	6 mm	M5
204075	6 mm	1/8" BSP
204019	6 mm	1/4" BSP
204020	6 mm	3/8" BSP
204021	8 mm	1/8" BSP
204022	8 mm	1/4" BSP
204023	8 mm	3/8" BSP
204024	8 mm	1/2" BSP
204076	10 mm	1/8" BSP
204025	10 mm	1/4" BSP
204026	10 mm	3/8" BSP
204027	10 mm	1/2" BSP
204028	12 mm	1/4" BSP
204029	12 mm	3/8" BSP
204030	12 mm	1/2" BSP

União Reta
Modelo: PUC
Material: Inox 304

Código	Tubo
204031	4 mm
204032	6 mm
204033	8 mm
204034	10 mm
204035	12 mm

União Redução
Modelo: PG
Material: Inox 304

Código	Tubo
204066	6-4 mm
204067	8-6 mm
204068	10-8 mm
204069	12-10 mm

Tee União
Modelo: PUT
Material: Inox 304

Código	Tubo
204046	4 mm
204047	6 mm
204048	8 mm
204049	10 mm
204050	12 mm

Cotovelo União
Modelo: PUL
Material: Inox 304

Código	Tubo
204036	4 mm
204037	6 mm
204038	8 mm
204039	10 mm
204040	12 mm

Y União
Modelo: PY
Material: Inox 304

Código	Tubo
204041	4 mm
204042	6 mm
204043	8 mm
204044	10 mm
204045	12 mm

Regulador de Fluxo
Modelo: NSE-G
Material: Inox 304

Código	Tubo	Rosca
204051	4 mm	M5
204052	6 mm	M5
204053	6 mm	1/8" BSP
204054	6 mm	1/4" BSP
204055	8 mm	1/8" BSP
204056	8 mm	1/4" BSP
204077	10 mm	3/8" BSP

União p/ Painel
Modelo: PMM
Material: Inox 304

Código	Tubo
204070	4 mm
204071	6 mm
204072	8 mm
204073	10 mm
204074	12 mm

Conexão Reta
2 Toques
Pressão máxima: 10 bar
Material: latão niquelado

Código	Tubo	Rosca
113004	6	1/8" BSP
113005	6	1/4" BSP
113006	6	3/8" BSP
113007	6	1/2" BSP
113008	8	1/8" BSP
113002	8	1/4" BSP
113009	8	3/8" BSP
113010	8	1/2" BSP
113011	10	1/8" BSP
113003	10	1/4" BSP
113001	10	3/8" BSP
113012	10	1/2" BSP
113013	12	1/4" BSP
113014	12	3/8" BSP
113015	12	1/2" BSP

Cotovelo
2 Toques
Pressão máxima: 10 bar
Material: latão niquelado

Código	Tubo	Rosca
113016	6	1/8" BSP
113017	6	1/4" BSP
113018	6	3/8" BSP
113019	6	1/2" BSP
113020	8	1/8" BSP
113021	8	1/4" BSP
113022	8	3/8" BSP
113023	8	1/2" BSP
113024	10	1/8" BSP
113025	10	1/4" BSP
113026	10	3/8" BSP
113027	10	1/2" BSP
113028	12	1/4" BSP
113029	12	3/8" BSP
113030	12	1/2" BSP

União Reta
2 Toques
Pressão máxima: 10 bar
Material: latão niquelado

Código	Tubo
113031	6
113032	8
113033	10
113034	12

Tee União
2 Toques
Pressão máxima: 10 bar
Material: latão niquelado

Código	Tubo
113035	6 (c/ porca e anilha)
113036	8
113037	10 (c/ porca e anilha)
113038	12 (c/ porca e anilha)

Cruzeta
2 Toques
Pressão máxima: 10 bar
Material: latão niquelado

Código	Tubo
113039	6
113040	8
113041	10

Cotovelo União
2 Toques
Pressão máxima: 10 bar
Material: latão niquelado

Código	Tubo
113042	4
113043	6
113044	8
113045	10
113046	12

Conector Macho
Pressão máxima: 400 psi
Material: latão

Código	Tubo	Rosca
180001	6 mm	1/8" BSPT
180002	6 mm	1/4" BSPT
180003	8 mm	1/8" BSPT
180004	8 mm	1/4" BSPT
180005	8 mm	3/8" BSPT
180006	8 mm	1/2" BSPT
180007	10 mm	1/8" BSPT
180008	10 mm	1/4" BSPT
180009	10 mm	3/8" BSPT
180010	10 mm	1/2" BSPT
180011	12 mm	1/4" BSPT
180012	12 mm	3/8" BSPT
180013	12 mm	1/2" BSPT

Conector Macho
c/ O´ring
Pressão máxima: 400 psi
Material: latão

Código	Tubo	Rosca
180014	6	1/8" BSP
180015	6	1/4" BSP
180016	8	1/8" BSP
180017	8	1/4" BSP
180018	8	3/8" BSP
180019	10	1/8" BSP
180020	10	1/4" BSP
180021	10	3/8" BSP
180022	10	1/2" BSP
180059	12	1/4" BSP
180023	12	3/8" BSP
180024	12	1/2" BSP

Cotovelo Macho
Pressão máxima: 400 psi
Material: latão

Código	Tubo	Rosca
180025	6	1/8" BSPT
180026	6	1/4" BSPT
180027	8	1/8" BSPT
180028	8	1/4" BSPT
180029	8	3/8" BSPT
180030	10	1/4" BSPT
180031	10	3/8" BSPT
180032	10	1/2" BSPT
180033	12	1/4" BSPT
180034	12	3/8" BSPT
180035	12	1/2" BSPT

Cotovelo Macho
Giratório c/ O´ring
Pressão máxima: 400 psi
Material: latão

Código	Tubo	Rosca
180036	6	1/8" BSP
180037	6	1/4" BSP
180039	8	1/8" BSP
180040	8	1/4" BSP
180041	8	3/8" BSP
180042	8	1/2" BSP
180043	10	1/4" BSP
180044	10	3/8" BSP
180045	10	1/2" BSP
180058	12	1/4" BSP

Tee Igual
Pressão máxima: 400 psi
Material: latão

Código	Tubo
180046	6
180047	8
180048	10
180049	12

União Emenda
Pressão máxima: 400 psi
Material: latão

Código	Tubo
180050	6
180051	8
180052	10
180053	12

Porca
Pressão máxima: 400 psi
Material: latão

Código	Tubo
180054	6
180055	8
180056	10
180057	12

Cotovelo Macho
Pressão máxima: 400 psi
Material: latão

Código	Tubo	Rosca
202301	10	1/4" NPT

União Reta
Pressão máxima: 400 psi
Material: latão

Código	Tubo	Rosca
445093	1/8"	1/8" NPT
445005	3/16"	1/8" NPT
445016	3/16"	1/4" NPT
445010	1/4"	1/8" NPT
445015	1/4"	1/4" NPT
445011	1/4"	3/8" NPT
445017	1/4"	1/2" NPT
445018	5/16"	1/8" NPT
445020	5/16"	1/4" NPT
445023	5/16"	3/8" NPT
445021	5/16"	1/2" NPT
445035	3/8"	1/8" NPT
445030	3/8"	1/4" NPT
445012	3/8"	3/8" NPT
445031	3/8"	1/2" NPT
445022	1/2"	1/4" NPT
445040	1/2"	3/8" NPT
445041	1/2"	1/2" NPT
445044	5/8"	1/2" NPT
445045	3/4"	1/2" NPT
445050	3/4"	3/4" NPT

Tee Macho Central
Pressão máxima: 400 psi
Corpo: latão
Porca/Anilha: aço zincado

Código	Tubo	Rosca
440032	1/4"	1/8" NPT
440040	1/4"	1/4" NPT
440084	5/16"	1/8" NPT
440085	5/16"	1/4" NPT
440041	3/8"	1/4" NPT
440042	3/8"	3/8" NPT
440043	1/2"	1/4" NPT

Tee União
Pressão máxima: 400 psi
Corpo: latão
Porca/Anilha: aço zincado

Código	Tubo
440044	3/16"
440045	1/4"
440046	5/16"
440047	3/8"
440048	1/2"

Porca p/ Tubo
Material: latão

Código	Tubo	Rosca
335109	3/16"	3/8" UNF
335110	1/4"	7/16" UNF
335113	5/16"	1/2" UNF
335115	3/8"	9/16" UNF
335117	1/2"	11/16" UNF
335120	5/8"	13/16" UNF

União Fêmea
Pressão máxima: 400 psi
Material: latão

Código	Tubo	Rosca
445026	3/16"	1/8" NPT
445027	3/16"	1/4" NPT
445028	1/4"	1/8" NPT
445029	1/4"	1/4" NPT
445032	5/16"	1/8" NPT
445033	5/16"	1/4" NPT
445034	3/8"	1/4" NPT
445036	1/2"	1/4" NPT
445037	1/2"	3/8" NPT

União Emenda
Pressão máxima: 400 psi
Material: latão

Código	Tubo
445039	3/16"
445105	1/4"
445106	5/16"
445107	3/8"
445108	1/2"
445042	5/8"

União Redução
Pressão máxima: 400 psi
Material: latão

Código	Tubo
445080	1/4" x 3/16"
445081	5/16" x 1/4"
445082	3/8" x 1/4"
445083	3/8" x 5/16"
445084	1/2" x 1/4"
445085	1/2" x 3/8"

Anilha
Material: latão

Código	Tubo
120018	1/8"
120007	3/16"
120010	1/4"
120013	5/16"
120015	3/8"
120017	1/2"
120020	5/8"
120022	3/4"

União Reta p/
Tubo Flangeado c/ Porca
Material: latão

Código	Tubo	Rosca
445055	3/4"	1/2" BSP
445056	3/4"	3/4" BSP
445058	3/4"	1/2" NPT
445057	3/4"	3/4" NPT

Cotovelo Macho
Pressão máxima: 400 psi
Corpo: latão
Porca/Anilha: aço zincado

Código	Tubo	Rosca
202100	1/8"	1/8" NPT
202101	3/16"	1/8" NPT
202020	3/16"	1/4" NPT
202102	1/4"	1/8" NPT
202103	1/4"	1/4" NPT
202104	1/4"	3/8" NPT
202016	1/4"	1/2" NPT
202105	5/16"	1/8" NPT
202106	5/16"	1/4" NPT
202017	5/16"	3/8" NPT
202018	5/16"	1/2" NPT
202107	3/8"	1/8" NPT
202108	3/8"	1/4" NPT
202109	3/8"	3/8" NPT
202019	3/8"	1/2" NPT
202111	1/2"	1/4" NPT
202112	1/2"	3/8" NPT
202113	1/2"	1/2" NPT
202029	5/8"	1/2" NPT

Cotovelo União
Pressão máxima: 400 psi
Corpo: latão
Porca/Anilha: aço zincado

Código	Tubo
202030	1/4"
202076	5/16"
202031	3/8"
202057	1/2"

Insertos p/ Tubo
Aplicação: reforço para tubo

Código	Medida do Tubo
272011	3/16" Interno - Latão
272010	1/4" Interno - Latão
272012	5/16" Interno - Latão
272013	3/8" Interno - Latão
272015	1/2" Interno - Latão
272014	5/8" Interno - Aço

Niple Reto p/
Tubo Flangeado
Material: latão

Código	Tubo / Rosca	Rosca
295010	3/4" - 1.1/16 UNS	1/2" NPT
295011	3/4" - 1.1/16 UNS	3/4" NPT

União Reta
Pressão máxima: 400 psi
Material: latão

Código	Tubo	Rosca
445046	4 mm	1/8" NPT
445047	4 mm	1/4" NPT
445019	6 mm	1/8" NPT
445048	6 mm	1/4" NPT
445049	6 mm	3/8" NPT
445051	8 mm	1/8" NPT
445052	8 mm	1/4" NPT
445053	8 mm	3/8" NPT
445054	8 mm	1/2" NPT
445059	10 mm	1/8" NPT
445060	10 mm	1/4" NPT
445061	10 mm	3/8" NPT
445062	10 mm	1/2" NPT
445063	12 mm	1/4" NPT
445064	12 mm	3/8" NPT
445065	12 mm	1/2" NPT

Tee Macho Central
Pressão máxima: 400 psi
Corpo: latão
Porca/Anilha: aço zincado

]	Tubo	Rosca
440049	6 mm	1/4" NPT
440054	8 mm	1/4" NPT
440055	10 mm	1/4" NPT
440056	12 mm	1/4" NPT

Tee União
Pressão máxima: 400 psi
Corpo: latão
Porca/Anilha: aço zincado

Código	Tubo
440057	4 mm
440058	6 mm
440059	8 mm
440064	10 mm
440069	12 mm

Anel
Material: latão

Código	Tubo
103007	4 mm
103008	6 mm
103009	8 mm
103010	10 mm
103011	12 mm

União Fêmea
Pressão máxima: 400 psi
Material: latão

Código	Tubo	Rosca
445066	4 mm	1/8" NPT
445067	6 mm	1/8" NPT
445068	6 mm	1/4" NPT
445069	8 mm	1/8" NPT
445070	8 mm	1/4" NPT
445071	10 mm	1/4" NPT
445072	12 mm	1/4" NPT
445073	12 mm	1/2" NPT

União Emenda
Pressão máxima: 400 psi
Material: latão

Código	Tubo
445074	4 mm
445076	6 mm
445077	8 mm
445078	10 mm
445079	12 mm

União Redução
Pressão máxima: 400 psi
Material: latão

Código	Tubo
445086	6 mm x 4 mm
445087	8 mm x 6 mm
445088	10 mm x 6 mm
445089	10 mm x 8 mm
445090	12 mm x 6 mm
445091	12 mm x 8 mm
445092	12 mm x 10 mm

Anilha
Material: latão

Código	Tubo
120005	4 mm
120006	6 mm
120008	8 mm
120009	10 mm
120011	12 mm

Cotovelo Macho
Pressão máxima: 400 psi
Corpo: latão
Porca/Anilha: aço zincado

Código	Tubo	Rosca
202058	4 mm	1/8" NPT
202059	6 mm	1/8" NPT
202060	6 mm	1/4" NPT
202061	8 mm	1/8" NPT
202062	8 mm	1/4" NPT
202063	8 mm	3/8" NPT
202064	8 mm	1/2" NPT
202065	10 mm	1/8" NPT
202066	10 mm	1/4" NPT
202067	10 mm	3/8" NPT
202068	10 mm	1/2" NPT
202069	12 mm	1/4" NPT
202070	12 mm	3/8" NPT
202071	12 mm	1/2" NPT

Cotovelo União
Pressão máxima: 400 psi
Corpo: latão
Porca/Anilha: aço zincado

Código	Tubo
202072	6 mm
202073	8 mm
202074	10 mm
202075	12 mm

Insertos p/ Tubo
Aplicação: reforço para tubo

Código	Medida do Tubo
272001	4 x 2 mm - Latão
272005	6 x 4 mm - Latão
272006	8 x 6 mm - Aço
272007	10 x 7 mm - Aço
272009	12 x 9 mm - Aço

Porca p/ Tubo
Material: latão

Código	Tubo	Rosca	Preço
335004	4 mm	M10 X 1,5	-
335005	6 mm	M12 X 1,5	-
335006	8 mm	M14 X 1,5	-
335007	10 mm	M16 X 1,5	-
335008	12 mm	M18 X 1,5	-

Cotovelo Poly-Flô
Pressão máxima: 250 psi
Material: latão

Código	Tubo	Rosca
202205	1/4"	1/8" NPT
202206	1/4"	1/4" NPT
202208	1/4"	1/2" NPT
202204	5/16"	1/8" NPT
202207	5/16"	1/4" NPT

Anilha Plástica Poly-Flô
Pressão máxima: 250 psi
Material: nylon

Código	Tubo
120001	1/4"
120002	5/16"
120003	3/8"
120004	1/2"

União Reta Poly-Flô
Pressão máxima: 250 psi
Material: latão

Código	Tubo	Rosca
445205	1/4"	1/8" NPT
445206	1/4"	1/4" NPT
445204	5/16"	1/8" NPT
445207	5/16"	1/4" NPT

Porca c/ Anilha Plástica Poly-Flô
Pressão máxima: 250 psi
Material: latão

Código	Tubo
335205	1/4"
335206	5/16"
335001	3/8"
335002	1/2""

Espigão Macho
Material: latão

Código	Mangueira	Rosca
245537	3/16"	1/8" NPT
245086	3/16"	1/4" NPT
245502	1/4"	1/8" NPT
245503	1/4"	1/4" NPT
245507	1/4"	3/8" NPT
245511	1/4"	1/2" NPT
245501	5/16"	1/8" NPT
245504	5/16"	1/4" NPT
245508	5/16"	3/8" NPT
245512	5/16"	1/2" NPT
245022	3/8"	1/8" NPT
245505	3/8"	1/4" NPT
245509	3/8"	3/8" NPT
245513	3/8"	1/2" NPT
245126	3/8"	3/4" NPT
245087	1/2"	1/8" NPT
245506	1/2"	1/4" NPT
245510	1/2"	3/8" NPT
245514	1/2"	1/2" NPT
245516	1/2"	3/4" NPT
245519	1/2"	1" NPT
245018	5/8"	1/4" NPT
245522	5/8"	1/2" NPT
245089	3/4"	3/8" NPT
245515	3/4"	1/2" NPT
245517	3/4"	3/4" NPT
245520	3/4"	1" NPT
245536	1"	1/2" NPT
245518	1"	3/4" NPT
245521	1"	1" NPT
245017	1"	1.1/4" NPT
245527	1"	1.1/2" NPT
245532	1.1/4"	3/4" NPT
245523	1.1/4"	1" NPT
245525	1.1/4"	1.1/4" NPT
245524	1.1/2"	1" NPT
245526	1.1/2"	1.1/4" NPT
245528	1.1/2"	1.1/2" NPT
245530	1.1/2"	2" NPT
245529	2"	1.1/2" NPT
245531	2"	2" NPT
245027	3/16"	1/8" BSPT
245028	3/16"	1/4" BSPT
245004	1/4"	1/4" BSPT
245005	5/16"	1/4" BSPT
245006	3/8"	1/4" BSPT
245088	5/16"	3/8" BSPT
900848	5/16"	1/2" BSP
245010	3/8"	3/8" BSPT
245007	1/2"	1/4" BSPT
245049	1/2"	3/8" BSPT
245050	1/2"	1/2" BSPT
900600	1/2"	1/4" BSP
900601	1/2"	3/8" BSP

Bujão Sextavado Externo
Material: latão

Código	Rosca
425100	1/8" NPT
425101	1/4" NPT
425021	3/8" NPT
425023	1/2" NPT
425022	1/8" BSPT
425102	1/4" BSPT
425104	3/8" BSPT
425103	1/2" BSPT

Espigão Fêmea
Material: latão

Código	Mangueira	Rosca
245008	1/4"	1/8" NPT
245405	1/4"	1/4" NPT
245402	5/16"	1/8" NPT
245406	5/16"	1/4" NPT
245414	5/16"	1/2" NPT
245403	3/8"	1/8" NPT
245407	3/8"	1/4" NPT
245408	1/2"	1/4" NPT
245001	1/4"	1/4" BSPT
900486	5/16"	1/8" BSPT
245002	5/16"	1/4" BSPT
245003	3/8"	1/4" BSPT

Niple Reto
Material: latão

Código	Rosca
295101	1/8" NPT
295102	1/4" NPT
295103	3/8" NPT
295104	1/2" NPT
295105	3/4" NPT
295106	1" NPT
295049	1/8" BSPT
295050	1/4" BSPT
295051	3/8" BSPT
295052	1/2" BSPT
295053	3/4" BSPT

Niple de Redução
Material: latão

Código	Rosca
295110	1/4" x 1/8" NPT
295111	3/8" x 1/8" NPT
295112	3/8" x 1/4" NPT
295094	1/2" x 1/8" NPT
295113	1/2" x 1/4" NPT
295114	1/2" x 3/8" NPT
295115	3/4"x 3/8" NPT
295116	3/4"x 1/2" NPT
295117	1" x 1/2" NPT
295118	1" x 3/4" NPT

Bujão Sextavado Interno
Material: latão

Código	Rosca
425001	1/8" NPT
425002	1/4" NPT
425003	3/8" NPT
425004	1/2" NPT
425011	1/8" BSPT
425012	1/4" BSPT
425013	3/8" BSPT
425014	1/2" BSPT

Espigão Giratório p/ Mangueira
Material: latão

Código	Mang.	Rosca
245901	1/4"	1/4" BSPT
245902	5/16"	1/4" BSPT
245903	3/8"	1/4" BSPT

Conexão Giratória p/ Solda Mang. 5/16"
Material: latão

Código	Aplicação	Rosca
245533	Acetileno	Esquerda
245534	Oxigênio	Direita

Emenda Reta
Material: latão

Código	Mangueira
220006	3/16"
220010	1/4"
220015	5/16"
220020	3/8"
220025	1/2"
220027	3/4"
220028	1"

Emenda Tee
Material: latão

Código	Mangueira
220001	1/4"
220002	5/16"
220003	3/8"
220004	1/2"

Bucha de Redução
Material: latão

Código	Rosca
365500	1/4" NPT x 1/8" NPT
365501	3/8" NPT x 1/8" NPT
365502	3/8" NPT x 1/4" NPT
365504	1/2" NPT x 1/4" NPT
365505	1/2" NPT x 3/8" NPT
365506	3/4" NPT x 1/4" NPT
365507	3/4" NPT x 3/8" NPT
365508	3/4" NPT x 1/2" NPT
365018	1" NPT x 1/2" NPT
365019	1" NPT x 3/4" NPT
365509	1" NPT x 1/2" BSP
365510	1" NPT x 3/4" BSP
365001	1/4" BSPT x 1/8" BSP
365002	3/8" BSPT x 1/4" BSP
365005	1/2" BSPT x 1/4" BSP
365003	1/2" BSPT x 3/8" BSP
365004	3/4" BSPT x 1/2" BSP

Tampão Fêmea
Material: latão

Código	Rosca
425019	1/8" NPT
425017	1/4" NPT

Cotovelo Fêmea
Material: latão

Código	Rosca
202130	1/8" NPT
202131	1/4" NPT
202132	3/8" NPT
202133	1/2" NPT
202134	3/4" NPT

Cotovelo Macho/Fêmea
Material: latão

Código	Rosca
202125	1/8" NPT
202126	1/4" NPT
202127	3/8" NPT
202128	1/2" NPT
202050	3/4" NPT

Cotovelo Macho
Material: latão

Código	Rosca
202120	1/8" NPT
202121	1/4" NPT
202122	3/8" NPT
202123	1/2" NPT

Tee Fêmea
Material: latão

Código	Rosca
440050	1/8" NPT
440051	1/4" NPT
440052	3/8" NPT
440053	1/2" NPT
440039	3/4" NPT

Tee Macho Central
Material: latão

Código	Rosca
440060	1/8" NPT
440061	1/4" NPT
440062	3/8" NPT
440063	1/2" NPT

Tee Macho Lateral
Material: latão

Código	Rosca
440065	1/8" NPT
440066	1/4" NPT
440067	3/8" NPT
440068	1/2" NPT

Adaptador Macho/Fêmea
Material: latão

Código	Rosca
295060	M 1/8" x F 1/8" NPT
295061	M 1/8" x F 1/4" NPT
295064	M 1/4" x F 1/4" NPT
295080	M 1/4" x F 1/4" BSPT
295065	M 1/4" x F 3/8" NPT
295066	M 1/4" x F 1/2" NPT
295067	M 3/8" x F 3/8" NPT
295068	M 1/2" x F 1/2" NPT

Luva de Redução
Material: latão

Código	Rosca
280064	1/4" NPT x 1/8" NPT
280065	3/8" NPT x 1/8" NPT
280066	3/8" NPT x 1/4" NPT
280067	1/2" NPT x 1/8" NPT
280068	1/2" NPT x 1/4" NPT
280069	1/2" NPT x 3/8" NPT

Cruzeta Fêmea
Material: latão

Código	Rosca
205050	1/8" NPT
205051	1/4" NPT
205052	3/8" NPT
205053	1/2" NPT

Adaptador Fêmea BSP / Macho NPT
Material: latão

Código	Rosca
295069	F. 1/8" BSP x M 1/8" NPT
295070	F. 1/4" BSP x M 1/8" NPT
295071	F. 1/4" BSP x M 1/4" NPT
295072	F. 3/8" BSP x M 1/8" NPT
295073	F. 3/8" BSP x M 1/4" NPT
295074	F. 3/8" BSP x M 3/8" NPT
295075	F. 1/2" BSP x M 1/8" NPT
295076	F. 1/2" BSP x M 1/4" NPT
295077	F. 1/2" BSP x M 3/8" NPT
295078	F. 1/2" BSP x M 1/2" NPT
295079	F. 3/4" BSP x M 1/2" NPT
295081	F. 3/4" BSP x M 3/4" NPT

Luva Fêmea
Material: latão

Código	Rosca
280100	1/8" NPT
280101	1/4" NPT
280102	3/8" NPT
280103	1/2" NPT
280104	3/4" NPT

Cotovelo Reduzido Macho/Fêmea
Material: latão

Código	Rosca
202045	1/8" NPT
202046	1/4" NPT

Conexão Fixa c/ Mola p/ Mangueira
Material: latão

Código	Tubo	Rosca
195022	6 mm	1/4" BSPT
195023	8 mm	1/4" BSPT
195024	10 mm	1/4" BSPT
195027	12 mm	1/4" BSPT

Conexão Giratória c/ Mola p/ Mangueira
Material: latão

Código	Tubo	Rosca
195016	6 mm	1/4" BSPT
195010	8 mm	1/4" BSP
195012	8 mm	1/4" BSPT
195008	10 mm	1/4" BSPT
195026	12 mm	1/4" BSPT

Cotovelo c/ espiga p/ Mangueira
Material: latão

Código	Mangueira	Rosca
202306	1/4"	1/8" NPT
202304	1/4"	1/4" NPT
202307	1/4"	3/8" NPT
202308	1/4"	1/2" NPT
202309	5/16"	1/8" NPT
202310	5/16"	1/4" NPT
202311	5/16"	3/8" NPT
202305	5/16"	1/2" NPT
202312	3/8"	1/8" NPT
202313	3/8"	1/4" NPT
202316	3/8"	3/8" NPT
202314	3/8"	1/2" NPT
202317	1/2"	1/8" NPT
202318	1/2"	1/4" NPT
202319	1/2"	3/8" NPT
202315	1/2"	1/2" NPT

Conexão Fixa p/ Mangueira
Material: latão

Código	Tubo	Rosca
195019	6 mm	1/4" BSPT
195020	8 mm	1/4" BSPT
195021	10 mm	1/4" BSPT
195015	12 mm	1/4" BSPT

Conexão Giratória p/ Mangueira
Material: latão

Código	Tubo	Rosca
195013	6 mm	1/4" BSPT
195001	8 mm	1/4" BSP
195011	8 mm	1/4" BSPT
195002	10 mm	1/4" BSPT
195014	12 mm	1/4" BSPT

Conexão Giratória 360º para Ar
Corpo: alumínio
Conexão macho: aço niquelado

Código	Tubo
195032	M 1/4" NPT x F 1/4" NPT
195033	M 1/4" NPT x F 3/8" NPT

Conexões Adaptadoras em Latão Niquelado - 10 Bar

Bujão Sextavado Interno
Material: latão niquelado

Código	Rosca
160009	1/8" BSPT
160010	1/4" BSPT
160011	3/8" BSPT
160012	1/2" BSPT
160013	3/4" BSP
160014	1" BSPT

Espigão Macho
Material: latão niquelado

Código	Espiga	Rosca
245090	3/16"	1/4" BSPT
245091	1/4"	1/8" BSPT
245069	1/4"	1/4" BSPT
245070	1/4"	1/2" BSPT
245092	5/16"	1/8" BSPT
245071	5/16"	1/4" BSPT
245072	5/16"	3/8" BSPT
245073	8 mm	1/2" BSP
245074	3/8"	1/4" BSPT
245075	3/8"	3/8" BSPT
245076	3/8"	1/2" BSPT
245077	1/2"	1/4" BSPT
245078	1/2"	3/8" BSPT
245079	1/2"	1/2" BSPT

Bucha de Redução
Material: latão niquelado

Código	Rosca
365006	1/4" BSPT x 1/8" BSP
365020	3/8" BSPT x 1/8" BSP
365007	3/8" BSPT x 1/4" BSP
365008	1/2" BSPT x 1/4" BSP
365009	1/2" BSPT x 3/8" BSP
365010	3/4" BSPT x 1/2" BSP
365012	1" BSPT X 1/2" BSP
365011	1" BSPT x 3/4" BSP

Tee Fêmea
Material: latão niquelado

Código	Rosca
440010	1/8" BSP
440011	1/4" BSP
440012	3/8" BSP
440013	1/2" BSP

Cruzeta Fêmea
Material: latão niquelado

Código	Rosca
205009	1/8" BSP
205010	1/4" BSP
205011	3/8" BSP
205012	1/2" BSP

Bujão c/ Cabeça e Sextavado Interno
Material: latão niquelado

Código	Rosca
160015	1/8" BSP
160016	1/4" BSP
160017	3/8" BSP
160018	1/2" BSP
160019	3/4" BSP
160020	1" BSP

Espigão Fêmea
Material: latão niquelado

Código	Mangueira	Rosca
245080	6	1/4" BSP
245081	8	1/4" BSP
245082	8	3/8" BSP
245083	8	1/2" BSP
245084	10	1/4" BSP
245085	10	3/8" BSP

Adaptador Fêmea/Macho
Material: latão niquelado

Código	Rosca
117001	F 1/4" X M 1/8" BSPT
117002	F 3/8" X M 1/8" BSP
117003	F 3/8" X M 1/4" BSPT
117004	F 1/2" X M 1/4" BSP
117005	F 1/2" X M 3/8" BSPT

Cotovelo Fêmea
Material: latão niquelado

Código	Rosca
202037	1/8" BSPT
202038	1/4" BSPT
202039	3/8" BSPT
202040	1/2" BSPT

Cotovelo Macho
Material: latão niquelado

Código	Rosca
202041	1/8" BSPT
202042	1/4" BSPT
202043	3/8" BSPT
202044	1/2" BSPT

Luva Fêmea
Material: latão niquelado

Código	Rosca
280044	1/8" BSP
280045	1/4" BSP
280046	3/8" BSP
280047	1/2" BSP

Luva de Redução
Material: latão niquelado

Código	Rosca	Preço
280071	1/4" x 1/8" BSP	
280073	3/8" x 1/4" BSP	

Niple Reto
Material: latão niquelado

Código	Rosca
295034	1/8" BSP
295012	1/4" BSPT
295039	3/8" BSPT
295042	1/2" BSPT
295044	3/4" BSPT
295083	1" BSPT

Niple de Redução
Material: latão niquelado

Código	Rosca	Preço
295035	1/4" x 1/8" BSPT	
295037	3/8" x 1/8" BSPT	
295038	3/8" x 1/4" BSPT	
295040	1/2" x 1/4" BSPT	
295041	1/2" x 3/8" BSPT	
295043	3/4" x 1/2" BSPT	

Cotovelo Macho/Fêmea
Material: latão niquelado

Código	Rosca
202033	1/8" BSP x 1/8" BSPT
202034	1/4" BSP x 1/4" BSPT
202035	3/8" BSP x 3/8" BSPT
202036	1/2" BSP x 1/2" BSPT

Espigão Macho
Material: aço zincado

Código	Mang.	Rosca
245052	1/4"	1/8" NPT
245065	1/4"	1/4" NPT
245053	1/4"	3/8" NPT
245054	1/4"	1/2" NPT
245055	5/16"	1/8" NPT
245066	5/16"	1/4" NPT
245056	5/16"	3/8" NPT
245057	5/16"	1/2" NPT
245127	3/8"	1/8" NPT
245067	3/8"	1/4" NPT
245058	3/8"	3/8" NPT
245059	3/8"	1/2" NPT
245068	1/2"	1/4" NPT
245060	1/2"	3/8" NPT
245061	1/2"	1/2" NPT
245062	1/2"	3/4" NPT
245063	3/4"	1/2" NPT
245064	3/4"	3/4" NPT
245015	1.1/4"	1" NPT
245016	1.1/2"	1" NPT
245040	5/16"	1/8" BSP
245013	3/8"	1/4" BSP
245043	3/8"	3/8" BSP
245044	3/8"	1/2" BSP
245014	1/2"	1/4" BSP
245046	1/2"	1/2" BSP
245047	1/2"	3/4" BSP

Bucha de Redução
Material: aço zincado

Código	Rosca
365013	1/4" x 1/8" NPT
365014	3/8" x 1/8" NPT
365015	3/8" x 1/4" NPT
365016	1/2" x 1/4" NPT
365017	1/2" x 3/8" NPT

Niple Reto
Material: aço zincado

Código	Rosca
295013	1/8" NPT
295014	1/4" NPT
295015	3/8" NPT
295016	1/2" NPT
295045	3/4" NPT
295057	1/8" BSPT
295059	3/8" BSPT
295063	3/4" BSPT

Emenda Reta
Material: aço zincado

Código	Mangueira
220029	1/4"
220030	5/16"
220031	3/8"
220032	1/2"

Luva Fêmea
Material: aço zincado

Código	Rosca
280012	1/8" NPT
280013	1/4" NPT
280014	3/8" NPT
280015	1/2" NPT
280050	3/8" BSP
280051	1/2" BSP
280052	3/4" BSP

Niple de Redução
Material: aço zincado

Código	Rosca
295017	1/4" x 1/8" NPT
295018	3/8" x 1/8" NPT
295019	3/8" x 1/4" NPT
295020	1/2" x 1/4" NPT
295054	1/2" x 3/8" NPT
295055	3/4" x 3/8" NPT
295056	3/4" x 1/2" NPT

Espigão Macho
Comprim. Espiga: 21 mm
Material: alumínio

Código	Espiga	Rosca
245093	1/4"	1/8" BSP
245094	1/4"	1/4" BSP
245095	1/4"	3/8" BSP
245096	1/4"	1/2" BSP
245097	5/16"	1/8" BSP
245098	5/16"	1/4" BSP
245099	5/16"	3/8" BSP
245100	5/16"	1/2" BSP
245101	3/8"	1/8" BSP
245102	3/8"	1/4" BSP
245103	3/8"	3/8" BSP
245104	3/8"	1/2" BSP
245105	1/2"	1/8" BSP
245106	1/2"	1/4" BSP
245107	1/2"	3/8" BSP
245108	1/2"	1/2" BSP
245109	3/4"	1/2" BSP

Bucha de Redução
Material: alumínio

Código	Rosca
365021	1/4" x 1/8" NPT
365022	3/8" x 1/8" NPT
365023	3/8" x 1/4" NPT
365024	1/2" x 1/8" NPT
365025	1/2" x 1/4" NPT
365026	1/2" x 3/8" NPT

Espigão Fêmea
Comprim. Espiga: 21 mm
Material: alumínio

Código	Espiga	Rosca
245110	1/4"	1/8" BSP
245111	1/4"	1/4" BSP
245112	1/4"	3/8" BSP
245113	1/4"	1/2" BSP
245114	5/16"	1/8" BSP
245115	5/16"	1/4" BSP
245116	5/16"	3/8" BSP
245117	5/16"	1/2" BSP
245118	3/8"	1/8" BSP
245119	3/8"	1/4" BSP
245120	3/8"	3/8" BSP
245121	3/8"	1/2" BSP
245122	1/2"	1/8" BSP
245123	1/2"	1/4" BSP
245124	1/2"	3/8" BSP
245125	1/2"	1/2" BSP

Luva Fêmea
Material: alumínio

Código	Rosca
280074	1/8" NPT
280075	1/4" NPT
280076	3/8" NPT
280077	1/2" NPT

Bujão Sextavado
Material: PPR
Material: alumínio

Código	Rosca
425024	1/8" NPT
425025	1/4" NPT
425026	3/8" NPT
425027	1/2" NPT

Niple Reto
Material: alumínio

Código	Rosca
295084	1/8" NPT
295085	1/4" NPT
295086	3/8" NPT
295087	1/2" NPT

Niple de Redução
Material: alumínio

Código	Rosca
295088	1/4" x 1/8" NPT
295089	3/8" x 1/8" NPT
295090	3/8" x 1/4" NPT
295091	1/2" x 1/8" NPT
295092	1/2" x 1/4" NPT
295093	1/2" x 3/8" NPT

Niple Reto
Pressão: 150 libras
Material: aço Inox 304

Código	Rosca
201128	1/8" BSPT
201001	1/4" BSPT
201051	3/8" BSPT
201003	1/2" BSPT
201004	3/4" BSPT
201129	1" BSPT
201163	1.1/4" BSPT
201130	1.1/2" BSPT
201131	2" BSPT
201070	1/8" NPT
201068	1/4" NPT
201149	3/8" NPT

Niple de Redução
Pressão: 150 libras
Material: aço Inox 304

Código	Rosca
201057	1/4" x 1/8" BSPT
201132	3/8" x 1/8" BSPT
201058	3/8" x 1/4" BSPT
201059	1/2" x 1/4" BSPT
201060	1/2" x 3/8" BSPT
201061	3/4" x 1/2" BSPT
201133	1" x 3/8" BSPT
201134	1" x 1/2" BSPT
201135	1" x 3/4" BSPT
201164	1.1/4" x 1/2" BSPT
201165	1.1/4" x 3/4" BSPT
201166	1.1/4" x 1" BSPT
201167	1.1/2" x 1/2" BSPT
201168	1.1/2" x 3/4" BSPT
201169	1.1/2" x 1" BSPT
201170	1.1/2" x 1.1/4" BSPT
201136	2" x 1/2" BSPT
201171	2" x 3/4" BSPT
201137	2" x 1" BSPT
201138	2" x 1.1/2" BSPT
201150	1/4" x 1/8" NPT

Bucha de Redução
Pressão: 150 libras
Material: aço Inox 304

Código	Rosca Macho/Fêmea
201062	1/4" BSPT x 1/8" BSP
201106	3/8" BSPT x 1/8" BSP
201037	3/8" BSPT x 1/4" BSP
201038	1/2" BSPT x 1/8" BSP
201063	1/2" BSPT x 1/4" BSP
201040	1/2" BSPT x 3/8" BSP
201041	3/4" BSPT x 3/8" BSP
201042	3/4" BSPT x 1/4" BSP
201043	3/4"BSPT x 1/2" BSP
201107	1" BSPT x 1/2" BSP
201108	1" BSPT x 3/4" BSP
201182	1.1/4" BSPT x 1/2" BSP
201183	1.1/4" BSPT x 3/4" BSP
201153	1.1/4" BSPT x 1" BSP
201185	1.1/2" BSPT x 1/2" BSP
201186	1.1/2" BSPT x 3/4" BSP
201109	1.1/2" BSPT x 1" BSP
201188	1.1/2" BSPT x 1.1/4" BSP
201110	2" BSPT x 1" BSP
201111	2" BSPT x 1.1/2" BSP
900064	1/2" x 1/4" NPT

Luva Fêmea
Pressão: 150 libras
Material: aço Inox 304

Código	Rosca
201120	1/8" BSP
201017	1/4" BSP
201018	3/8" BSP
201019	1/2" BSP
201020	3/4" BSP
201121	1" BSP
201152	1.1/4" BSP
201122	1.1/2" BSP
201123	2" BSP

Tê Rosca Fêmea
Pressão: 150 libras
Material: aço Inox 304

Código	Rosca
201143	1/8" BSP
201021	1/4" BSP
201022	3/8" BSP
201023	1/2" BSP
201024	3/4" BSP
201144	1" BSP
201145	1.1/2" BSP
201160	1.1/4" BSP
201146	2" BSP

Cotovêlo Fêmea 90º
Pressão: 150 libras
Material: aço Inox 304

Código	Rosca
201112	1/8" BSP
201005	1/4" BSP
201006	3/8" BSP
201007	1/2" BSP
201008	3/4" BSP
201113	1" BSP
201190	1.1/4" BSP
201114	1.1/2" BSP
201115	2" BSP

Cotovêlo Macho/Fêmea
Pressão: 150 libras
Material: aço Inox 304

Código	Rosca
201116	1/8" BSPT x 1/8" BSP
201013	1/4" BSPT x 1/4" BSP
201014	3/8" BSPT x 3/8" BSP
201015	1/2" BSPT x 1/2" BSP
201016	3/4" BSPT x 3/4" BSP
201117	1" BSPT x 1" BSP
201180	1.1/4" BSPT x 1.1/4" BSP
201118	1.1/2" BSPT x 1.1/2" BSP
201119	2" BSPT x 2" BSP

Cotovêlo Fêmea 45º
Pressão: 150 libras
Material: aço Inox 304

Código	Rosca
201009	1/4" BSP
201010	3/8" BSP
201011	1/2" BSP
201012	3/4" BSP
201196	1" BSP
201192	1.1/2" BSP

Luva de Redução
Pressão: 150 libras
Material: aço Inox 304

Código	Rosca
201052	1/4" x 1/8" BSP
201124	3/8" x 1/8" BSP
201053	3/8" x 1/4" BSP
201054	1/2" x 1/4" BSP
201055	1/2" x 3/8" BSP
201195	3/4" x 3/8" BSP
201056	3/4" x 1/2" BSP
201069	1" x 1/2" BSP
201125	1" x 3/4" BSP
201126	2" x 1/2" BSP
201127	2" x 1" BSP

Espiga
Rosca: BSPT
Pressão: 150 libras
Material: aço Inox 304

Código	Mangueira	Rosca
201083	1/4" (6 mm)	1/8"
201047	1/4" (6 mm)	1/4"
201151	1/4" (6 mm)	3/8"
201084	1/4" (6 mm)	1/2"
201085	5/16" (8 mm)	1/4"
201086	5/16" (8 mm)	3/8"
201087	5/16" (8 mm)	1/2"
201088	3/8" (10 mm)	1/8"
201089	3/8" (10 mm)	1/4"
201048	3/8" (10 mm)	3/8"
201090	3/8" (10 mm)	1/2"
201091	3/8" (10 mm)	3/4"
201092	1/2" (12-13 mm)	1/4"
201093	1/2" (12-13 mm)	3/8"
201049	1/2" (12-13 mm)	1/2"
201094	1/2" (12-13 mm)	3/4"
201095	1/2" (12-13 mm)	1"
201096	5/8" (15 mm)	3/8"
201097	5/8" (15 mm)	1/2"
201098	5/8" (15 mm)	3/4"
201191	5/8" (15 mm)	1"
201099	3/4" (19-20) mm)	1/2"
201050	3/4" (19-20) mm)	3/4"
201100	3/4" (19-20) mm)	1"
201101	1" (25 mm)	1/2"
201102	1" (25 mm)	3/4"
201103	1" (25 mm)	1"
201193	1.1/4" (33 mm)	1.1/2"
201189	1.1/2" (38 mm)	1.1/4"
201148	1.1/2" (38 mm)	1.1/2"
201194	1.1/2" (38 mm)	2"
201104	2" (50-51 mm)	1.1/2"
201105	2" (50-51 mm)	2"

Y 45º
Pressão: 150 libras
Material: aço Inox 316

Código	Rosca
201198	1/4" BSP
201199	3/8" BSP
201200	1/2" BSP
201201	3/4" BSP
201202	1" BSP
201203	1.1/4" BSP
201204	1.1/2" BSP
201205	2" BSP

Conexões Adaptadoras em Aço Inox

Adaptador Macho/Fêmea

Pressão: 150 libras
Material: aço Inox 304

Código	Rosca
201181	M 1/8" BSPT x F 1/4" BSP
201077	M 1/4" BSPT x F 1/4" BSP
201078	M 1/4" BSPT x F 3/8" BSP
201079	M 3/8" BSPT x F 3/8" BSP
201080	M 3/8" BSPT x F 1/2" BSP
201081	M 1/2" BSPT x F 3/4" BSP
201082	M 3/4" BSPT x F 1" BSP

Bujão Sextavado

Pressão: 150 libras
Material: aço Inox 304

Código	Rosca
201175	1/8" BSPT
201029	1/4" BSPT
201030	3/8" BSPT
201031	1/2" BSPT
201032	3/4" BSPT
201139	1" BSPT
201140	1.1/2" BSPT
201142	2" BSPT

Tampão Rosca Fêmea

Pressão: 150 libras
Material: aço Inox 304

Código	Rosca	Preço
201176	1/8" BSP	
201033	1/4" BSP	
201034	3/8" BSP	
201035	1/2" BSP	
201036	3/4" BSP	
201177	1" BSP	
201178	1.1/2" BSP	
201179	2" BSP	

União Assento Cônico Inox

Pressão: 150 libras
Material: aço Inox 304

Código	Rosca
201064	1/4" BSP
201065	3/8" BSP
201066	1/2" BSP
201067	3/4" BSP
201156	1" BSP
201157	1.1/4" BSP
201158	1.1/2" BSP
201159	2" BSP

Bujão Quadrado

Pressão: 150 libras
Material: aço Inox 304

Código	Rosca
201172	1/8" BSPT
201025	1/4" BSPT
201026	3/8" BSPT
201027	1/2" BSPT
201028	3/4" BSPT
201197	1" BSPT
201173	1.1/2" BSPT
201174	2" BSPT

Cruzeta Fêmea

Pressão: 150 libras
Material: aço Inox 304

Código	Rosca
201002	1/4" BSP
201044	3/8" BSP
201045	1/2" BSP
201046	3/4" BSP

Niple Reto
Material: aço galvanizado

Código	Rosca
295001	1/4"
295002	3/8"
295003	1/2"
295004	3/4"
295005	1"
295006	1.1/4"
295007	1.1/2"
295008	2"
295009	2.1/2"
295095	3"
295096	4"

Niple de Redução
Material: aço galvanizado

Código	Rosca
295021	3/8" x 1/4"
295022	1/2" x 1/4"
295023	1/2" x 3/8"
295036	3/4" x 1/4"
295046	3/4" x 3/8"
295024	3/4" x 1/2"
295033	1" x 1/2"
295025	1" x 3/4"
295047	1.1/4" x 1/2"
295027	1.1/4" x 3/4"
295026	1.1/4" x 1"
295028	1.1/2" x 3/4"
295029	1.1/2" x 1"
295048	1.1/2" x 1.1/4"
295030	2" x 1"
295031	2" x 1.1/4"
295032	2" x 1.1/2"
295082	2.1/2" x 2"
295097	3" x 2"
295098	3" x 2.1/2"
295099	4" x 3"

Cotovelo Fêmea 90º
Material: aço galvanizado

Código	Rosca
202001	1/4"
202002	3/8"
202003	1/2"
202004	3/4"
202005	1"
202006	1.1/4"
202007	1.1/2"
202008	2"
202056	2.1/2"
202077	3"
202078	4"

Cotovelo Fêmea de Redução 90º
Material: aço galvanizado

Código	Rosca
202051	3/8" x 1/4"
202052	1/2" x 1/4"
202053	1/2" x 3/8"
202054	3/4" x 3/8"
202055	3/4" x 1/2"

Luva
Material: aço galvanizado

Código	Rosca
280001	1/4"
280002	3/8"
280003	1/2"
280004	3/4"
280005	1"
280007	1.1/4"
280006	1.1/2"
280009	2"
280010	2.1/2"
280078	3"
280079	4"

Luva de Redução
Material: aço galvanizado

Código	Rosca
280021	3/8" x 1/4"
280022	1/2" x 1/4"
280023	1/2" x 3/8"
280025	3/4" x 3/8"
280024	3/4" x 1/2"
280026	1" x 1/2"
280027	1" x 3/4"
280053	1.1/4" x 1/2"
280028	1.1/4" x 3/4"
280029	1.1/4" x 1"
280054	1.1/2" x 1/2"
280030	1.1/2" x 3/4"
280031	1.1/2" x 1"
280055	1.1/2" x 1.1/4"
280056	2" x 1/2"
280032	2" x 3/4"
280033	2" x 1"
280034	2" x 1.1/4"
280035	2" x 1.1/2"
280058	2.1/2" x 1/2"
280059	2.1/2" x 3/4"
280060	2.1/2" x 1"
280061	2.1/2" x 1.1/4"
280062	2.1/2" x 1.1/2"
280063	2.1/2" x 2"
280080	3" x 1.1/2"
280081	3" x 2"
280082	3" x 2.1/2"
280083	4" x 1.1/4"
280084	4" x 1.1/2"
280085	4" x 2"
280086	4" x 2.1/2"
280087	4" x 3"

Cotovelo M/F 90º
Material: aço galvanizado

Código	Rosca
202021	1/4"
202022	3/8"
202023	1/2"
202024	3/4"
202025	1"
202026	1.1/4"
202027	1.1/2"
202028	2"
202048	2.1/2"
202079	3"
202082	4"

Luva Macho/Fêmea
Material: aço galvanizado

Código	Rosca
280016	1/2"
280017	3/4"
280018	1"
280019	1.1/4"
280020	1.1/2"

Luva de Redução Macho/Fêmea
Material: aço galvanizado

Código	Rosca
280036	F 3/8" x M 1/4"
280008	F 1/2" x M 3/8"
280038	F 3/4" x M 3/8"
280011	F 3/4" x M 1/2"
280040	F 1" x M 1/2"
280041	F 1" x M 3/4"
280042	F 1.1/2" x M 1"
280043	F 1.1/2" x M 1.1/4"

Bucha de Redução
Material: aço galvanizado

Código	Rosca
155001	3/8" x 1/4"
155002	1/2" x 1/4"
155003	1/2" x 3/8"
155004	3/4" x 1/4"
155009	3/4" x 3/8"
155005	3/4" x 1/2
155010	1" x 3/8"
155008	1" x 1/2"
155006	1" x 3/4"
155018	1.1/4" x 1/2"
155011	1.1/4" x 3/4"
155007	1.1/4" x 1"
155019	1.1/2" x 1/2"
155012	1.1/2" x 3/4"
155013	1.1/2" x 1"
155020	1.1/2" x 1.1/4"
155021	2" x 1/2"
155014	2" x 3/4"
155015	2" x 1"
155016	2" x 1.1/4"
155017	2" x 1.1/2"
155022	2.1/2" x 1/2"
155023	2.1/2" x 3/4""
155024	2.1/2" x 1"
155025	2.1/2" x 1.1/4"
155026	2.1/2" x 1.1/2""
155027	2.1/2" x 2"
155030	3" x 1""
155031	3" x 1.1/4""
155028	3" x 1.1/2""
155029	3" x 2""
155033	3" x 2.1/2""
155034	4" x 1.1/2""
155035	4" x 2""
155036	4" x 2.1/2""
155037	4" x 3""

Cotovelo Fêmea 45º
Material: aço galvanizado

Código	Rosca
202009	3/8"
202010	1/2"
202011	3/4"
202012	1"
202013	1.1/4"
202014	1.1/2"
202015	2"
202049	2.1/2"
202080	3"
202081	4"

Curva Macho/Fêmea 90º
Material: aço galvanizado

Código	Rosca
184001	1/4"
184002	3/8"
184003	1/2"
184004	3/4"
184005	1"
184006	1.1/4"
184007	1.1/2"
184008	2"
184016	2.1/2"
184041	3"
184042	4"

Tee Redução 90º
Material: aço galvanizado

Código	Rosca
440030	3/8" x 1/4"
440014	1/2" x 1/4"
440015	1/2" x 3/8"
440016	3/4" x 1/2"
440017	1" x 3/8"
440018	1" x 1/2"
440019	1" x 3/4"
440020	1.1/4" x 1/2"
440021	1.1/4" x 3/4"
440022	1.1/4" x 1"
440023	1.1/2" x 1/2"
440024	1.1/2" x 3/4"
440025	1.1/2" x 1"
440026	1.1/2" x 1.1/4"
440027	2" x 1/2"
440028	2" x 3/4"
440029	2" x 1"
440033	2.1/2" x 1/2"
440034	2.1/2" x 3/4""
440035	2.1/2" x 1"
440036	2.1/2" x 1.1/4"
440037	2.1/2" x 1.1/2"
440038	2.1/2" x 2"
440072	3" x 1"
440073	3" x 1.1/4"
440074	3" x 1.1/2"
440075	3" x 2"
440076	3" x 2.1/2"
440077	4" x 1/2"
440078	4" x 1"
440079	4" x 1.1/4"
440080	4" x 1.1/2"
440081	4" x 2"
440082	4" x 2.1/2"
440083	4" x 3"

Bujão
Material: aço galvanizado

Código	Rosca
160001	1/4"
160002	3/8"
160003	1/2"
160004	3/4"
160005	1"
160006	1.1/4"
160007	1.1/2"
160008	2"
160021	2.1/2"
160022	3"
160023	4"

Curva Macho 90º
Material: aço galvanizado

Código	Rosca
184017	3/8"
184018	1/2"
184019	3/4"
184038	1"
184020	1.1/4"
184021	1.1/2"
184022	2"
184023	2.1/2"
184045	3"
184046	4"

Curva Macho/Fêmea 45º
Material: aço galvanizado

Código	Rosca
184024	1/2"
184025	3/4"
184026	1"
184027	1.1/4"
184028	1.1/2"
184029	2"
184030	2.1/2"
184043	3"

Tee Fêmea 90º
Material: aço galvanizado

Código	Rosca
440001	1/4"
440002	3/8"
440003	1/2"
440004	3/4"
440005	1"
440006	1.1/4"
440007	1.1/2"
440008	2"
440009	2.1/2"
440070	3"
440071	4"

Tampão Fêmea
Material: aço galvanizado

Código	Rosca
425005	1/4"
425006	3/8"
425007	1/2"
425008	3/4"
425009	1"
425010	1.1/4"
425015	1.1/2"
425016	2"
425020	2.1/2"
425028	3"
425029	4"

Curva Fêmea 90º
Material: aço galvanizado

Código	Rosca
184009	1/2"
184010	3/4"
184011	1"
184012	1.1/4"
184013	1.1/2"
184014	2"
184015	2.1/2"
184039	3"
184040	4"

Curva Fêmea 45º
Material: aço galvanizado

Código	Rosca
184031	1/2"
184032	3/4"
184033	1"
184034	1.1/4"
184035	1.1/2"
184036	2"
184037	2.1/2"
184044	3"

Y Fêmea 45º
Material: aço galvanizado

Código	Rosca
106001	1/2"
106002	3/4"
106003	1"
106004	1.1/4"
106005	1.1/2"
106006	2"
106007	2.1/2"
106008	3"
106009	4"

Contra Porca
Material: aço galvanizado

Código	Rosca
124001	1/2"
124002	3/4"
124003	1"

Cruzeta Fêmea
Material: aço galvanizado

Código	Rosca
205001	1/4"
205002	3/8"
205003	1/2"
205004	3/4"
205005	1"
205006	1.1/4"
205007	1.1/2"
205008	2"
205013	2.1/2"
205014	3"
205015	4"

Flange
Material: aço galvanizado

Código	Rosca
105001	1/2"
105002	3/4"
105003	1"
105004	1.1/4"
105005	1.1/2"
105006	2"
105007	2.1/2"
105008	3"
105009	4"

União A. Bronze
Material: aço galvanizado

Código	Rosca
445002	1/4"
445003	3/8"
445004	1/2"
445006	3/4"
445007	1"
445008	1.1/4"
445001	1.1/2"
445009	2"
445014	2.1/2"
445094	3"
445095	4"

Junta Expansão
Material: aço galvanizado

Código	Rosca
275001	1/2"
275002	3/4"
275003	1"
275004	1.1/4"
275005	1.1/2"
275006	2"
275007	3"

Luva
Material: PPR
Aplicação: ar comprimido

Código	Medida
118006	20 mm
118007	25 mm
118008	32 mm
118088	40 mm
118089	50 mm
118090	63 mm

Joelho 90º
Material: PPR
Aplicação: ar comprimido

Código	Medida
118022	20 mm
118023	25 mm
118024	32 mm
118101	40 mm
118102	50 mm
118103	63 mm

Joelho Macho 90º
Material: PPR
Aplicação: ar comprimido

Código	Medida
118056	20 mm x 1/2" BSP
118057	25 mm x 3/4" BSP

Tee Redução
Material: PPR
Aplicação: ar comprimido

Código	Medida
118033	25 x 20 mm
118110	32 x 20 mm
118034	32 x 25 mm
118111	40 x 25 mm
118113	40 x 32 mm
118114	50 x 25 mm
118115	50 x 32 mm
118116	50 x 40 mm
118117	63 x 25 mm
118118	63 x 32 mm
118119	63 x 40 mm
118120	63 x 50 mm

Tee Macho
Material: PPR
Aplicação: ar comprimido

Código	Medida
118066	20 x 1/2" BSP
118067	25 x 3/4" BSP

Cap
Material: PPR
Aplicação: ar comprimido

Código	Medida
118044	20 mm
118045	25 mm
118046	32 mm
118124	40 mm
118125	50 mm
118126	63 mm

Luva Mista
Material: PPR
Aplicação: ar comprimido

Código	Medida
118062	20 x 1/2" BSP
118063	25 x 1/2" BSP
118064	25 x 3/4" BSP
118065	32 x 3/4" BSP
118091	32 x 1" BSP
118092	40 x 1.1/4" BSP
118093	50 x 1.1/2" BSP
118094	63 x 2" BSP

Joelho Redução 90º
Material: PPR
Aplicação: ar comprimido

Código	Medida
118027	25 x 20 mm

Joelho 90º Misto
Material: PPR
Aplicação: ar comprimido

Código	Medida
118058	20 x 1/2" BSP
118059	25 x 1/2" BSP
118060	25 x 3/4" BSP
118061	32 x 1" BSP

Tee
Material: PPR
Aplicação: ar comprimido

Código	Medida
118028	20 mm
118029	25 mm
118030	32 mm
118121	40 mm
118122	50 mm
118123	63 mm

Tee Misto
Material: PPR
Aplicação: ar comprimido

Código	Medida
118068	20 x 1/2" BSP
118069	25 x 1/2" BSP
118070	25 x 3/4" BSP
118071	32 x 1" BSP

Adaptador
Material: PPR
Aplicação: ar comprimido

Código	Medida
118049	20 x 1/2" BSP
118050	25 x 1/2" BSP
118051	25 x 3/4" BSP
118052	32 x 3/4" BSP
118053	32 x 1" BSP
118127	40 x 1.1/4" BSP
118128	50 x 1.1/2" BSP
118129	63 x 2" BSP

Luva de Redução
Material: PPR
Aplicação: ar comprimido

Código	Medida
118080	32 x 20 mm
118081	32 x 25 mm
118095	40 x 25 mm
118096	40 x 32 mm
118097	50 x 32 mm
118098	50 x 40 mm
118099	63 x 40 mm
118100	63 x 50 mm

Joelho 45º
Material: PPR
Aplicação: ar comprimido

Código	Medida
118017	20 mm
118018	25 mm
118019	32 mm
118104	40 mm
118105	50 mm
118106	63 mm

Curva 90º Curta
Material: PPR
Aplicação: ar comprimido

Código	Medida
118014	20 mm
118015	25 mm
118016	32 mm
118107	40 mm
118108	50 mm
118109	63 mm

Curva 180º
Material: PPR
Aplicação: ar comprimido

Código	Medida
118011	20 mm
118012	25 mm
118013	32 mm

Tee Y
Material: PPR
Aplicação: ar comprimido

Código	Medida
118076	Te Y 25 mm

Bucha de Redução
Material: PPR
Aplicação: ar comprimido

Código	Medida
118036	25 x 20 mm
118037	32 x 20 mm
118038	32 x 25 mm
118130	40 x 25 mm
118131	40 x 32 mm
118132	50 x 25 mm
118133	50 x 32 mm
118169	50 x 40 mm
118134	63 x 25 mm
118136	63 x 32 mm
118137	63 x 40 mm
118138	63 x 50 mm

Suporte Deslizante
Material: PPR
Aplicação: ar comprimido

Código	Medida
118077	20 mm
118078	25 mm
118079	32 mm

Derivação de Ramal
Material: PPR
Aplicação: ar comprimido

Código	Medida
118158	50 x 20 mm
118159	50 x 25 mm
118160	50 x 32 mm
118161	63 x 20 mm
118162	63 x 25 mm
118163	63 x 32 mm

Bastão Reparo
Material: PPR
Aplicação: ar comprimido

Código	Medida
118075	8 mm

Tubo PN 20
Comprimento: 3 Metros
Material: PPR
Aplicação: ar comprimido

Código	Medida
118001	20 mm
118002	25 mm
118003	32 mm
118149	40 mm
118150	50 mm
118151	63 mm

Suporte Fixo
Material: PPR
Aplicação: ar comprimido

Código	Medida
118082	20 mm
118083	25 mm
118157	32 mm
118139	40 mm
118140	50 mm
118141	63 mm

União c/ Flange
Material: PPR
Aplicação: ar comprimido

Código	Medida
118072	20 mm
118073	25 mm
118074	32 mm
118142	40 mm
118164	50 mm
118165	63 mm

Separador de Umidade
Material: PPR
Aplicação: ar comprimido

Código	Medida
118152	3/4"
118153	1"
118154	2"
118155	32 mm
118156	63 mm

Tesoura Corta Tubo
Aplicação: corte de tubos PPR

Código	Tubos
129001	20 a 40 mm

Suporte c/ Trava
Material: PPR
Aplicação: ar comprimido

Código	Medida
118084	20 mm
118085	25 mm
118087	32 mm

Válvula de Esfera
Material: PPR
Aplicação: ar comprimido

Código	Medida
118143	20 mm
118144	25 mm
118145	32 mm
118146	40 mm
118147	50 mm
118148	63 mm

Termofusora
Voltagem: 220V
Potencia: 800W

Código	Bocais
125001	6 peças de 20 a 63 mm

Curva Sobrepasso
Material: PPR
Aplicação: ar comprimido

Código	Medida
118166	20 mm
118167	25 mm
118168	32 mm

Regulador De Pressão c/ Manômetro
Linha: econômica
Pressão de trabalho: 8 bar
Pressão de máxima: 10 bar

Código	Rosca
375056	1/4"
375057	1/2"

Regulador De Pressão c/ Manômetro
Linha: intermediária
Pressão de trabalho: 8 bar
Pressão de máxima: 10 bar

Código	Rosca
375051	1/4"
375005	3/8"
375052	1/2"
375055	3/4"
375058	1"

Regulador de Pressão c/ Manômetro
Linha: 16 bar
Pressão de trabalho: 12 bar
Pressão de máxima: 16 bar

Código	Rosca
375053	1/4"
375054	1/2"

Filtro Regulador c/ Manômetro e Suporte
Linha: econômica
Pressão de trabalho: 8 bar
Pressão de máxima: 10 bar

Código	Rosca
251004	1/4"
251005	1/2"

Filtro Regulador c/ Manômetro E Suporte
Linha: intermediária
Pressão de trabalho: 8 bar
Pressão de máxima: 10 bar

Código	Rosca
251001	1/4"
251003	3/8"
251002	1/2"
251013	3/4"
251007	1"

Filtro Regulador c/ Manômetro
Linha: 16 bar
Pressão de trabalho: 12 bar
Pressão de máxima: 16 bar

Código	Rosca
251021	1/4"
251006	1/2"
251025	1"

Conjunto Lubrifil c/ Manômetro
Linha: econômica
Pressão de trabalho: 8 bar
Pressão de máxima: 10 bar

Código	Rosca
283003	1/4"
283004	1/2"

Conjunto Lubrifil c/ Manômetro
Linha: intermediária
Pressão de trabalho: 8 bar
Pressão de máxima: 10 bar

Código	Rosca
283001	1/4" (Sem proteção)
283007	3/8"
283002	1/2"
283008	3/4"
283009	1"

Conjunto Lubrifil c/ Manômetro
Linha: 16 bar
Pressão de trabalho: 12 bar
Pressão de máxima: 16 bar

Código	Rosca
283005	1/4"
283006	1/2"
283010	3/4"

Filtro de Ar
Linha: econômica
Pressão de trabalho: 8 bar
Pressão de máxima: 10 bar
Precisão do Filtro: 40 micras

Código	Rosca
251022	1/4"
251023	1/2"

Filtro de Ar
Linha: intermediária
Pressão de trabalho: 8 bar
Pressão de máxima: 10 bar
Precisão do Filtro: 40 micras

Código	Rosca
251010	1/4"
251011	1/2"
251052	1"

Regulador de Pressão de precisão
Temperatura: -5 ~ 60

Código	Modelo
375003	1/4" - 0-8 KGF
375004	1/4" - 0-2 KGF

Filtro de Ar Coalescente Azul
Pressão de trabalho: 8 bar
Pressão de máxima: 10 bar
Precisão do Filtro: 40 micras

Código	Rosca
251050	1/2"

Filtro de Ar de Alta Pressão
Pressão de trabalho: 30 bar

Código	Rosca
251051	1/2"

Regulador de Alta Pressão
Pressão de trabalho: 30 bar

Código	Rosca
375001	1/2"
375002	1"

Lubrificador
Linha: econômica
Pressão de trabalho: 8 bar
Pressão de máxima: 10 bar

Código	Rosca
239001	1/4"
239002	1/2"

Elemento Filtrante Para Linha Econômica
Aplicação: itens com rosca 1/2"

Código	Descrição
214009	Médio 4000
214014	Coalescente azul
214015	Carvão ativado

Dreno Automático p/ Linha Intermediária
Aplicação: drenagem de Líquidos

Código	Aplicação
355017	Filtros 1/2" a 1"

Trio Odontológico
Linha: econômica
Pressão de trabalho: 8 bar
Pressão de máxima: 10 bar

Código	Rosca
251008	1/4"
251009	1/2"

Dreno Automático p/ Lubrefil 1/2"
Aplicação: drenagem de Líquidos

Código	Aplicação
355012	Lubrefil 1/2" BSP

Dreno Automático p/ Linha 16 Bar
Aplicação: drenagem de Líquidos

Código	Aplicação
355015	Filtro 1/4" BSP
355016	Filtro 1/2" BSP

Mola de Regulagem AR/AW
Material: aço zincado

Código	Aplicação
121001	Itens: 375058 e 251007

Filtro Coalescente
Vazão l/min
Pressão: 0-16 Bar
Temperatura: 75°C
Aplicação: retirar umidade

Código	Rosca	Vazão	Precisão	Modelo
251026	3/4"	1500	3 µm	Pré
251027	3/4"	1500	0,01 µm	Pós
251031	1"	1500	3 µm	Pré
251032	1"	1500	0,01 µm	Pós
251033	1.1/2"	2400	3 µm	Pré
251034	1.1/2"	2400	0,01 µm	Pós
251035	2"	13000	3 µm	Pré
251036	2"	13000	0,01 µm	Pós

Elementro Filtrante
AKF
Aplicação: filtro coalescente

Código	Filtro	Precisão	Modelo
214016	3/4" e 1"	3 µm	Pré
214017	3/4" e 1"	0,01 µm	Pós
214018	1.1/2"	3 µm	Pré
214019	1.1/2"	0,01 µm	Pós
214020	2"	3 µm	Pré
214021	2"	0,01 µm	Pós

Purgador Automático
Aplicação: final de linha

Código	Rosca
355011	1/2"

Purgador Automático
Aplicação: final de linha

Código	Rosca
355020	1/2"

Óleo Pneumático
Viscosidade a 40°C, cSt: 10,00
Viscosidade a 100°C, cSt: 2,65
Índice de Viscosidade: 98
Densidade a 20/4 °C, g/ml: 0,858
Ponto de Fulgor, °C: 200
Corrosão em Lâmina de Cobre: 1A

Código	Descrição
128001	Ingrax Unix Pneumáx S-10

Válvula Direcionadora
de Spray
Dupla Regulagem
Conexão de ar: Ø 6 mm
Conexão de fluído: Ø 4 mm
Pressão de trabalho: 5~7 Bar
Tipo de tubo articulado: Plástico

Código	Modelo
450060	VM5-GS

Mangueira Flexível
Articulada sem Registro
Tipo de tubo articulado: Plástico

Código	Medida
285073	1/4" x 300 mm c/ bico fino
285084	1/4" x 300 mm c/ bico chato
285085	1/4" x 500 mm c/ bico chato
285086	1/4" x 600 mm c/ bico chato
285074	3/8" x 300 mm c/ bico fino
285087	3/8" x 300 mm c/ bico chato
285088	3/8" x 500 mm c/ bico chato
285089	3/8" x 600 mm c/ bico chato
285090	1/2" x 300 mm c/ bico chato
285091	1/2" x 500 mm c/ bico chato
285092	1/2" x 600 mm c/ bico chato

Mangueira Flexível
Articulada com Registro
Tipo de tubo articulado: Plástico

Código	Modelo
285075	1/4" x 300 mm c/ bico fino
285077	1/4" x 500 mm c/ bico fino
285078	1/4" x 600 mm c/ bico fino
285076	3/8" x 300 mm c/ bico fino
285079	3/8" x 500 mm c/ bico fino
285080	3/8" x 600 mm c/ bico fino
285081	1/2" x 300 mm c/ bico fino
285082	1/2" x 500 mm c/ bico fino
285083	1/2" x 600 mm c/ bico fino

Purgador Eletrônico c/ Filtro Y
Aplicação: pneumática

Código	Rosca	Vias	Tensão
355009	1/2"	2/2	220 VCA

Bobina P/ Purgador Eletrônico
Aplicação: purgador eletrônico

Código	Tensão
158006	24 VCC
158007	110 VCA
158005	220 VCA

Válvula Diagragma para Filtro Manga c/ Bobina
Aplicação: pneumática

Código	Rosca	Vias	Tensão
450046	3/4"	2/2	24 VCC
450065	3/4"	2/2	220 VCA
450022	1"	2/2	24 VCC
450023	1"	2/2	220 VCA
450024	1.1/2"	2/2	24 VCC
450031	1.1/2"	2/2	220 VCA

Válvula Solenóide Mola Ar e Água (Inox) c/ Bobina
Vias: 2/2
Vedação: EPDM
Temperatura: -10 ~ 150°C
Pressão de trabalho: 0 ~ 8 Bar

Código	Rosca	Tensão
461129	1/4"	220 VCA
461130	1/2"	220 VCA
461131	3/4"	220 VCA

Bobina p/ Válvula Filtro Manga
Aplicação: fálvula filtro manga

Código	Tensão
158027	24 VCC (Vál. 3/4" e 1")
158028	24 VCC (Vál. 1.1/2 e 2")
158010	220 VCA (Vál. 3/4" e 1")
158017	220 VCA (Vál. 1.1/2 e 2")

Reparo p/ Válvula Diafragma Filtro Manga
Modelo: nova

Código	Válvula
380502	3/4" - Teflon
380007	1" Teflon
380504	1.1/2" - NBR

Reparo p/ Válvula Diafragma Filtro Manga
Modelo: antiga

Código	Válvula
380006	1.1/2"

Purgador Eletrônico
Pressão de trabalho: 16 Bar
* Pressão de trabalho: 10 Bar
Aplicação: pneumática

Código	Rosca	Vias	Tensão
355008	3/8"	2/2	220 VCA
355018	1/2"	2/2	24 VCC
355014	1/2"	2/2	110 VCA
355007	1/2"	2/2	220 VCA
355019	3/4"	2/2	220 VCA *

Válvula Solenóide Mola Ar e Água c/ Bobina
Vias: 2/2
Vedação: NBR
Temperatura: -10 ~ 60°C - NBR
Pressão de trabalho: 0 ~ 8 Bar

Código	Rosca	Tensão
461099	1/4"	24 VCC
461016	1/4"	24 VCC *
461100	1/4"	220 VCA
461018	1/4"	220 VCA *
461109	3/8"	24 VCC
461102	3/8"	220 VCA
461139	3/8"	220 VCA *
461103	1/2"	24 VCC
461101	1/2"	24 VCC *
461104	1/2"	220 VCA
461138	1/2"	220 VCA*
461105	3/4"	24 VCC
461106	3/4"	220 VCA
461140	3/4"	220 VCA *
461114	1"	12 VCC
461107	1"	24 VCC
461110	1"	24 VCC *
461108	1"	220 VCA
461141	1"	220 VCA *
461135	1.1/2"	24 VCC
461133	1.1/2"	220 VCA
461142	1.1/2"	220 VCA *
461136	2"	24 VCC
461137	2"	220 VCA
461143	2"	220 VCA *

* Vedação Viton - Ar e Água Quente -10 ~ 120°C

Bobina p/ Válvula Solenóide Ar e Água
Aplicação: válvula solenóide 2W

Código	Tensão
158014	24 VCC - Vál. 1/4"
158008	24 VCC - Vál. 3/8" até 1"
158016	24 VCC - Vál. 1.1/2" até 2"
158011	220 VCA - Vál. 1/4"
158009	220 VCA - Vál. 3/8" até 1"
158013	220 VCA - Vál. 1.1/2" até 2"

Filtro Y c/ Registro Esfera p/ Timer
Aplicação: pneumática

Código	Rosca
251024	1/2"

Temporizador p/ Purgador Eletrônico
Aplicação: pneumática

Código	Tipo
441001	Eletrônico

Válvula Angular Inox
Aplicação: óleos, altas temperaturas, solventes, fluídos de silicone, ar, GLP, GNV, lubrificantes a base de diester, e vapor a 180◦ C.

Código	Rosca	Vias
450042	1/2"	2/2
450018	3/4"	2/2
450040	3/4" *	2/2
450019	1"	2/2
450044	1.1/2"	2/2
450045	2"	2/2

* Total Inox

Válvula Solenóide Para Timer
Aplicação: pneumática

Código	Rosca	Vias	Tensão
461113	3/8"	2/2	110 VCA
461134	3/8"	2/2	220 VCA

Reparo EPDM p/ Válvula Solenóide Mola Ar e Água (Inox)

Código	Válvula
380008	2W em Inox 1/2" e 3/4"

Válvula Solenóide Mola Ar, Água, Óleos leves e gazes inertes
Vias: 2/2
Temperatura: -10 ~ 80°C - NBR
Pressão de trabalho: 0 ~ 8 Bar

Código	Rosca	Vedação
461116	3/8" 220VCA	NBR
461120	1.1/2" 220VCA	NBR
461122	1/4" 220VCA	Viton *
461123	3/8" 220VCA	Viton *
461124	1/2" 220VCA	Viton *
461125	3/4" 220VCA	Viton *
461126	1" 220VCA	Viton *
461127	1.1/2" 220VCA	Viton *

* Vedação Viton - Ar e Água Quente -10 ~ 120°C

Válvula Solenóide Mola c/ Bobina
Aplicação: pneumática

Código	Rosca	Vias	Tensão
461020	1/8"	3/2	12 VCC
461021	1/8"	3/2	24 VCC
461022	1/8" *	3/2	24 VCA
461023	1/8"	3/2	110 VCA
461024	1/8"	3/2	220 VCA
461025	1/8"	5/2	12 VCC
461008	1/8" *	5/2	24 VCC
461026	1/8" *	5/2	24 VCA
461027	1/8"	5/2	110 VCA
461007	1/8"	5/2	220 VCA
461028	1/4"	3/2	12 VCC
461029	1/4"	3/2	24 VCC
461030	1/4"	3/2	24 VCA
461031	1/4"	3/2	110 VCA
461032	1/4"	3/2	220 VCA
461033	1/4"	5/2	12 VCC
461006	1/4"	5/2	24 VCC
461034	1/4"	5/2	24 VCA
461035	1/4"	5/2	110 VCA
461005	1/4"	5/2	220 VCA
461036	3/8"	3/2	12 VCC
461037	3/8"	3/2	024 VCC
461038	3/8"	3/2	024 VCA
461039	3/8"	3/2	110 VCA
461040	3/8"	3/2	220 VCA
461041	3/8"	5/2	12 VCC
461042	3/8"	5/2	24 VCC
461043	3/8"	5/2	24 VCA
461044	3/8"	5/2	110 VCA
461045	3/8"	5/2	220 VCA
461046	1/2"	3/2	12 VCC
461047	1/2"	3/2	24 VCC
461048	1/2"	3/2	24 VCA
461049	1/2"	3/2	110 VCA
461050	1/2"	3/2	220 VCA
461051	1/2"	5/2	12 VCC
461052	1/2"	5/2	24 VCC
461053	1/2"	5/2	24 VCA
461054	1/2"	5/2	110 VCA
461055	1/2"	5/2	220 VCA

* Corpo 1/4"

Bloco Manifold
Aplicação: pneumática

Código	Rosca	Válvulas
159001	1/4"	2
159002	1/4"	3
159003	1/4"	4
159004	1/4"	5
159005	1/4"	6
159006	1/4"	7
159007	1/4"	8
159008	1/4"	9
159009	1/4"	10

Tampa Cega
Aplicação: base Manifold

Código	Rosca do Manifold
442002	1/4"

Vedação p/ Bloco manifold
Aplicação: pneumática

Código	Bloco
125002	1/4"

Válvula Duplo Solenóide c/ Bobina
Aplicação: pneumática

Código	Rosca	Vias	Tensão
461056	1/8"	5/2	12 VCC
461011	1/8"	5/2	24 VCC
461057	1/8"	5/2	24 VCA
461058	1/8"	5/2	110 VCA
461010	1/8"	5/2	220 VCA
461059	1/4"	3/2	12 VCC
461060	1/4"	3/2	24 VCC
461061	1/4"	3/2	24 VCA
461062	1/4"	3/2	110 VCA
461063	1/4"	3/2	220 VCA
461064	1/4"	5/2	12 VCC
461013	1/4"	5/2	24 VCC
461065	1/4"	5/2	24 VCA
461066	1/4"	5/2	110 VCA
461012	1/4"	5/2	220 VCA
461093	1/4"	5/3	24 VCC *
461111	1/4"	5/3	24 VCC **
461112	1/4"	5/3	110 VCA *
461132	1/4"	5/3	220 VCA *
900519	3/8"	3/2	24 VCC
461067	3/8"	5/2	12 VCC
461068	3/8"	5/2	24 VCC
461069	3/8"	5/2	24 VCA
461070	3/8"	5/2	110 VCA
461071	3/8"	5/2	220 VCA
461094	3/8"	5/3	24 VCC*
461072	1/2"	5/2	12 VCC
461073	1/2"	5/2	24 VCC
461074	1/2"	5/2	24 VCA
461075	1/2"	5/2	110 VCA
461076	1/2"	5/2	220 VCA

* Auto-Centrante (CENTRO FECHADO)
** Auto- Centrante (CENTRO ABERTO NEGATIVO)

Válvula Alavanca
Aplicação: pneumática

Código	Rosca	Vias	Sistema
450028	1/8"	3/2	Mola
450029	1/8"	3/2	Trava
450308	1/4"	3/2	Mola
450309	1/4"	5/2	Mola
450032	1/4"	5/2	Mola ***
450307	1/4"	5/2	Trava
450037	1/4"	5/2	Trava ***
450312	1/4"	5/3	Mola *
450058	1/4"	5/3	Mola **
450306	1/4"	5/3	Trava*
450310	3/8"	5/2	Mola
450311	1/2"	5/2	Mola

* Centro Fechado
** Centro Aberto Negativo
*** Alta Vazão

Joystick
Vedação: Buna-N
Temperatura: -10 ~ 80ºC
Presão de Trabalho: 0 ~ 8,5 Bar
Fluido: ar comprimido

Código	Rosca	Válvulas
450504	M5	2

Válvula Solenóide Mini c/ Bobina
Aplicação: pneumática

Código	Rosca	Vias	Tensão
461017	1/4"	2/2	220 VCA
461082	1/4"	3/2	12 VCC
461002	1/4"	3/2	24 VCC
461083	1/4"	3/2	24 VCA
461084	1/4"	3/2	110 VCA
461001	1/4"	3/2	220 VCA

Válvula Solenóide Mini c/ Manifold na Válvula c/ Bobina
Aplicação: pneumática

Código	Rosca	Vias	Tensão
461085	1/8"	2/2	12 VCC
461086	1/8"	2/2	24 VCC
461087	1/8"	2/2	24 VCA
461088	1/8"	2/2	110 VCA
461089	1/8"	2/2	220 VCA
461090	1/8"	3/2	12 VCC
461004	1/8"	3/2	24 VCC
461091	1/8"	3/2	24 VCA
461092	1/8"	3/2	110 VCA
461003	1/8"	3/2	220 VCA

Válvula Solenóide Mola - Namour c/ Bobina
Aplicação: pneumática

Código	Rosca	Vias	Tensão
461014	1/4"	5/2	220 VCA
461015	1/4"	5/2	024 VCC

Válvula Botão
Aplicação: pneumática

Código	Rosca	Vias	Sistema
462005	1/8"	3/2	Mola
462006	1/8"	3/2	Trava
462002	1/8"	5/2	Mola
462004	1/8"	5/2	Trava
462007	1/4"	3/2	Mola
462008	1/4"	3/2	Trava
462001	1/4"	5/2	Mola
462003	1/4"	5/2	Trava

Válvula Rotativa Centro Fechado
Aplicação: pneumática

Código	Rosca	Fixação	Vias
450038	1/4"	Base	4/2
450039	1/4"	Lateral	4/2

Bobina c/ Plug Led
P/ Válvula Solenóide
Aplicação: válvula solenóide

Código	Tensão
158001	12 VCC
158002	24 VCC
158029	24 VCA
158003	110 VCA
158004	220 VCA

Bobina Sem Plug p/
Válvulas Solenóide
Aplicação: válvula solenóide

Código	Tensão
158023	12 VCC
158024	24 VCC
158026	220 VCA

Plug / Caixa de ligação
p/ Bobina das
Válvulas Solenóide
Aplicação: válvula solenóide

Código	Modelo
158019	Pequena - VCC/DC
158020	Pequena - VCA/AC
158021	Grande - VCC/DC
158022	Grande - VCA/AC

Válvula Botão
Rosca: 1/8"
Número de Vias: 3/2
Aplicação: pneumática

Código	Rosca
462009	Interno / Mola (Vermelha)
462010	Longo / Mola (Verde)

Válvula Botão
Cogumelo
Rosca: 1/8"
Número de Vias: 3/2
Aplicação: pneumática

Código	Modelo
462011	Cogumelo / Mola (Verde)
462012	Cogumelo / Trava (Verm.)

Válvula Seletora
Rosca: 1/8"
Número de Vias: 3/2
Aplicação: pneumática

Código	Modelo
462013	Seletor Curto
462014	Seletor Longo

Válvula Duplo
Piloto
Aplicação: pneumática

Código	Rosca	Vias
464002	1/8"	5/2
464005	1/4"	3/2
464001	1/4"	5/2

Válvula
Piloto Mola
Aplicação: pneumática

Código	Rosca	Vias
464004	1/8"	5/2
464006	1/4"	3/2
464003	1/4"	5/2

Válvula
Pino Mola
Aplicação: pneumática

Código	Rosca	Vias
450043	1/4"	5/2

Válvula Alavanca/Trava
Aplicação: pneumática

Código	Rosca	Vias
450314	1/8"	3/2
450315	1/8"	5/2

Válvula Rolete/Mola
Aplicação: pneumática

Código	Rosca	Vias
450302	1/8"	3/2
450303	1/8"	5/2

Válvula Pino Mola
Aplicação: pneumática

Código	Rosca	Vias
450006	M5	3/2

Válvula Pino/Mola
Aplicação: pneumática

Código	Rosca	Vias
450020	1/8"	3/2

Válvula Rolete/Mola
Aplicação: pneumática

Código	Rosca	Vias
450021	1/8"	3/2

Válvula Gatilho Mola
Aplicação: pneumática

Código	Rosca	Vias
450305	M5	3/2

Válvula Geradora
De Vácuo
Aplicação: pneumática

Código	Rosca	Vias
450005	1/4"	3

Válvula Pedal
Tipo Festo c/ Proteção
Aplicação: pneumática

Código	Rosca	Vias	Modelo
465008	1/4"	5/2	Mola
465004	1/4"	5/2	Trava

Válvula Rolete Mola
Aplicação: pneumática

Código	Rosca	Vias
450304	M5	3/2

Válvula Controle de
Fluxo
Aplicação: pneumática

Código	Rosca	Vias
450012	1/8"	2
450013	1/4"	2
450014	3/8"	2
450016	1/2"	2

Válvula Pedal
Tipo Festo
Aplicação: pneumática

Código	Rosca	Vias	Modelo
465001	1/4"	5/2	Mola
465002	1/4"	5/2	Trava

Pedal Mola
Aplicação: pneumática

Código	Rosca	Vias
465005	1/4"	4/2

Chave Fim de Curso
Elétrica c/ Haste 95 mm
Contatos: 1 NA + 1 NF
Entre furos: 56 x 21 mm
Comprimento haste: 95 mm

Código	Tensão
170001	DC115-0,4A e AC250V-5A

Pedal Elétrico
Carga Admissível: 250Vca
Corrente: 15A

Código	Funcionamento
465003	Elétrico

Válvula
Pedal Mola
Aplicação: pneumática

Código	Rosca	Vias
465006	1/4"	5/3 *
465009	1/4"	5/3 **

* Centro aberto negativo
** Centro fechado

Válvula Escape Rápido
Aplicação: pneumática

Código	Rosca	Vias
450007	1/8"	3/2
450003	1/4"	3/2
450004	3/8"	3/2
450026	1/2"	3/2

Válvula de Retenção
Aplicação: pneumática

Código	Rosca	Vias
455036	1/8"	2
455009	1/4"	2
455067	1/4"	2 *
455037	3/8"	2
455038	1/2"	2

* Primeira linha na cor preta

Válvula Deslizante
Aplicação: pneumática

Código	Rosca	Vias
450500	1/8"	3/2
450501	1/4"	3/2
450502	3/8"	3/2
450503	1/2"	3/2

Válvula Prestoflow
Material: Alumínio

Código	Rosca
450035	1/8"
450034	1/4"
450033	3/8"

Válvula de Retenção Pilotada
altas temperaturas, solventes,
Pressão de trabalho: 1~10
Temperatura: 0 - 60ºC

Código	Rosca
450063	1/4" BSP
450036	3/8" BSP
450064	1/2" BSP

Elemento "OU"
Aplicação: pneumática

Código	Rosca	Vias	Modelo
214011	1/8"	3/2	OU
214012	1/4"	3/2	OU
214013	1/8"	3/2	E

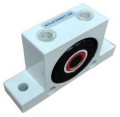

Vibrador Pneumático
Aplicação: pneumática

Código	Modelo
127002	K 10
127003	K 16
127004	K 20
127005	K 25
127006	K 32

Vibrador Pneumático c/ Turbina
Aplicação: pneumática

Código	Modelo
127007	GT 10
127008	GT 16
127009	GT 20
127010	GT 25
127011	GT 36

Pistola de Pintura - HVLP BC 75
Tipo: gravidade
Capacidade da caneca: 600 ml
Entrada de ar: 1/4" BSP
Consumo de Ar: 9,5 PCM à 40 PSI
Pressão de Trabalho: 36 a 50 PSI

Código	Bico
320021	1.4 mm

Pistola de Pintura - HVLP BC 75
Tipo: gravidade
Capacidade da caneca: 600 ml
Entrada de ar: 1/4" BSP
Consumo de Ar: 9,5 PCM à 40 PSI
Pressão de Trabalho: 36 a 50 PSI

Código	Bico
320023	1.7 mm

Pistola de Pintura BC 73-15
Tipo: gravidade
Capacidade da caneca: 600 ml
Entrada de ar: 1/4" BSP
Consumo de Ar: 9,5 PCM à 40 PSI
Pressão de Trabalho: 30 a 50 PSI

Código	Bico
320046	1.5 mm

Caneca p/ Pistola
Aplicação: pistola de pintura

Código	Rosca
101001	Fêmea s/ Tampa
101002	Macho

Conexão PHC
Tubo: 9 mm
Aplicação: pistola de pintura

Código	Rosca
195030	Rosca 1/4" NPS
195031	Rosca 3/8" NPS

Kit Bico/Capa e Agulha
Aplicação: pistola de pintura

Código	Bico
273012	BC 75 - Bico 1.7

Anilha p/ Conexão PHC
Aplicação: conexão PHC

Código	Mangueira
120900	Anilha 9 mm

Kit Bico/Capa e Agulha
Aplicação: pistola de pintura

Código	Bico
273021	SGT 3012A - Bico 1.8
273022	SGT 3013A - Bico 1.5

Graxeira Reta
Material: aço zincado branco

Código	Rosca
116003	1/8" NPT 27 fios
116002	1/8" BSP 28 fios
116001	1/4" UNF 28 fios
116027	1/4" BSP 19 fios
116028	1/4" NPT 18 fios
116025	5/16" UNF 24 fios
116004	3/8" UNF 24 fios
116026	7/16" UNF 20 fios
116005	M6 x 1,0
116006	M8 x 1,0
116007	M8 x 1,25
116008	M10 x 1,0

Graxeira Angular 45º
Material: aço zincado branco

Código	Rosca
116011	1/8" NPT 27 fios
116010	1/8" BSP 28 fios
116009	1/4" UNF 28 fios
116031	1/4" BSP 19 fios
116032	1/4" NPT 18 fios
116029	5/16" UNF 24 fios
116012	3/8" UNF 24 fios
116030	7/16" UNF 20 fios
116013	M6 x 1,0
116014	M8 x 1,0
116015	M8 x 1,25
116016	M10 x 1,0

Graxeira Angular 90º
Material: aço zincado branco

Código	Rosca
116019	1/8" NPT 27 fios
116018	1/8" BSP 28 fios
116017	1/4" UNF 28 fios
116035	1/4" BSP 19 fios
116036	1/4" NPT 18 fios
116033	5/16" UNF 24 fios
116020	3/8" UNF 24 fios
116034	7/16" UNF 20 fios
116021	M6 x 1,0
116022	M8 x 1,0
116023	M8 x 1,25
116024	M10 x 1,0

Sensor Eletromagnético

Aplicação: cilindros penumáticos

Código	Cilindro
403001	Mini ISO
403002	Europa (Perfilado)
403003	Europa (Perfilado) 3 Fios

Abraçadeira Sensor Magnético
Aplicação: cilindros mini iso

Código	Ø
100120	16 mm
100121	20 mm
100122	25 mm

Munhão Central
Aplicação: cilindros Mickey Mouse

Código	Cilindro
122002	Ø 40

Cilindro MK ISO 15552
C/ Canal para Sensor
Aplicação: pneumática

Código	Ø	Curso	Ação	Embolo	Haste	Vedação
110179	32,00	10 mm	Dupla	Magnético	1045	NBR
110145	50,00	125 mm	Dupla	Magnético	1045	NBR
110169	63,00	100 mm	Dupla	Magnético	1045	NBR

Cilindro Mini ISO 6432
Aplicação: pneumática

Código	Ø	Curso	Ação	Embolo	Haste	Vedação
110005	25,00	50,00	Dupla	Magnético	1045	NBR

Cilindro Europa FCE ISO 6431
Aplicação: pneumática

Código	Ø	Curso	Ação	Embolo	Haste	Vedação
110072	32,00	10,00	Dupla	Magnético	1045	NBR

Preços
Sob Consulta

Cilindro Perfil
Europa FCE ISO 6431

Medidas
Ø 32, 40, 50, 63, 80 e 100

Preços
Sob Consulta

Cilindro Perfil
Tirantado FCT

Medidas
Ø 32, 40, 50, 63, 80, 100, 125, 160, 200 e 250

Preços
Sob Consulta

Cilindro Perfil
Mickey Mouse

Medidas
Ø 32, 40, 50, 63, 80, 100, 125, 160, 200 e 250

Preços
Sob Consulta

Cilindro
Mini ISO 6432

Medidas
Ø 10, 12, 16, 20, 25, 32, 40, 50 e 63

Preços
Sob Consulta

Cilindro
Compacto FCC

Medidas
Ø 16, 20, 25, 32, 40, 50, 63 e 80

Preços
Sob Consulta

Cilindro
Compacto FCC ISO 21287

Medidas
Ø 16, 20, 25, 32, 40, 50, 63

Basculante Fêmea
Aplicação: cilindros mini ISO

Código	Especificação
115019	Ø 10
115020	Ø 12/16
115021	Ø 20/25

Cantoneira
Aplicação: cilindros mini ISO

Código	Especificação
115023	Ø 12/16
115024	Ø 20/25

Flange
Aplicação: cilindros mini ISO

Código	Especificação
115026	Ø 12/16
115027	Ø 20/25

Basculante Fêmea
Aplicação: cilindros ISO

Código	Especificação
115028	Ø 32
115029	Ø 40
115003	Ø 50
115030	Ø 63
115054	Ø 80
115055	Ø 100

Basculante Macho
Aplicação: cilindros ISO

Código	Especificação
115031	Ø 32
115032	Ø 40
115002	Ø 50
115033	Ø 63
115056	Ø 80
115057	Ø 100

Suporte Oscilante
Aplicação: cilindros ISO

Código	Especificação
115034	Ø 32
115035	Ø 40
115036	Ø 50
115049	Ø 63
115058	Ø 80
115059	Ø 100

Articulação Macho
Rotular
Aplicação: cilindros ISO

Código	Especificação
115037	Ø 32
115038	Ø 40
115039	Ø 50
115040	Ø 63
115060	Ø 80
115061	Ø 100

Cantoneira Par
Aplicação: cilindros ISO

Código	Especificação
115041	Ø 32
115042	Ø 40
115043	Ø 50
115044	Ø 63
115062	Ø 80
115063	Ø 100

Flange Unitário
Aplicação: cilindros ISO

Código	Especificação
115045	Ø 32
115046	Ø 40
115047	Ø 50
115048	Ø 63
115050	Ø 80
115064	Ø 100

Ponteira Rotular
Rosca Fêmea
Aplicação: cilindros ISO e mini ISO

Código	Especificação
115010	Ø 12/16 (M6 x 1,0)
115011	Ø 20 (M8 x 1,25)
115012	Ø 25/32 (M10 x 1,25)
115004	Ø 40 (M12 x 1,25)
115013	Ø 50/63 (M16 x 1,5)
115052	Ø 80/100 (M20 x 1,5)

Ponteira Rotular
Rosca Fêmea Esquerda
Aplicação: cilindros

Código	Rosca
115065	Esquerda M8 x 1,25
115066	Esquerda M10 x 1,5
115067	Esquerda M12 x 1,75
115068	Esquerda M14 x 2,0
115069	Esquerda M16 x 2,0
115070	Esquerda M20 x 1,5

Ponteira Rotular
Rosca Macho
Aplicação: cilindros

Código	Rosca
115071	M6 x 1,0
115072	M8 x 1,25
115073	M10 x 1,5
115074	M12 x 1,75
115075	M14 x 1,75

Ponteira Fêmea
Aplicação: cilindros ISO e mini ISO

Código	Especificação
115005	Ø 10 (M4 x 0,7)
115006	Ø 12/16 (M6 x 1,0)
115007	Ø 20 (M8 x 1,25)
115008	Ø 25/32 (M10 x 1,25)
115009	Ø 40 (M12 x 1,25
115001	Ø 50/63 (M16 x 1,5)
115051	Ø 80/100 (M20 x 1,5)

Junta Universal
Aplicação: cilindros ISO e mini ISO

Código	Especificação
115014	Ø 12/16 (M6 x 1,0)
115015	Ø 20 (M8 x 1,25)
115016	Ø 25/32 (M10 x 1,25)
115017	Ø 40 (M12 x 1,25)
115018	Ø 50/63 (M16 x 1,5)
115053	Ø 80/100 (M20 x 1,5)

Kit Reparo p/ Cilindro
Material: borracha nítrilica
Aplicação: cilindros Conexo

Código	Diâmetro
273013	Ø 32
273014	Ø 40
273015	Ø 50
273016	Ø 63
273017	Ø 80
273018	Ø 100

* **Despacho de cilindros em até 6 dias úteis**
* **Não aceitamos devolução de cilindros especiais, salvo por problemas de qualidade.**

Anéis O´ring
Dureza: 70 shore
Temperatura: - 30 ~ 70°C
Material: borracha nitrílica

Código	Ø Interno	Seção
102002	1,07	1,27
102003	1,42	1,52
102004	1,78	1,78
102005	2,57	1,78
102006	2,90	1,78
102007	3,68	1,78
102008	4,47	1,78
102009	5,28	1,78
102010	6,07	1,78
102011	7,65	1,78
102012	9,25	1,78
102013	10,82	1,78
102014	12,42	1,78
102015	14,00	1,78
102016	15,60	1,78
102017	17,17	1,78
102018	18,77	1,78
102019	20,35	1,78
102020	21,95	1,78
102021	23,52	1,78
102022	25,12	1,78
102023	26,70	1,78
102024	28,30	1,78
102025	29,87	1,78
102026	31,47	1,78
102027	33,05	1,78
102028	34,65	1,78
102029	37,82	1,78
102030	41,00	1,78
102031	44,17	1,78
102032	47,35	1,78
102033	50,52	1,78
102034	53,70	1,78
102035	56,87	1,78
102036	60,05	1,78
102037	63,22	1,78
102038	66,40	1,78
102039	69,57	1,78
102040	72,75	1,78
102041	75,92	1,78
102042	82,27	1,78
102043	88,62	1,78
102044	94,97	1,78
102045	101,32	1,78
102046	107,67	1,78
102047	114,02	1,78
102048	120,37	1,78
102049	126,72	1,78
102050	133,07	1,78
102103	2,06	2,62
102104	2,84	2,62
102105	3,63	2,62
102106	4,42	2,62
102107	5,23	2,62
102108	6,02	2,62
102109	7,59	2,62
102110	9,19	2,62
102111	10,77	2,62
102112	12,37	2,62
102113	13,94	2,62
102114	15,54	2,62
102115	17,12	2,62
102116	18,72	2,62
102117	20,30	2,62
102118	21,89	2,62
102119	23,47	2,62
102120	25,07	2,62
102121	26,64	2,62
102122	28,24	2,62
102123	29,82	2,62

Anéis O´ring
Dureza: 70 shore
Temperatura: - 30 ~ 70°C
Material: borracha nitrílica

Código	Ø Interno	Seção
102124	31,42	2,62
102125	32,99	2,62
102126	34,59	2,62
102127	36,17	2,62
102128	37,77	2,62
102129	39,34	2,62
102130	40,94	2,62
102131	42,52	2,62
102132	44,12	2,62
102133	45,69	2,62
102134	47,29	2,62
102135	48,90	2,62
102136	50,47	2,62
102137	52,07	2,62
102138	53,64	2,62
102139	55,25	2,62
102140	56,82	2,62
102141	58,42	2,62
102142	59,99	2,62
102143	61,66	2,62
102144	63,17	2,62
102145	64,77	2,62
102146	66,34	2,62
102147	67,95	2,62
102148	69,52	2,62
102149	71,12	2,62
102150	72,69	2,62
102151	75,87	2,62
102152	82,22	2,62
102153	88,57	2,62
102154	94,92	2,62
102155	101,27	2,62
102156	107,62	2,62
102157	113,97	2,62
102158	120,32	2,62
102159	126,67	2,62
102160	133,02	2,62
102164	158,42	2,62
102170	196,52	2,62
102174	221,92	2,62
102201	4,34	3,53
102202	5,94	3,53
102203	7,52	3,53
102204	9,12	3,53
102205	10,69	3,53
102206	12,29	3,53
102207	13,87	3,53
102208	15,47	3,53
102209	17,04	3,53
102210	18,64	3,53
102211	20,22	3,53
102212	21,82	3,53
102213	23,39	3,53
102214	24,99	3,53
102215	26,57	3,53
102216	28,17	3,53
102217	29,74	3,53
102218	31,34	3,53
102219	32,92	3,53
102220	34,52	3,53
102221	36,09	3,53
102222	37,69	3,53
102223	40,87	3,53
102224	44,04	3,53
102225	47,22	3,53
102226	50,39	3,53
102227	53,57	3,53
102228	56,74	3,53
102229	59,92	3,53
102230	63,09	3,53

Anéis O´ring
Dureza: 70 shore
Temperatura: - 30 ~ 70°C
Material: borracha nitrílica

Código	Ø Interno	Seção
102231	66,27	3,53
102232	69,44	3,53
102233	72,62	3,53
102234	75,79	3,53
102235	78,97	3,53
102236	82,14	3,53
102237	85,32	3,53
102238	88,49	3,53
102239	91,67	3,53
102240	94,84	3,53
102241	98,02	3,53
102242	101,19	3,53
102245	110,72	3,53
102256	145,64	3,53
102259	158,34	3,53
102263	183,74	3,53
102266	202,79	3,53
102269	221,84	3,53
102270	228,19	3,53
102276	278,99	3,53
102277	291,69	3,53
102278	304,39	3,53
102279	329,79	3,53
102281	380,59	3,53

Kit Anéis O´ring
Material: borracha nitrílica

Código	Especificação
273023	Kit vedação em milímetro
273024	Kit vedação em polegada

Observação: itens em vermelho somente saldo de estoque.

ROSCA BSP PARALELA

ROSCA	FIOS P/ POL.	Ø A	B	Ø C (FURO)
1/8 BSP	28	9.6	5.0	8.8
1/4 BSP	19	13.0	5.5	11.8
3/8 BSP	19	16.5	9.0	15.3
1/2 BSP	14	20.8	10.0	19.0

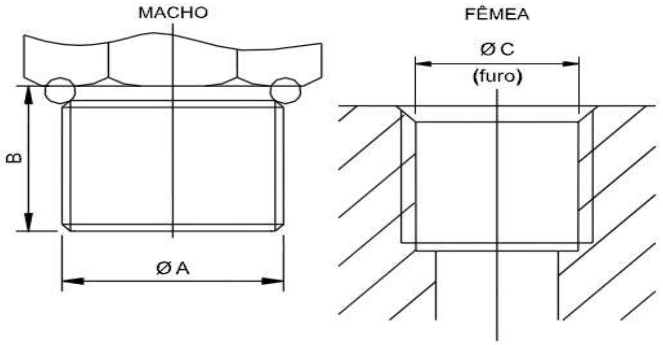

ROSCA BSPT CÔNICA

ROSCA	FIOS P/ POL	Ø A (mín.)	Ø B (máx.)	C	Ø D (furo)	E
1/8 BSPT	28	9.4	9.8	9.0	8.8	9.0
1/4 BSPT	19	12.7	13.4	13.5	11.8	13.5
3/8 BSPT	19	16.2	16.8	13.5	15.3	13.5
1/2 BSPT	14	20.3	21.1	18.0	19.0	18.0
3/4 BSPT	14	25.7	26.7	18.0	24.5	18.0
1 BSPT	11	32.5	33.5	18.0	30.8	18.0

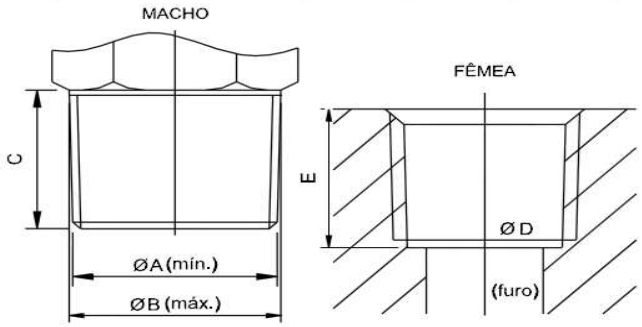

ROSCA NPT CÔNICA

ROSCA	FIOS P/ POL.	Ø A (mín.)	Ø B (máx.)	C	Ø D (furo)	E
1/8 NPT	27	9.9	10.3	9.0	8.5	9.0
1/4 NPT	18	13.2	13.7	13.5	11.2	13.5
3/8 NPT	18	16.6	17.2	13.5	14.5	13.5
1/2 NPT	14	20.6	21.3	18.0	18.0	18.0
3/4 NPT	14	26.0	26.7	18.0	23.0	18.0
1 NPT	11.5	32.5	33.4	18.0	29.0	18.0

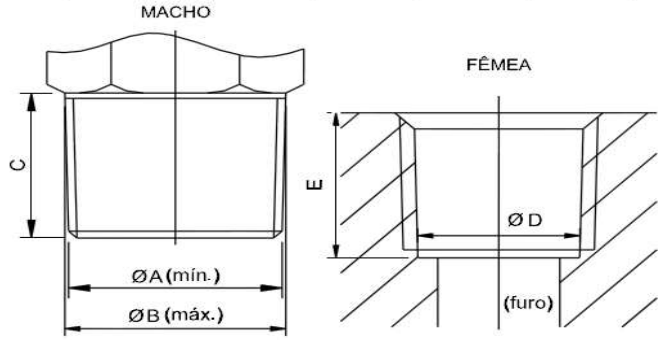

ROSCA MÉTRICA PARALELA

ROSCA	PASSO	Ø A	B	Ø C (FURO)
M 5.0	0.8	4.9	4.5	4.2
M 10.0	1.0	9.9	10.0	9.0
M 12.0	1.5	11.8	10.0	10.5
M 16.0	1.5	15.8	10.0	14.5
M 22.0	1.5	21.8	13.0	20.5

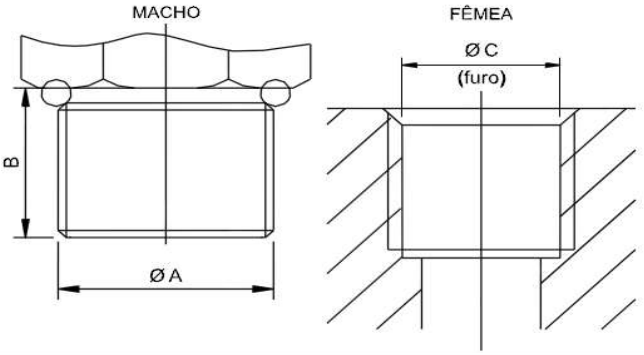

conexo
peças

Rua Expedicionário Werner Weiss, 354, Box 09
Bairro: Colonial - São Bento do Sul – SC
CEP 89.288-030 - Fone: 47 3633-6724
vendas@conexopecas.com.br